POER

2022.04 - X

POER

Manual de Uso

Por razones de seguridad y confort, favor, lea cuidadosamente y guarde en el vehículo.

2022.04 - X

Gracias por elegir el vehículo de Great Wall .

A medida que se familiarice con su vehículo, descubrirá que su aplicación traerá más alegría y comodidad. Para esto por favor tenga presente lo siguiente:

Antes de que empiece a usar su vehículo, por favor lea este manual cuidadosamente. Esto le permitirá entender puntos importantes acerca de la operación del vehículo, además de darle un conocimiento total sobre cómo utilizar sus ventajas tecnológicas. Adicionalmente, puede obtener información muy útil sobre la seguridad de conducción y de tráfico del vehículo y la mejor forma de mantener su valor.

¡Le deseamos un viaje seguro y feliz!

02/04/2022

Resumen

Nota

Equipamiento del vehículo

Por favor tenga en cuenta que este manual incluye todos los equipamientos estándar, equipamientos por país y equipamientos especiales de esta serie de modelos. Por tanto, es posible que algunos de los equipamientos o funciones descritos en este manual no estén instalados en su vehículo, o bien solo están disponibles en ciertos mercados. Para obtener información precisa sobre el equipamiento, por favor lea la documentación de venta correspondiente o bien consulte con el concesionario donde ha adquirido el vehículo.

En los modelos de vehículos con el volante a la derecha, algunos de los elementos de operación pueden ser diferentes de los que aparecen en las fotos.

Validez del manual

Toda la información contenida en este manual es la más reciente a fecha de entrega. Sin embargo, debido al mejoramiento continuo de los productos, el contenido de este manual puede ser actualizado en cualquier momento sin previo aviso para mantenerse al corriente con dicho proceso.

De acuerdo a las especificaciones del vehículo, los equipamientos presentados aquí en las figuras pueden variar de los de su vehículo.

La información de la pantalla (imágenes, iconos, texto, etc.) que se muestra en este manual es sólo para fines ilustrativos. Según la configuración del vehículo, la versión del software, el tema y el ajuste, la información que se muestra puede ser diferente. Prevalece la información específica del vehículo real.

Accesorios, repuestos y aditamentos

Ahora no solo puede comprar los componentes y partes originales, sino también otros repuestos y accesorios de todo tipo aplicables para este vehículo. Si necesita reemplazar los componentes y partes, le recomendamos que utilice los originales u otros que cumplan con los mismos estándares de calidad.

No ofrecemos ninguna garantía ni asumimos ninguna responsabilidad u obligación para los repuestos y accesorios no originales, así como en caso de su aplicación en el reemplazo e instalación. Por ello, cualquier daño o problema de rendimiento resultante del uso de repuestos y accesorios no originales no está cubierto por la garantía.

Sobre los símbolos

⚠ Advertencia

Estos representan las advertencias.

Si ignora estas advertencias, puede resultar en lesiones graves o la muerte. Las advertencias le indica qué debe hacer o qué se prohíbe hacer para reducir el riesgo de lesiones graves o muerte para usted y otros.

⚠ Atención

Esta significa la precaución.

Si ignora estas precauciones, puede resultar en daños al vehículo o sus dispositivos. Las advertencias le indica qué debe hacer o qué se prohíbe hacer para evitar o reducir el riesgo de daños para el vehículo y sus dispositivos.

ℹ Nota

Estos representan las notas.

Este tipo de contenido incluye información de apoyo que puede ser útil para usted.

(▷Page X)

Esta señal le avisa que consulte esta página para más detalles.

Consejos de seguridad

⚠ Advertencia

Observaciones Comunes Durante el Funcionamiento:

- Conduzca Sobrio: No conduzca este vehículo después de haber bebido o de haber tomado ciertos medicamentos (que afecten su capacidad para controlar el vehículo) lo cual afecta su conducción.

  El alcohol y otras drogas pueden retardar su tiempo de reacción y afectar su juicio, además de su capacidad de hacer ajustes en el mismo. Esto podría causar lesiones o la muerte.
- Precauciones al Conducir: el conductor debe estar prevenido. Mientras conduce preste atención a los demás conductores o peatones y sus tendencias de error en el camino para realizar juicios de manera oportuna y así evitar accidentes.
- Concentración al manejar: Mientras está conduciendo debe estar mentalmente enfocado en esa acción. Cualquier distracción del conductor para cualquier tipo de cosa, como por ejemplo ajustar los botones de control, usar su teléfono o leerlo, podría originar una colisión y causar a los pasajeros a bordo, lesiones graves o la muerte.

⚠ Advertencia

Está prohibido dejar a los niños sin vigilancia dentro del vehículo y no les permita que lleven o jueguen con las llaves del vehículo.

Los niño pueden arrancar el vehículo o cambiar la marcha a su gusto. Los niños

pueden dañarse a sí mismos al jugar con las ventanas, el techo corredizo u otros equipos del vehículo. Adicionalmente, la temperatura en el vehículo puede hacerse demasiado alta o baja y por lo tanto causar daño a los niños.

Apariencia (vehículo de una fila de asientos)

Tipo 1

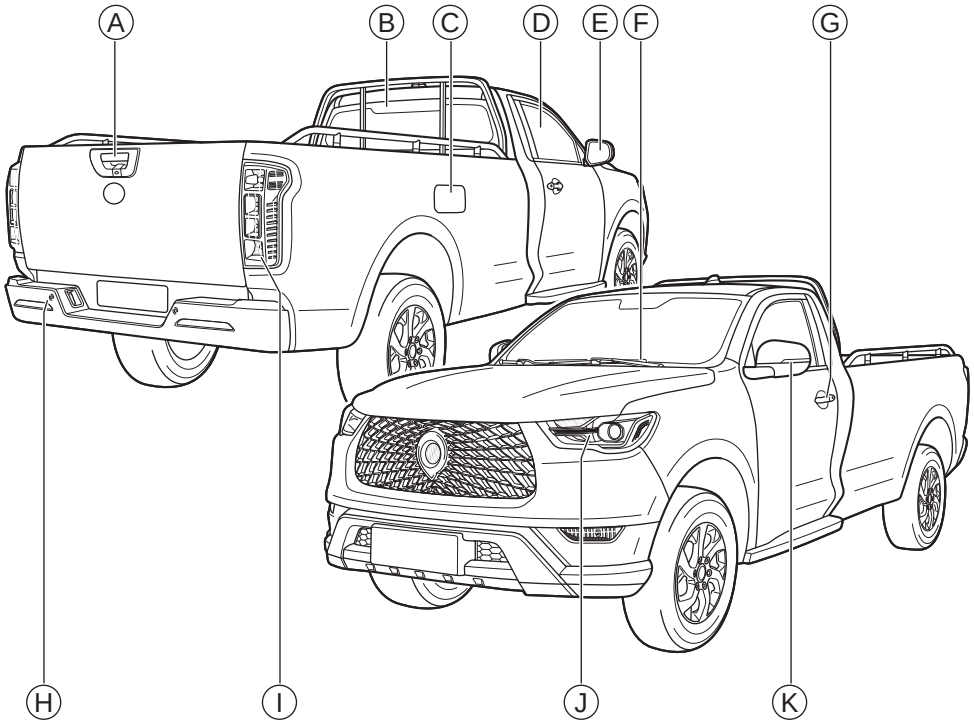

Ⓐ Tirador del maletero 43

Ⓑ Luz de freno alta parada

Ⓒ Puerta del depósito de combustible 58

Ⓓ Ventanas 51

Ⓔ Espejos retrovisores exteriores 72

Ⓕ Limpiaparabrisas delantero 327

Ⓖ Cerradura de puertas 39

Ⓗ Radar de reversa 157

Ⓘ Grupos ópticos traseros 79

Ⓙ Grupos ópticos delanteros 79

Ⓚ Luz de dirección lateral 79

Tipo 2

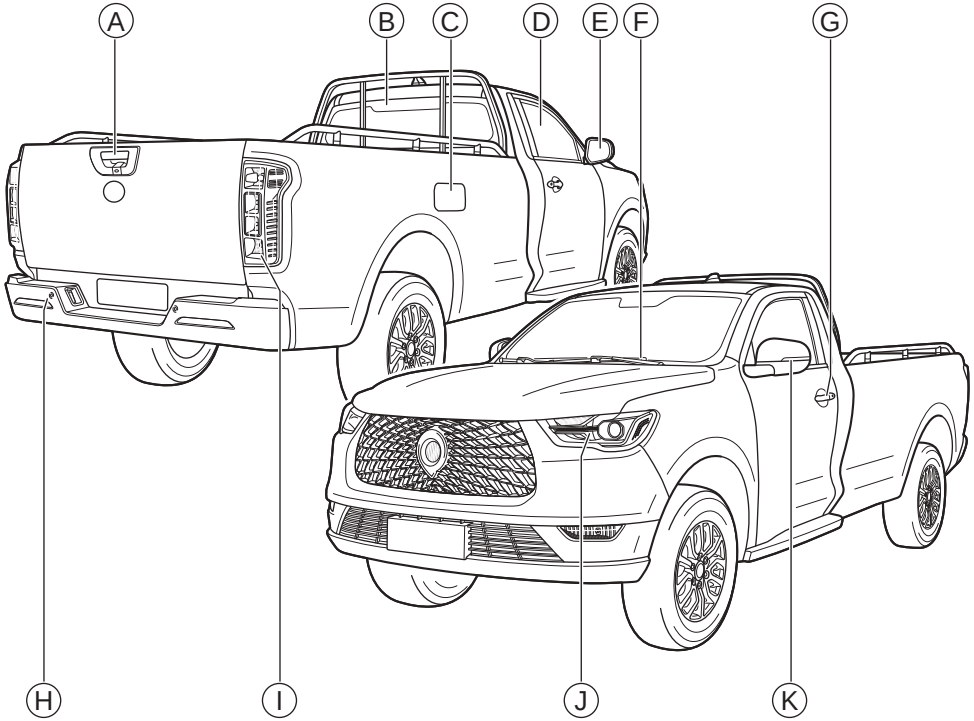

Ⓐ Tirador del maletero 43

Ⓑ Luz de freno alta parada

Ⓒ Puerta del depósito de combustible 58

Ⓓ Ventanas 51

Ⓔ Espejos retrovisores exteriores 72

Ⓕ Limpiaparabrisas delantero 327

Ⓖ Cerradura de puertas 39

Ⓗ Radar de reversa 157

Ⓘ Grupos ópticos traseros 79

Ⓙ Grupos ópticos delanteros 79

Ⓚ Luz de dirección lateral 79

Apariencia (vehículo de doble fila de asientos)

Tipo 1

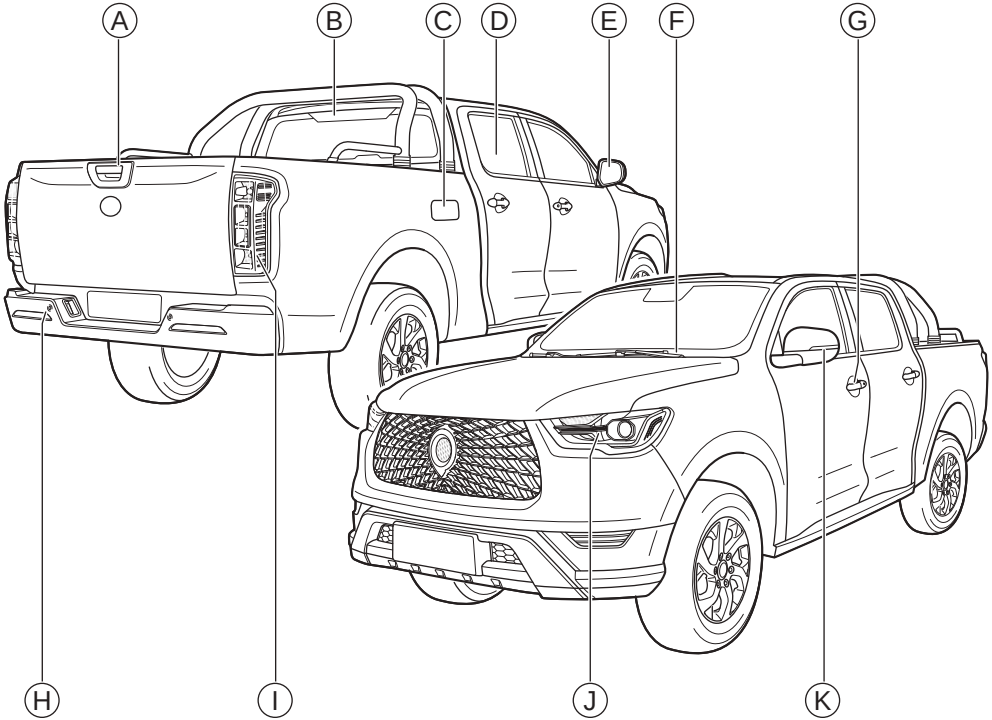

Ⓐ Tirador del maletero 43

Ⓑ Luz de freno alta parada

Ⓒ Puerta del depósito de combustible 58

Ⓓ Ventanas 51

Ⓔ Espejos retrovisores exteriores 72

Ⓕ Limpiaparabrisas delantero 327

Ⓖ Cerradura de puertas 39

Ⓗ Radar de reversa 157

Ⓘ Grupos ópticos traseros 79

Ⓙ Grupos ópticos delanteros 79

Ⓚ Luz de dirección lateral 79

Tipo 2

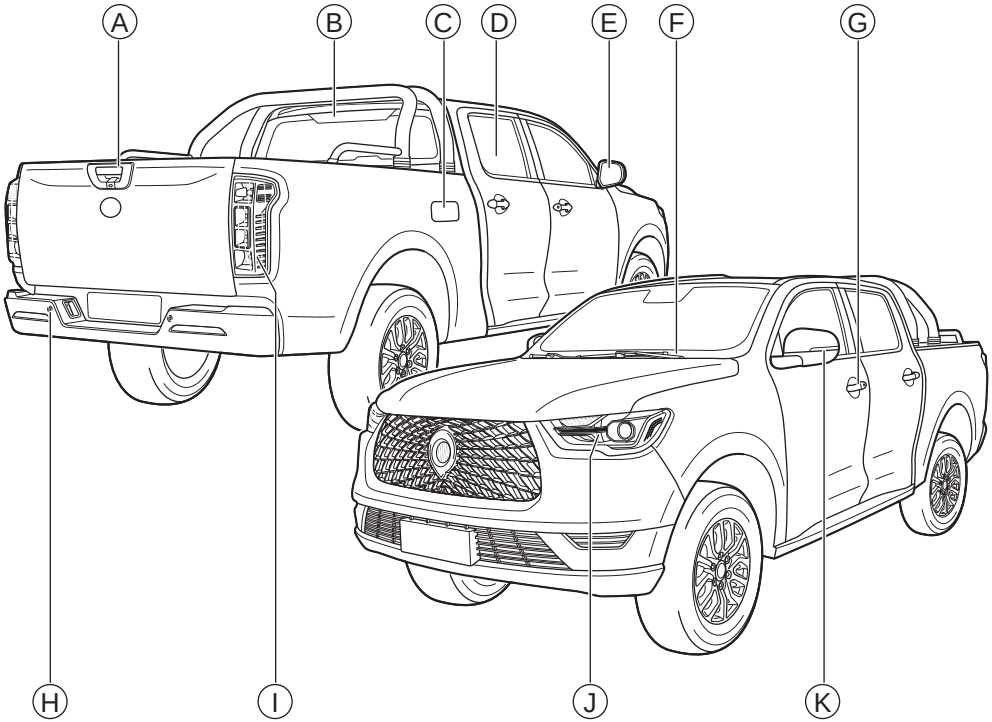

Ⓐ Tirador del maletero 43

Ⓑ Luz de freno alta parada

Ⓒ Puerta del depósito de combustible 58

Ⓓ Ventanas 51

Ⓔ Espejos retrovisores exteriores 72

Ⓕ Limpiaparabrisas delantero 327

Ⓖ Cerradura de puertas 39

Ⓗ Radar de reversa 157

Ⓘ Grupos ópticos traseros 79

Ⓙ Grupos ópticos delanteros 79

Ⓚ Luz de dirección lateral 79

Tipo 3

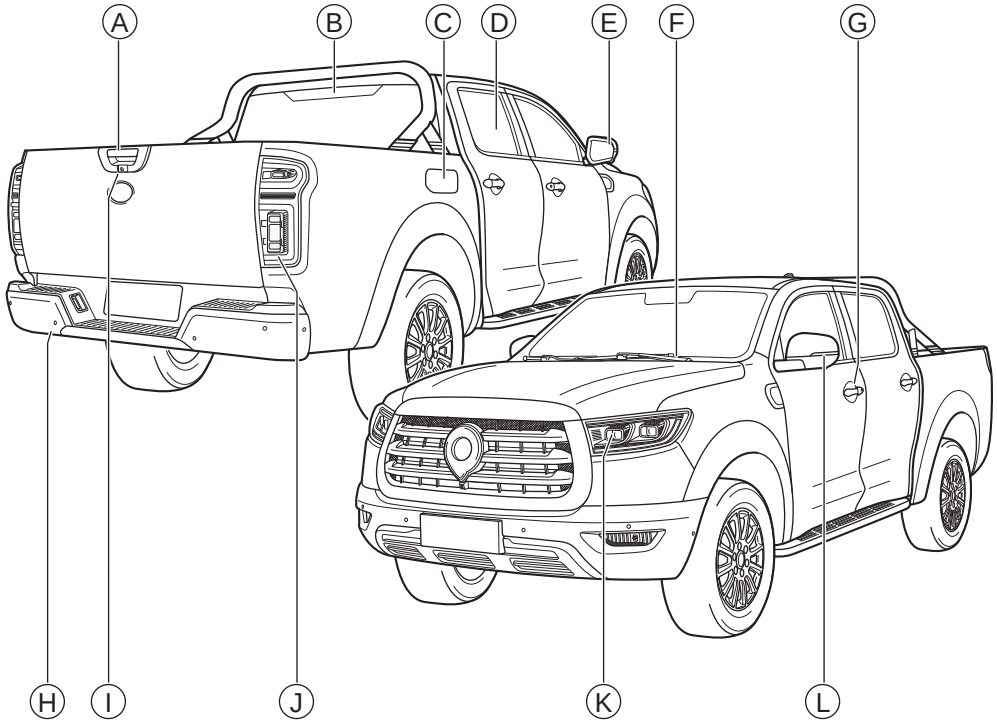

Ⓐ Tirador del maletero 43

Ⓑ Luz de freno alta parada

Ⓒ Puerta del depósito de combustible 58

Ⓓ Ventanas 51

Ⓔ Espejos retrovisores exteriores 72

Ⓕ Limpiaparabrisas delantero 327

Ⓖ Cerradura de puertas 39

Ⓗ Radar de reversa 157

Ⓘ Vídeo de reversa 159

Ⓙ Grupos ópticos traseros 79

Ⓚ Grupos ópticos delanteros 79

Ⓛ Luz de dirección lateral 79

Tipo 4

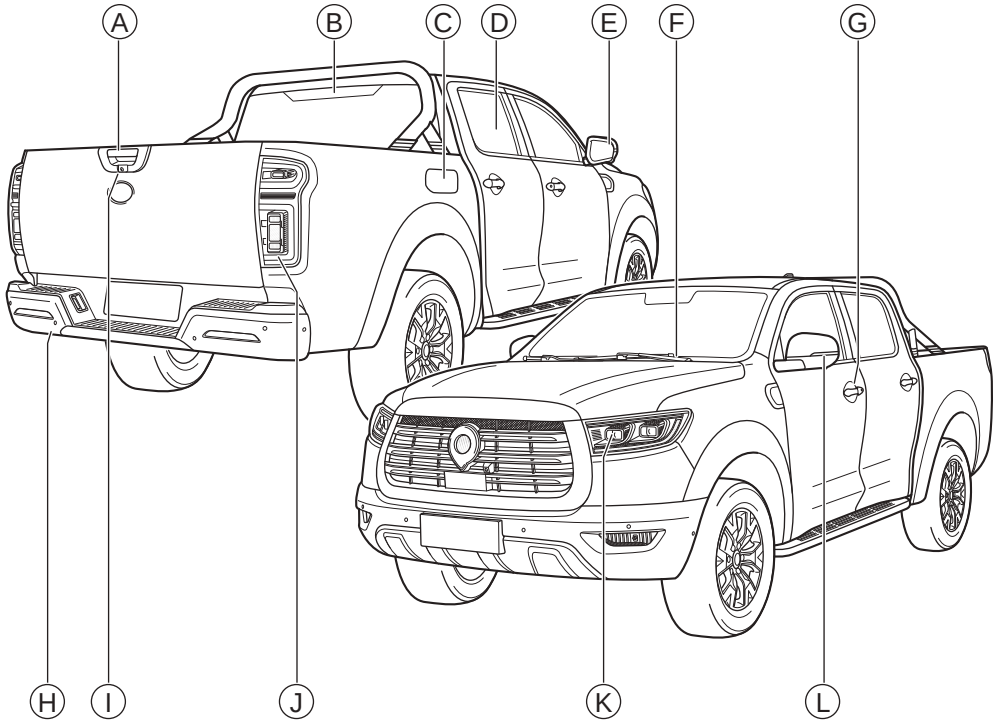

Ⓐ Tirador del maletero 43

Ⓑ Luz de freno alta parada

Ⓒ Puerta del depósito de combustible 58

Ⓓ Ventanas 51

Ⓔ Espejos retrovisores exteriores 72

Ⓕ Limpiaparabrisas delantero 327

Ⓖ Cerradura de puertas 39

Ⓗ Radar de reversa 157

Ⓘ Vídeo de reversa 159

Ⓙ Grupos ópticos traseros 79

Ⓚ Grupos ópticos delanteros 79

Ⓛ Luz de dirección lateral 79

Interior

Tipo 1

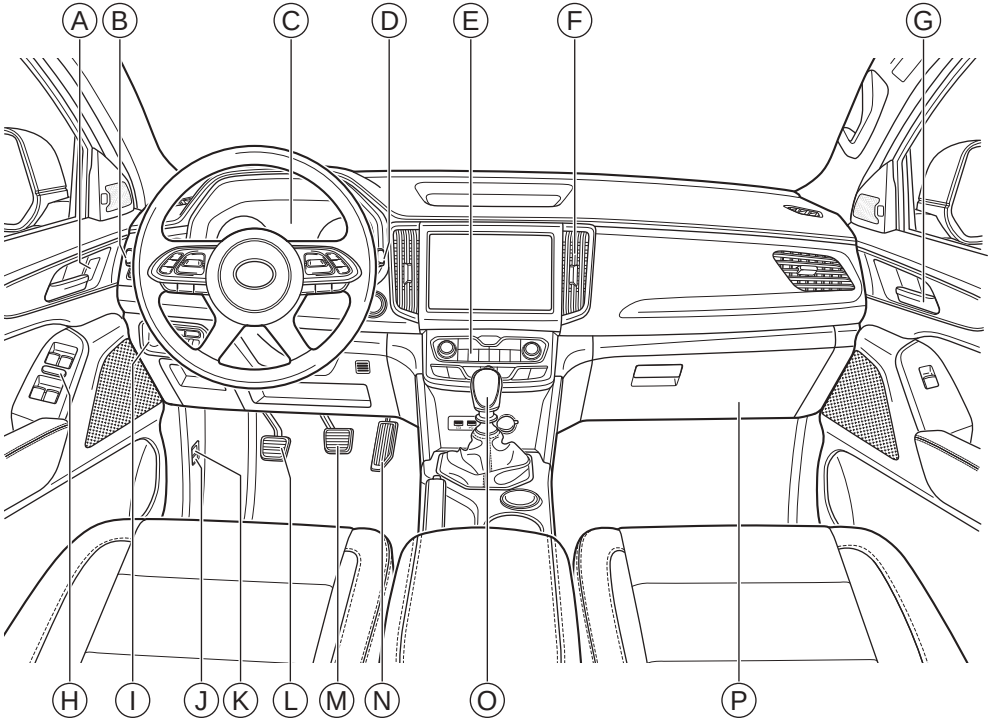

Ⓐ Botón de bloqueo central 40

Ⓑ Telecomando de luces 80

Ⓒ Debido a la configuración diferente, el instrumento combinado puede dividirse en:

Instrumento combinado común 211

Instrumento combinado virtual 219

Ⓓ Debido a la configuración diferente, el interruptor combinado de control de limpiaparabrisas puede dividirse en:

Limpiaparabrisas eléctrico 86

Limpiaparabrisas automático 87

Ⓔ Debido a la configuración diferente, el panel de control del aire acondicionado puede dividirse en:

Aire acondicionado eléctrico 91

Aire acondicionado automático 94

Ⓕ Salida de aire del aire acondicionado 97

Ⓖ Manilla interior de puerta 40

Ⓗ Interruptor de control de ventana 51

Ⓘ Control de espejos retrovisores exteriores 72

Ⓙ Manilla de apertura de tapa de depósito de combustible 58

Ⓚ Manija de apertura del capó 61

Ⓛ Pedal de embrague

Ⓜ Pedal del freno

Ⓝ Pedal del acelerador

Ⓞ palanca de cambios 134

Ⓟ Guantera 102

Tipo 2

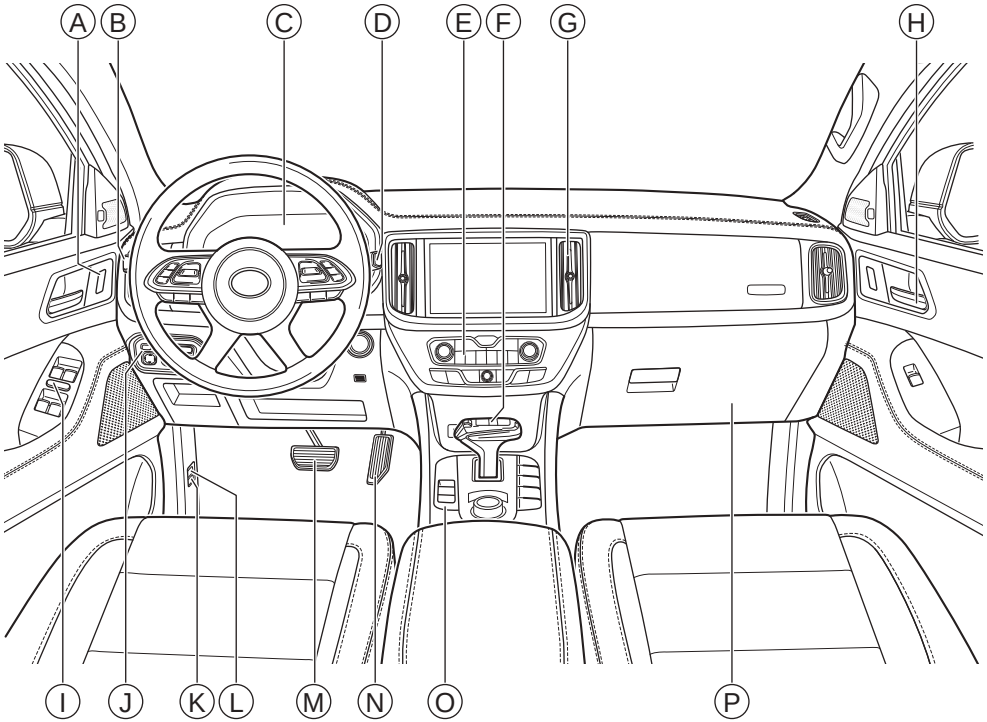

Ⓐ Botón de bloqueo central 40

Ⓑ Telecomando de luces 80

Ⓒ Debido a la configuración diferente, el instrumento combinado puede dividirse en:

Instrumento combinado común 211

Instrumento combinado virtual 219

Ⓓ Debido a la configuración diferente, el interruptor combinado de control de limpiaparabrisas puede dividirse en:

Limpiaparabrisas eléctrico 86

Limpiaparabrisas automático 87

Ⓔ Debido a la configuración diferente, el panel de control del aire acondicionado puede dividirse en:

Aire acondicionado eléctrico 91

Aire acondicionado automático 94

Ⓕ palanca de cambios 138

Ⓖ Salida de aire del aire acondicionado 97

Ⓗ Manilla interior de puerta 40

Ⓘ Interruptor de control de ventana 51

Ⓙ Control de espejos retrovisores exteriores 72

Ⓚ Manilla de apertura de tapa de depósito de combustible 58

Ⓛ Manija de apertura del capó 61

Ⓜ Pedal del freno

Ⓝ Pedal del acelerador

Ⓞ Freno de estacionamiento 130

Ⓟ Guantera 102

Tipo 3

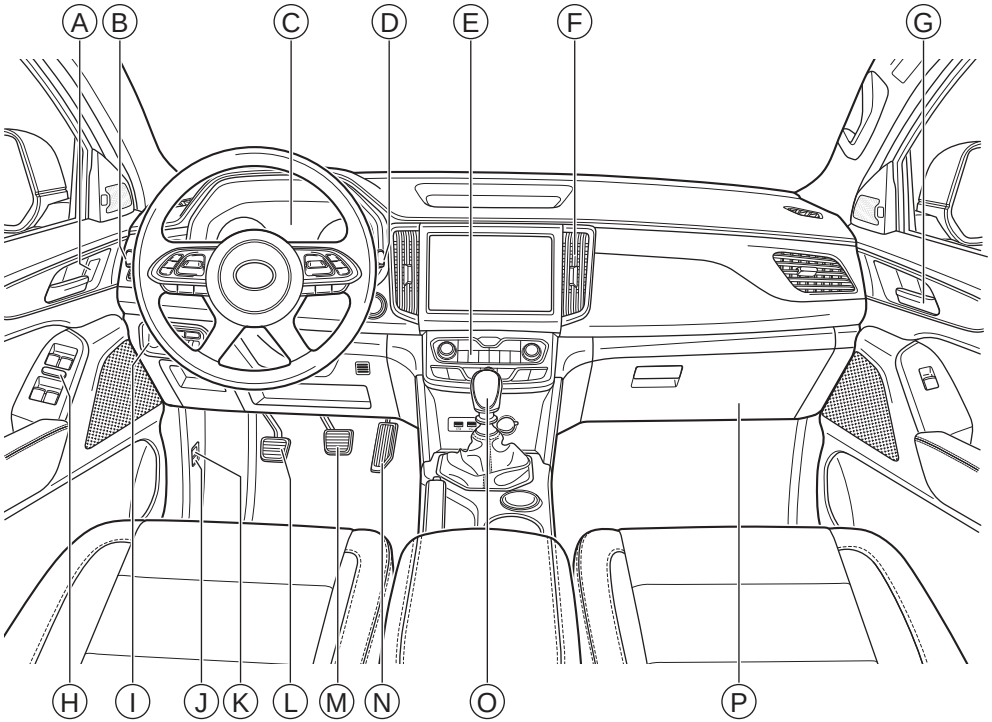

Ⓐ Botón de bloqueo central 40

Ⓑ Telecomando de luces 80

Ⓒ Debido a la configuración diferente, el instrumento combinado puede dividirse en:

Instrumento combinado común 211

Instrumento combinado virtual 219

Ⓓ Debido a la configuración diferente, el interruptor combinado de control de limpiaparabrisas puede dividirse en:

Limpiaparabrisas eléctrico 86

Limpiaparabrisas automático 87

Ⓔ Debido a la configuración diferente, el panel de control del aire acondicionado puede dividirse en:

Aire acondicionado eléctrico 91

Aire acondicionado automático 94

Ⓕ Salida de aire del aire acondicionado 97

Ⓖ Manilla interior de puerta 40

Ⓗ Interruptor de control de ventana 51

Ⓘ Control de espejos retrovisores exteriores 72

Ⓙ Manilla de apertura de tapa de depósito de combustible 58

Ⓚ Manija de apertura del capó 61

Ⓛ Pedal de embrague

Ⓜ Pedal del freno

Ⓝ Pedal del acelerador

Ⓞ palanca de cambios 134

Ⓟ Guantera 102

Contenido

Capítulo1: Operación

Se da una introducción a la llave y a los métodos de operación y aplicación de los equipos interiores tales como puertas, ventanas, asientos y palancas.

Capítulo2: Conducción

Se da una introducción a los métodos de arranque del vehículo, cambios de marcha, instrumentos y otros contenidos sobre la conducción.

Capítulo3: Sistema audiovisual

Se introducen teléfonos Bluetooth, configuraciones del sistema y otros contenidos relacionados con el sistema audiovisual.

Capítulo4: Seguridad

Se da una introducción a los dispositivos funcionales que protegen al usuario y el vehículo, tales como el sistema antirrobo, el cinturón de seguridad y la bolsas de aire.

Capítulo5: Situaciones de Emergencia

Se da una introducción a los métodos de tratamiento del reventón de neumáticos, la descarga de batería y otros fallos del vehículo.

Capítulo6: Mantenimiento

Se da una introducción la inspección diaria de vehículo y los ítems de mantenimiento periódico.

Capítulo7: Datos Técnicos

Se da una introducción a los parámetros del vehículo, el número de identificación del vehículo, entre otra información.

Capítulo8: Índice

Se presenta el índice de letras de este manual.

Operación

Llave 34
Información de la llave 34
Introducción a los botones 35
Reemplazo de batería 36
Cerradura de puertas 39
Bloqueo y desbloqueo con el sistema de entrada inteligente 39
Bloqueo y desbloqueo con botones de la llave 40
Bloqueo y desbloqueo con botones de cierre centralizado 40
Desbloqueo con la manilla interior 40
Bloqueo y desbloqueo con llave mecánica 40
Bloqueo en situaciones de emergencia 41
Seguro para niños 41
Rebloqueo automático 42
Bloqueo automático en conducción 42
Desbloqueo automático en caso de colisión 42
Bloqueo a prueba de errores 42
Maletero 43
Cierre el portón del maletero 43
Apertura y cierre de lona impermeable (tipo alto) 44
Apertura y cierre de lona impermeable (tipo plano) 46
Pedal del portón trasero 48
Para la carga de mercancía 49
Ventanas 51
Interruptor de ventanas 51
Función de antiatrapamiento 53
Inicialización 53
Quemacocos 55
Apertura y cierre del quemacocos 55
Visera 56
Función de antiatrapamiento 56
Inicialización 57
Llenado de combustible 58
Método de llenado 58
Información de combustible 59
Capó 61
Apertura 61

Cerrar 62
Asientos 63
Reposacabezas 63
Asientos delanteros 64
Asientos traseros 67
Espejos retrovisores 71
Espejo retrovisor interior 71
Espejos retrovisores exteriores 72
Volante 75
Método de ajuste 75
Función de calefacción 76
Bocina 76
Barrera del techo de vehículo 77
Barrera del techo de vehículo 77
Control de luces 79
Ubicación de luces 79
Telecomando de luces 80
Luces de emergencia 82
Luces de conducción diurna 82
Función de retardo de apagado de faros delanteros 83
Iluminación auxiliar de las luces antiniebla delanteras 83
Alarma de frenada de emergencia 83
Ajuste de luminosidad del panel de instrumentos 84
Ajuste de altura del haz de luz 84
Luces interiores del vehículo 84
Control del limpiaparabrisas 86
Limpiaparabrisas delantero eléctrico 86
Limpiaparabrisas delantero automático 87
Sensor de luz y lluvia 88
Función de calefacción de limpiaparabrisas delantero 89
Función de calentamiento de la boquilla del lavaparabrisas delantero 90
Sistema de aire acondicionado 91
Aire acondicionado eléctrico 91
Aire acondicionado automático 94
Salidas de aire 97
Carga inalámbrica del teléfono móvil 99
Método de uso 99

Equipamiento interior del vehículo 101
Visera 101
Espejo de maquillaje 101
Almacenamiento 102
Toma de corriente 104

Conducción

Criterios de conducción 108
Antes de conducir 108
Mientras conduce 109
Precauciones al viajar en el vehículo 112
Estacionando 113
Conducción económica 113
Recomendaciones para conducir en condiciones severas 115
Conducción en la niebla 115
Conducción en la lluvia 115
Vadeo 116
Conducción durante la temporada caliente 116
Conducción durante la temporada fría 117
Recomendaciones para la conducción en el período de rodaje 121
Neumáticos 121
Pastillas de freno 121
Motor 121
Botón de encendido 123
De tipo cerradura 123
De tipo botón 124
Arranque y apagado del motor 126
Arranque del motor 126
Apagado del motor 128
Freno de estacionamiento 129
Consejos de seguridad 129
Freno de estacionamiento manual 129
Freno de estacionamiento eléctrico 130
Transmisión manual 134
Introducción a las marchas 134
Método de cambio de marcha 134
Arranque del vehículo 135

Comienzo en cuesta 136
Parada del vehículo 136
Transmisión automática 138
Introducción a las posiciones de marcha 138
Método de cambio de marcha 138
Desbloqueo de emergencia en la posición P (tipo 1) 140
Desbloqueo de emergencia en la posición P (tipo 2) 142
Función marcha subida 144
Arranque del vehículo 144
Parada del vehículo 144
Modos de conducción 146
Descripción de los modos 146
Método de cambio 147
Sistema de tracción en las cuatro ruedas 151
Tracción en las 4 ruedas inteligente 151
Bloqueo del diferencial 154
Descripción de bloqueo del diferencial 154
Bloqueo de diferencial de control electrónico de eje trasero 154
Sistema de aparcamiento asistido 156
Consejos de seguridad 156
Radar de reversa 157
Radar anticolisión 158
Vídeo de reversa 159
Sistema de visión panorámica 160
Sistema de asistencia de estacionamiento semiautomático 163
Sistema de visibilidad de zona ciega 166
Introducción al sistema de visibilidad de zona ciega 166
Método de uso 166
Sistema de monitoreo de presión de neumáticos 168
Descripción del sistema de monitoreo de presión de neumáticos 168
Función de monitoreo 169
Función de alarma 169
Sistemas inteligentes de asistencia a la conducción 170
Método de uso 170
Sensor 170

Sistema auxiliar trasero lateral 170
Sistema de asistencia de carril 175
Información de señalización de tráfico 181
Sistema de asistencia adelante 182
Sistema de control de crucero 186
Descripción breve del sistema de control de crucero 186
Método de uso 187
Sistema de asistencia de crucero 190
Descripción de sistema de asistencia de crucero 190
Método de uso 191
Pantalla de instrumento combinado 194
Función de asistencia de alinear 194
Función de asistencia de curva 195
Función de centrado de carril durante el crucero 195
Limitación funcional 196
Sensor 196
Sistema de bajada lenta de la pendiente empinada 198
Introducción al sistema 198
Método de uso 198
Sistemas de asistencia a la conducción 200
Consejos de seguridad 200
Sistema de frenos antibloqueo 200
Sistema de distribución electrónica de la fuerza de frenado 201
Sistema de asistencia a la frenada 201
Sistema de control electrónico de estabilidad 201
Sistema de mitigación de segunda colisión 202
Sistema de control de tracción 202
Sistema de asistencia para el arranque en pendiente 202
Sistema antivuelco 202
Sistema de asistencia de estabilidad de dirección dinámica 203
Sistema de dirección asistida eléctrico 203
Sistema de control de emisiones 204
Consejos de seguridad 204
Sensor de oxígeno 204
Convertidor catalítico 204
Dispositivo de recirculación de gases de escape 205

Sobrealimentador 205
Dispositivo de control de evaporación de combustible 205
Dispositivo de control de emisiones del cárter 205
Sistema de riel común de alta presión 205
Sistema de diagnóstico a bordo 206
Colector de partículas de diésel 206
Filtro de partículas de gasolina 209
Tablero análogo 211
Vista general 211
Botones del volante 214
Pantalla de datos de circulación 214
Interfaz del menú de ajustes 216
Mensajes de alarma 217
Visualización de marcha 218
Avisos de cambio de marcha 218
Tablero virtual 219
Vista general 219
Botones del volante 222
Pantalla de datos de circulación 222
Interfaz del menú de ajustes 224
Mensajes de alarma 225
Visualización de marcha 226
Avisos de cambio de marcha 226
Luces indicadoras de los instrumentos 227
Luces indicadoras de los instrumentos 227
Tonos de advertencia 233
Pitidos de advertencia 233

Sistema audiovisual

Consejos de seguridad 236
Sobre seguridad 236
Sobre uso 236
Sobre radio 236
Sobre dispositivos de almacenamiento de USB 236
Sobre Bluetooth 236
Reproductor 238
Botones del volante 238
Chapa de contacto 239

Dispositivos externos 239
Panel de control 240
Configuración 242
Host de Medio 244
Botones del volante 244
Chapa de contacto 245
Dispositivos externos 245
Inicio 246
Asistente de voz 247
Radio 248
Multimedia 249
Teléfono Bluetooth 252
Apple CarPlay 254
Configuración de sistema 254
Configuración de vehículo 258

Seguridad

Cinturón de seguridad 264
Consejos de seguridad 264
Usar el cinturón de seguridad correctamente 266
Cinturones de seguridad tipo pretensado 266
Método de uso de los cinturones de seguridad 268
Bolsas de aire 272
Consejos de seguridad 272
Bolsas de aire frontales 273
Bolsas de aire laterales 276
Bolsas de aire laterales del extremo lejano 278
Airbag de cortina 279
Sistemas de retención infantil 281
Tipos de sillas infantiles 281
Puntos de fijación de la silla infantil 281
Información de aplicabilidad de las sillas infantiles 282
Método de montaje de la silla infantil 284
Precauciones de montaje de la silla infantil 287
Sistema antirrobo del vehículo 290
Introducción al sistema 290
Activación del sistema 290
Desactivación del sistema 290

Condiciones de disparo de alarma 291
Método de levantamiento de alarma 291
Sistema de corte de combustible por colisión 292
Sistema de corte de combustible por colisión 292

Situaciones de Emergencia

Herramientas del vehículo 294
Ubicación de colocación 294
Cómo sacar y reponer el gato 294
Rueda de repuesto 296
Ubicación de colocación 296
Método de sacado y reposición 296
Reemplazo de la rueda de repuesto 298
Falla de neumáticos 298
Preparativos para reemplazar una rueda delantera 298
Método para reemplazar la rueda de repuesto 299
Cuando el vehículo está involucrado en un accidente 304
Arranque con cable puente 305
Síntomas de bajo voltaje de batería del vehículo: 305
Método de arranque de conexión por puente 305
Sobrecalentamiento del motor 307
Sobrecalentamiento del motor 307
Remolque 309
Remolque con vehículos profesionales 309
Remolcar con el gancho de remolque 310

Mantenimiento

Necesidad del mantenimiento del vehículo 316
Compartimiento del motor 317
Consejos de seguridad 317
Nivel de aceite 317
Aceite de motor 318
Refrigerante del motor 320
Líquido de freno 320
Líquido de dirección asistida 321
Detergente de limpiaparabrisas 321
Radiador, ventilador 322
Batería 322

Etiquetas y señales de seguridad 323
Reemplazo de partes 325
Fusibles 325
Plumilla 327
Bombillas 329
Mantenimiento del vehículo 331
Mantenimiento de los neumáticos 331
Mantenimiento del quemacocos 333
Mantenimiento del exterior 334
Mantenimiento del interior del vehículo 336
Medidas de protección contra la corrosión 338
Almacenamiento del vehículo por un período largo 338

Datos Técnicos

Identificación del vehículo 342
Número de identificación del vehículo 342
Número de serie del motor 343
Parámetros del vehículo 345
Parámetros básicos 345
Parámetros del motor 345
Especificaciones de neumáticos 346
Parámetros de ruedas 346
Especificaciones de suspensión 347
Parámetros de freno 347
Parámetros del aceite 348
Parámetros del asiento 350

Índice

Índice alfabético 354
Índice de luces indicadoras 358

1 Operación

Llave 34
Cerradura de puertas 39
Maletero 43
Ventanas 51
Quemacocos 55
Llenado de combustible 58
Capó 61
Asientos 63
Espejos retrovisores 71
Volante 75
Barrera del techo de vehículo 77
Control de luces 79
Control del limpiaparabrisas 86
Sistema de aire acondicionado 91
Carga inalámbrica del teléfono móvil 99
Equipamiento interior del vehículo 101

Equipamiento del vehículo

Favor tenga en cuenta que este manual incluye todos los equipamientos estándar, equipamientos por país y equipamientos especiales de esta serie de modelos. Por tanto, es posible que algunos de los equipamientos o funciones descritos en este manual no estén instalados en su vehículo, o bien solo estén disponibles en ciertos mercados. Para obtener información precisa sobre el equipamiento, favor lea la documentación de venta correspondiente o bien consulte con el concesionario donde ha adquirido el vehículo.

Información de la llave

Tipo 1

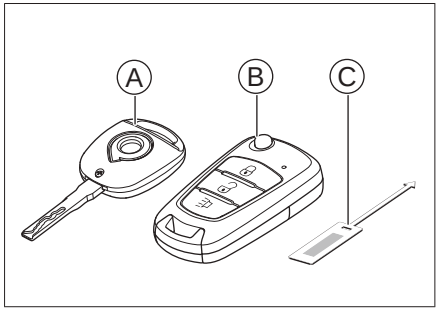

24733C80257A

Ⓐ Llave mecánica recta

Ⓑ Llave remota plegable

Ⓒ Tarjeta de códigos de la llave

Tipo 2

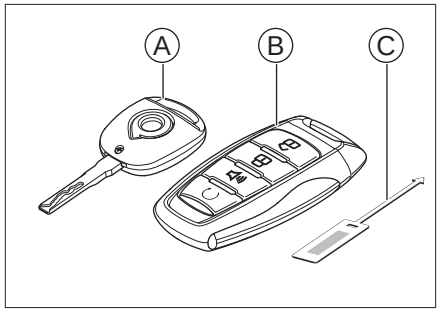

D8FA0DFDA7F9

Ⓐ Llave mecánica recta

Ⓑ Llave inteligente

Ⓒ Tarjeta de códigos de la llave

Nota

- Por favor, guarde apropiadamente la tarjeta de códigos de la llave. Esta tarjeta tiene los códigos para crear una llave nueva, sólo con estos códigos puede usted solicitar una llave de repuesto a servio Great Wall.
- Al momento de comprar o transferir el vehículo, se debe entregar esta tarjeta

de códigos al nuevo propietario.

Introducción a los botones

Llave remota plegable

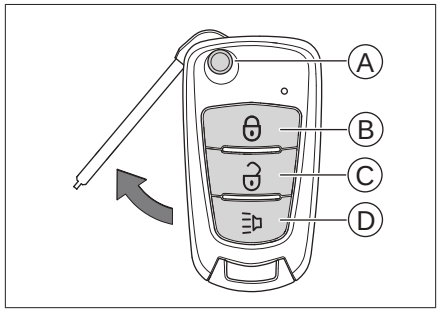

FEB625A5D129

Ⓐ Botón de plegado

Ⓑ Botón de bloqueo

Ⓒ Botón de desbloqueo

Ⓓ Botón localizador del vehículo

Llave inteligente

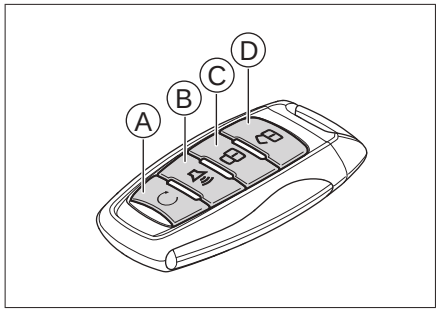

AC1ABAC1B433

Ⓐ Botón de arranque

Ⓑ Botón localizador del vehículo

Ⓒ Botón de bloqueo

Ⓓ Botón de desbloqueo

Botón de plegado

Después de presionar el botón de plegado, la lave mecánica será expulsada.

Al presionar el botón de plegado, la llave mecánica se vuelve a la posición original.

Botón de bloqueo

Al presionar el botón de bloqueo se aseguran todas las puertas. En ese instante, las luces de dirección parpadearán 1 vez.

Nota

Cuando se bloquean las puertas, si las luces de dirección no parpadean, por favor compruebe si todas las puertas y la cubierta a prueba de lluvia (si la hubiera) están completamente cerradas.

Botón de desbloqueo

Al presionar el botón de desbloqueo, se desbloquean todas las puertas. En ese instante, las luces de dirección parpadearán 2 vez.

Botón localizador del vehículo

Con todas las puertas y el portón trasero bloqueados, al presionar el botón de localización del vehículo, se activará la función de localización para ayudarle a encontrar su vehículo rápidamente en el

estacionamiento y otros lugares.

Al presionar el botón de localización del vehículo durante la alarma de localización, se puede desactivar la función de localización.

Botón de arranque

Con la chapa de contacto en modo LOCK, presione el botón de arranque y enseguida mantenga presionado para arrancar el vehículo de manera remota.

⚠ Atención

- No debe cambiar la frecuencia de transmisión e incrementar la potencia de transmisión (lo que incluye instalar adicionalmente un amplificador de potencia), y no debe conectar la antena sin autorización ni utilizar otra antena transmisora.
- Durante el uso, no debe causar ninguna interferencia perjudicial a los servicios de radiocomunicación legales; si descubre tal interferencia deberá dejar de utilizar la llave y tomar medidas para eliminar la interferencia antes de volver a usarla.
- Durante el uso, puede ser interferida por diversos tipos de equipos de radio, causando corto fallo de función.

Reemplazo de batería

⚠ Advertencia

Se incluyen baterías de botón en la llave del vehículo.

- Las baterías de botón integradas en la llave del vehículo son peligrosas y deben mantenerse fuera del alcance de los niños en todo el momento, ya sean nuevas o usadas.
- La batería de botón puede causar lesiones graves o fatales en 2 horas o menos si se traga o se coloca en cualquier parte del cuerpo.
- Si sospecha que la batería ha sido tragada o colocada en cualquier parte del cuerpo, busque atención médica de inmediato.
- Por favor deseche las baterías según las leyes locales, y el tratamiento incorrecto de las baterías usadas dañará el medio ambiente.

⚠ Atención

- Al reemplazar la batería, asegúrese de tener ambas manos secas. La humedad puede hacer que la batería se oxide.
- No toque o mueva cualquier otra parte.
- La batería debe ser instalada con los terminales positivo y negativo en las posiciones correctas.
- Cuando cambie la batería, asegúrese de no perder ninguna de sus partes.

Llave de control remoto plegable

1. Abre la tapa trasera de la llave para quitarla.

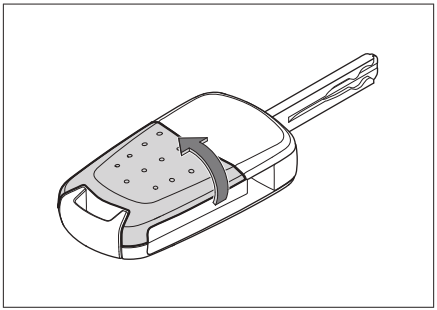

7D5C18D9A2EE

Abre la tapa trasera de la llave según la dirección de la flecha mostrada en la figura.

2. Quite la batería.

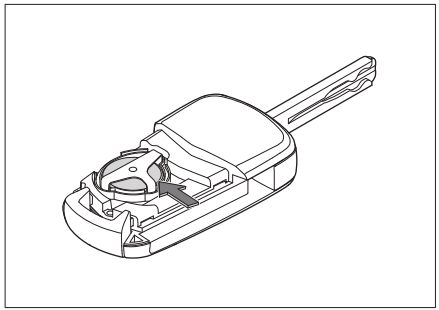

EE84AFE308FC

Empuje la batería según la dirección de la flecha mostrada en la figura.

3. Cambie batería nueva.

   Meta la batería y deje el lado positivo hacia arriba.

   Modelo de la batería: CR1632.

4. Monte la tapa posterior de la llave.

   Después de la instalación, confirme si pueden funcionar normalmente los botones de la llave.

Llave inteligente

1. Empuje el botón de liberación para sacar la llave mecánica.

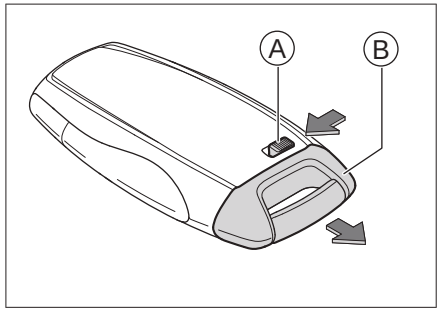

9B8FDA72CDC3

Ⓐ Botón de liberación

Ⓑ Llave mecánica

2. Abra la tapa posterior de la llave suavemente con un destornillador de cabeza plana y desmóntela.

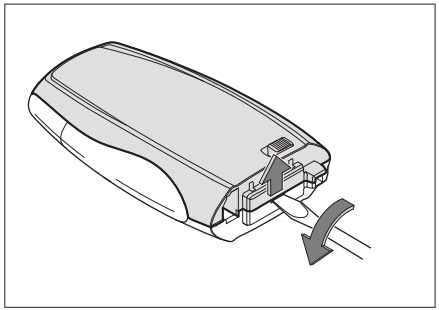

DECEDD0B432D

3. Saque la batería vieja y coloque la nueva batería en la hendidura.

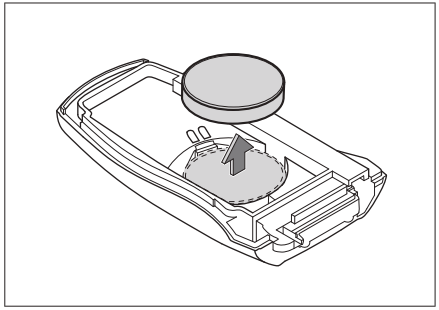

B3FF8DF9892A

Al meter la batería, el lado positivo está hacia abajo.

Modelo de la batería: CR2032.

4. Monte la tapa posterior de la llave.

Después de la instalación, confirme si pueden funcionar normalmente los botones de la llave.

Equipamiento del vehículo

Favor tenga en cuenta que este manual incluye todos los equipamientos estándar, equipamientos por país y equipamientos especiales de esta serie de modelos. Por tanto, es posible que algunos de los equipamientos o funciones descritos en este manual no estén instalados en su vehículo, o bien solo estén disponibles en ciertos mercados. Para obtener información precisa sobre el equipamiento, favor lea la documentación de venta correspondiente o bien consulte con el concesionario donde ha adquirido el vehículo.

Bloqueo y desbloqueo con el sistema de entrada inteligente

Cuando usted lleva consigo la llave inteligente, puede utilizar el sistema de entrada inteligente para bloquear y desbloquear las puertas.

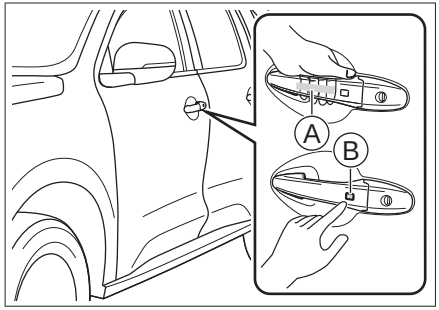

2E817EBA004B

Ⓐ Sensor de desbloqueo

Ⓑ Botón de bloqueo

Operación de desbloqueo

Toque el sensor de desbloqueo para desbloquear todas las puertas y el portalón. En ese instante, las luces de dirección parpadearán 2 veces.

Operación de bloqueo

Al presionar el botón de bloqueo se aseguran todas las puertas. En ese instante, las luces de dirección parpadearán 1 vez.

Nota

Cuando se bloquean las puertas, si las luces de dirección no parpadean, por favor compruebe si todas las puertas están completamente cerradas. Para el vehículo equipado con una lona impermeable (con cubierta alta o cubierta plana), por favor verifique también si la lona impermeable está completamente cerrada.

Nota

- Solo es posible operar las puertas que pueda detectar la llave inteligente.
- No se permite realizar las operaciones de bloqueo y desbloqueo al mismo tiempo.
- Puede que no sea posible bloquear o desbloquear las puertas si opera la manilla de puerta llevando guantes.
- La señal de radio para el sistema de entrada inteligente es bastante débil, por lo

que la comunicación entre la llave inteligente y el vehículo puede verse afectada si hay otros equipos de radio u obstáculos en los alrededores, lo que hará que el sistema no funcione con normalidad.

Bloqueo y desbloqueo con botones de la llave

Por favor véase la introducción a los botones de la llave.(▷ Page 35)

Bloqueo y desbloqueo con botones de cierre centralizado

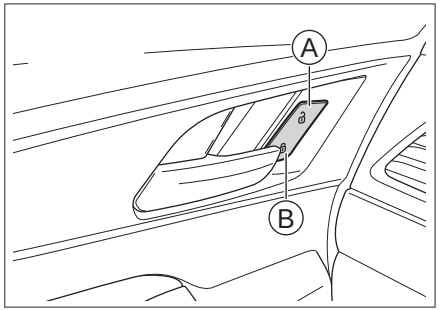

465758554C52

Ⓐ Botón de desbloqueo

Ⓑ Botón de bloqueo

Se pueden bloquear o desbloquear todas las puertas.

Desbloqueo con la manilla interior

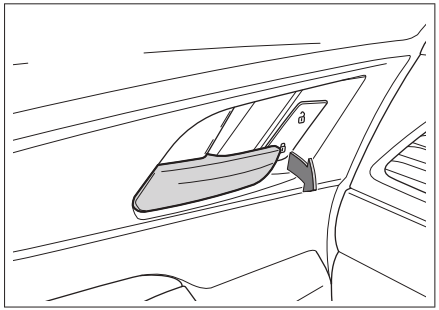

8AD5CFE44F13

Vehículo con volante a la izquierda: cuando las puertas están bloqueadas, tire la manilla interior de la puerta del conductor para abrir la puerta directamente; tire la hebilla interior de la puerta del ocupante para desbloquear la puerta, vuelva a tirarla para abrir la puerta.

Vehículo con volante a la derecha: con las puertas bloqueadas, tire la manilla interior de la puerta para desbloquearla, y tire otra vez para abrirla.

Nota

Al utilizar el tirador interior para abrir las puertas traseras, asegúrese de que el seguro para niños esté cerrado, de lo contrario, no será posible abrir las puertas traseras.

Bloqueo y desbloqueo con llave mecánica

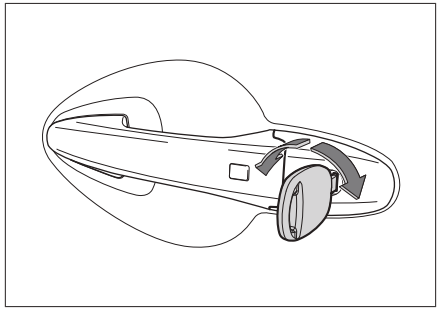

E5CF4263FB5F

Inserte la llave mecánica en la bocallave de las puertas, gírela para bloquear y desbloquear las puertas.

Nota

Al utilizar la llave mecánica para desbloquear las puertas, puede activar la alarma antirrobo del vehículo.(▷ Page 291)

Bloqueo en situaciones de emergencia

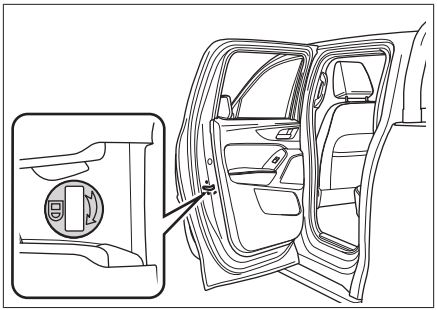

6F1C75B3B63F

La puerta del copiloto y las puertas de la fila trasera están equipadas con los dispositivos de bloqueo de emergencia de puertas.

Cuando se desconecta la alimentación del vehículo o la llave de control remoto carece de energía eléctrica, las puertas no pueden bloquearse por el sistema de cerradura eléctrica de puertas, gire la bocallave con la llave mecánica según la dirección indicada por la flecha en la figura, luego cierre la puerta para bloquearla.

Seguro para niños

Si el vehículo lleva niños, es recomendable sentarlos en los asientos traseros relativamente más seguros, porque las puertas de la fila trasera vienen equipadas con seguro para niños, con lo que se puede prevenir que los niños abran las puertas de forma fortuita.

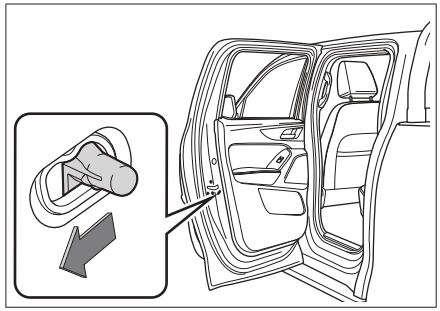

DF4D42DBE44B

Mueva según la dirección indicada en la figura para abrir el seguro para niños. Mueva en sentido contrario para cerrar el seguro para niños.

Advertencia

Las puertas traseras son las únicas que se equipan del seguro para niños, si un niño viaja solo en la fila trasera, active a la vez los seguros para niños en ambas puertas traseras, a fin de evitar que las abra fortuitamente y cause un accidente.

Nota

Tras activar el seguro para niños solo se podrán abrir las puertas tirando desde fuera de la manilla exterior.

Rebloqueo automático

Cuando todas las puertas y el portón trasero están bloqueados, después de haberlos desbloqueados por presionar la llave, si los estados del interruptor de encendido y todas las puertas y el portón trasero no cambian dentro de 30 segundos, se bloquearán de manera automática todas las puertas y el portón trasero.

Nota

Para el vehículo equipado con una lona impermeable (con cubierta alta o cubierta plana), por favor mantenga la lona impermeable no cambiada durante 30 segundos, de lo contrario, la función de recuperación para protección automática fallará.

Bloqueo automático en conducción

Una vez que la velocidad del vehículo supere los 15 Km/h, todas las puertas y el portón trasero se bloquean automáticamente.

Nota

Antes de conducir, debe asegurarse de que todas las puertas y el portón trasero estén completamente cerrados.

Desbloqueo automático en caso de colisión

Cuando el botón de encendido está en modo ON, y el sistema detecta una colisión, todas las puertas se desbloquean de manera automática.

Bloqueo a prueba de errores

La puerta del conductor está bloqueada, bloqueará automáticamente todos los cierres de las puertas después de cerrar la última puerta.

Equipamiento del vehículo

Favor tenga en cuenta que este manual incluye todos los equipamientos estándar, equipamientos por país y equipamientos especiales de esta serie de modelos. Por tanto, es posible que algunos de los equipamientos o funciones descritos en este manual no estén instalados en su vehículo, o bien solo estén disponibles en ciertos mercados. Para obtener información precisa sobre el equipamiento, favor lea la documentación de venta correspondiente o bien consulte con el concesionario donde ha adquirido el vehículo.

Cierre el portón del maletero

Para vehículo no equipado con interruptor cerradura de portalón

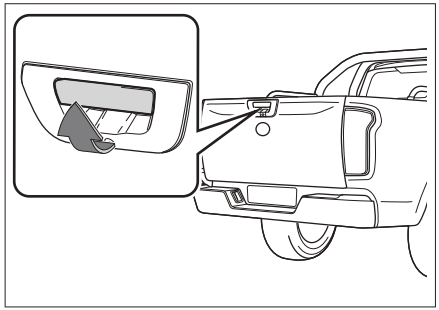

F2C40166BE7D

Tire el tirador del portón del maletero directamente para abrir el portón del maletero.

Para vehículo equipado con interruptor cerradura de portalón

El interruptor de la cerradura de portalón está ubicado en el lado interior del portalón.

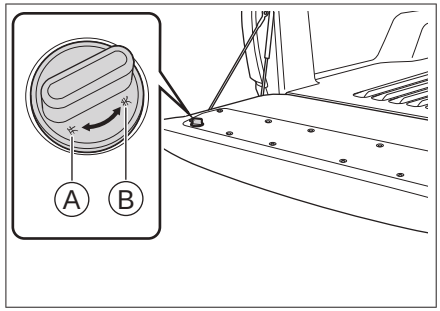

3674A512D688

Ⓐ Abertura

Ⓑ Cierre

Gire el interruptor de la cerradura del portalón a la posición【Cierre】para bloquear la portalón y no abrirá la portalón por tirar la manija de la puerta.

Gire el interruptorde la cerradura de la portalón a la posición 【Abertura】 para desbloquear el portalón, y podrá abrir el portalón por tirar la manija.

⚠ Atención

› Si está equipado un lona impermeable, debe abrirlo antes de abrir el portalón,

de lo contrario, podrá dañar la lona impermeable u otros componentes.

› Al abrir el portón del maletero, debe extender las bisagras de ambos lados completamente para que el portón del maletero se mantiene paralelo a la parte inferior del maletero.

› Después de cerrar el portón del maletero, compruebe si está completamente cerrado.

Apertura y cierre de lona impermeable (tipo alto)

Apertura

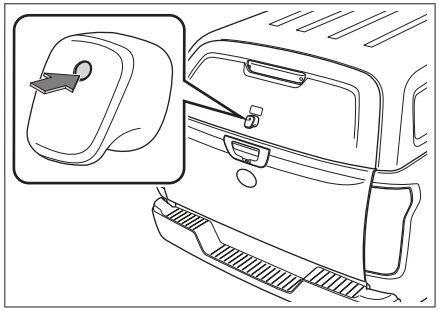

C319F95DCFBD

Con la puerta del conductor desbloqueada, presione el micro interruptor del portalón y levante la lona impermeable con las manos.

Cierre

1. Cierre y bloquee el portalón.
2. Tire hacia abajo la lona impermeable y presiónela desde el exterior del vehículo antes de su cierre completo para cerrarla completamente.

Apertura de emergencia desde exterior

Cuando la lona impermeable no se puede abrir a través del sistema de cerradura eléctrica de puertas, se puede abrir con su llave en caso de emergencia.

1. Apalanque la tapa de lona impermeable con un destornillador de cabeza plana cubierta de paño.

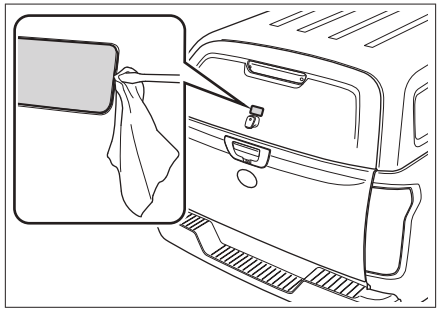

B97F4F10BA2F

2. Inserte la llave de la lona impermeable en el ojo de la cerradura y gire la llave para desbloquear la lona impermeable.

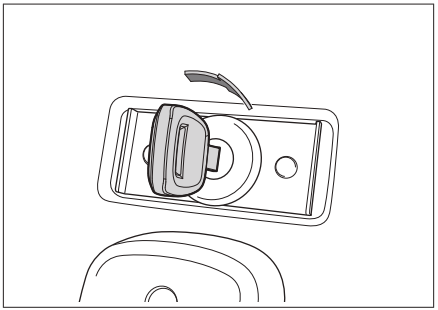

1C31B873ADA3

3. Después de desbloquear la lona impermeable, puede levantarla manualmente.

Apertura de emergencia desde interior

Está prohibido llevar personas en el pick-up, pero en algunos casos inesperados, si una persona está encerrada en el pick-up, puede rescatarse a sí misma a través del dispositivo de desbloqueo interno.

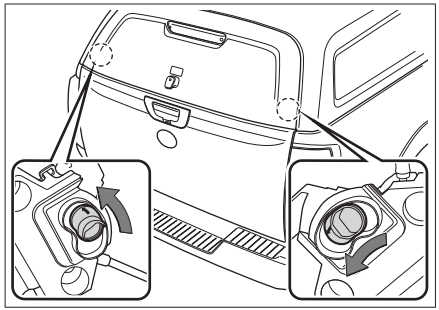

15393BC9AA2B

Como se ilustra en la figura, después de girar los dispositivos de desbloqueo izquierdo y derecho de la lona impermeable, la cual se abrirá manualmente.

⚠ Advertencia

- Está prohibido conducir el vehículo con la lona impermeable abierta.
- Tenga especial cuidado al abrir o cerrar la lona impermeable cuando otras personas estén cerca de ella para evitar las lesiones.
- Al cerrar la lona impermeable, tenga cuidado para que la bolsa que lleve consigo o la corbata no queden atrapadas.
- No permite que el niño opere la lona impermeable, de lo contrario, es posible causar lesiones inesperadas.

⚠ Atención

- Está prohibido abrir el portalón cuando la lona impermeable está cerrada, de lo contrario, es posible dañar la lona impermeable u otros componentes.
- No use fuerza excesiva al abrir la lona impermeable, de lo contrario, la lona impermeable puede dañarse fácilmente.
- Debe tener cuidado al abrir la lona impermeable en un entorno muy ventoso. Debido a la presión del viento, la lona impermeable se puede abrir demasiado y tiene la deformación.
- No monte ni pegue ningún objeto decorativo en el bombin de levante de la lona

impermeable.

› No aplique la fuerza transversal para tirar la lona impermeable, de lo contrario, se deformará el bombin de levante.

Nota

› No monte accesorios pesados en la lona impermeable, de lo contrario, será posible que el bombin de levante no pueda abrir la lona impermeable por completo.

› No desmonte la lona impermeable sin permiso.

Apertura y cierre de lona impermeable (tipo plano)

Abrir

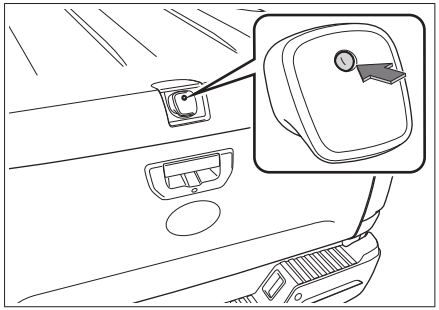

9A56A73F7ED1

Con la puerta del conductor desbloqueada, presione el micro interruptor de la lona impermeable y levante la lona impermeable con las manos.

Cerrar

1. Cierre y bloquee el portón trasero.
2. Jale la lona impermeable lentamente hacia abajo mediante la correa auxiliar para que la lona impermeable baje completamente.

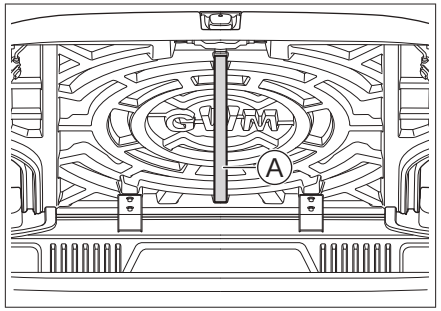

BA21DA292171

Ⓐ Correa auxiliar

3. Suelte la correa auxiliar para regresarla al maletero.

4. Presione ambos lados de la lona impermeable respectivamente desde el exterior (como se muestra en la figura), al oír el sonido "ka-da", significa que la lona impermeable está bloqueada.

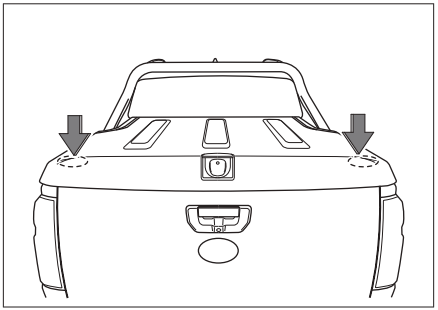

971E3478C863

5. Compruebe que la lona impermeable esté completamente cerrada.

Apertura de emergencia desde exterior

Cuando la lona impermeable no se puede abrir a través del sistema de cerradura eléctrica de puertas, se puede abrir con su llave en caso de emergencia.

1. Desmonte la cubierta.

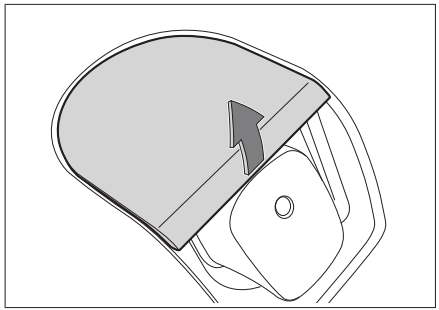

DFAEB992A456

2. Inserte la llave de la lona impermeable en el ojo de la cerradura y gire la llave para desbloquear la lona impermeable.

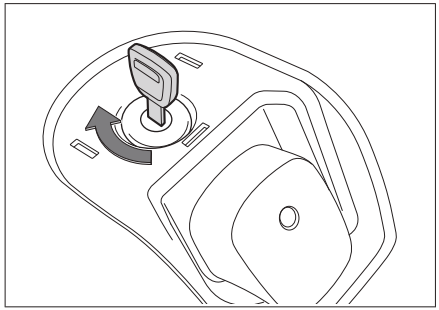

304FB4A25824

3. Eleve la lona impermeable manualmente.

Apertura de emergencia desde interior

Está prohibido llevar personas en el pick-up, pero en algunos casos inesperados, si una persona está encerrada en el pick-up, puede rescatarse a sí misma a través del dispositivo de desbloqueo interno.

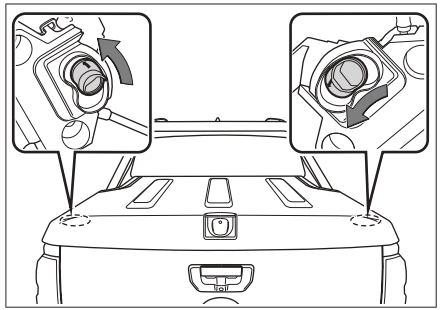

BEE5426C2EC3

Como se ilustra en la figura, después de girar los dispositivos de desbloqueo izquierdo y derecho de la lona impermeable, la cual se abrirá manualmente.

Advertencia

- Está prohibido conducir el vehículo con la lona impermeable abierta.
- Tenga especial cuidado al abrir o cerrar la lona impermeable cuando otras personas estén cerca de ella para evitar las lesiones.
- Al cerrar la lona impermeable, tenga cuidado para que la bolsa que lleve consigo o la corbata no queden atrapadas.
- No permite que el niño opere la lona impermeable, de lo contrario, es posible causar lesiones inesperadas.
- Al utilizar la correa auxiliar, se prohíbe aplicar fuerza excesiva y se prohíbe que los brazos u otras partes del cuerpo se encuentren dentro del alcance de movimiento de la lona impermeable, de lo contrario, los brazos pueden atraparse o sufrir otra lesión accidental.

Atención

- Está prohibido abrir el portón trasero cuando la lona impermeable está cerrada, de lo contrario, es posible dañar la lona impermeable u otros componentes.
- No use fuerza excesiva al abrir la lona impermeable, de lo contrario, la lona impermeable puede dañarse fácilmente.
- Debe tener cuidado al abrir la lona impermeable en un entorno muy ventoso. Debido a la presión del viento, la lona impermeable se puede abrir demasiado y tiene la deformación.
- No monte ni pegue ningún objeto decorativo en el bombín de levante de la lona impermeable.
- No aplique la fuerza transversal para tirar la lona impermeable, de lo contrario, se deformará el bombín de levante.

Nota

- No monte accesorios pesados en la lona impermeable, de lo contrario, será posible que el bombín de levante no pueda abrir la lona impermeable por completo.
- No desmonte la lona impermeable sin permiso.

Pedal del portón trasero

El pedal le permite entrar en y salir del maletero de forma más conveniente.

Advertencia

- Se necesita estacionar el vehículo sobre el suelo horizontal para usar el pedal.
- Sólo se debe usar el pedal en el área de iluminación suficiente.
- Asegúrese de que el pedal esté limpio antes de usarlo.
- No use el pedal con pies desnudos.
- Asegúrese de controlar la carga del pedal (peso total de personas y mercancías) por debajo de 150kg.
- Se prohíbe conducir el vehículo con el

pedal desplegado.

Abra el pedal

1. Abra el portón del maletero.
2. Presione el botón en el centro del tablero protector del pedal, el pedal saltará ligeramente.

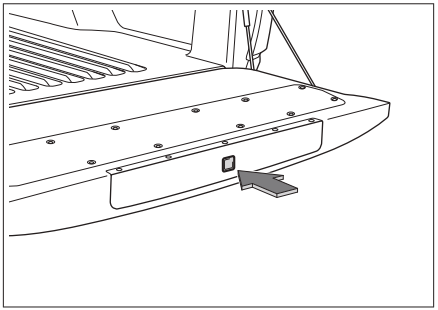

B14F414C7C4E

3. Tire el pedal completamente hacia afuera y bájelo a la posición más baja.

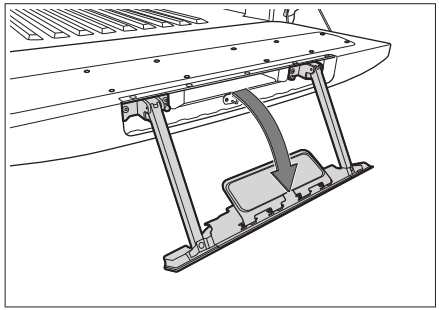

C764CB7D5923

⚠ Atención

Se prohíbe arrastrar ni izar ningún objeto con el pedal.

Recuperación del pedal

Gire el pedal hacia arriba a la posición horizontal, luego empújelo al posición hasta que esté completamente fijo.

Para la carga de mercancía

› La longitud y la anchura de mercancías cargadas no deben exceder del compartimiento de mercancías.

Para la seguridad de mercancías, fije bien las mercancías con lona o soga para evitar caerse.

› No debe cargar las mercancías demasiado alto.

Debe disminuir la altura de mercancía como sea posible para evitar el bamboleo horizontal del vehículo debido a la influencia generada por el viento o a las fuerzas inerciales en las curvas.

› Debe hacen posible que evitar cargas pesadas en la puerta del compartimento de carga. Si es inevitable, preste atención a lo siguiente, de lo contrario, puede dañarse la puerta.

Antes de la conducción, asegúrese de que la puerta del compartimento de carga está cerrada completamente. Se prohíbe conducir el vehículo cuando la puerta del compartimento de carga está

abierta.

El peso de carga para el uso diario debe ser inferior a 150kg.

Al cargar o descargar las mercancías, se prohíbe causar el impacto dinámico a la puerta del compartimento de carga.

Durante la conducción, las mercancías deben estar firmemente sujetas para evitar que los tumbos y los movimientos de las mercancías provoquen impacto a la puerta del compartimento de carga.

No coloque las mercancías en la puerta del compartimento de carga durante largo tiempo.

⚠ Advertencia

- Se prohíbe transportar personas en compartimento de carga
- Se prohíbe transportar personas y animales en compartimento de carga equipados con cubierta impermeable, de lo contrario, puede causar muerte debido a la falta de oxígeno.
- Se prohíbe arrojar colillas, cerillas no apagadas y otras fuentes de ignición fuera del vehículo, de lo contrario, pueden encender la mercancía, provocando un incendio debido a que ser arrastrado por el viento al compartimento.

⚠ Atención

- Se prohíbe el uso de jaula de seguridad y puerta de compartimento de carga para soportar mercancías.
- Se prohíbe cargar las mercancías de manera desigual, de lo contrario puede causar mercancías inestables y sobrecarga parcial del vehículo, e incluso dañar el compartimento de carga y el chasis.

Equipamiento del vehículo

Favor tenga en cuenta que este manual incluye todos los equipamientos estándar, equipamientos por país y equipamientos especiales de esta serie de modelos. Por tanto, es posible que algunos de los equipamientos o funciones descritos en este manual no estén instalados en su vehículo, o bien solo estén disponibles en ciertos mercados. Para obtener información precisa sobre el equipamiento, favor lea la documentación de venta correspondiente o bien consulte con el concesionario donde ha adquirido el vehículo.

Interruptor de ventanas

Interruptor de alzavidrios del lado de conductor

Vehículo con cabina de fila única

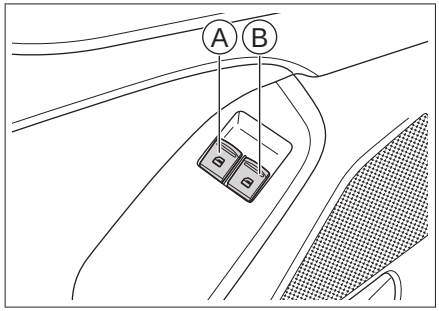

23632088D5C5

Ⓐ Interruptor de alzavidrios del lado de conductor

Ⓑ Interruptor de alzavidrios del lado de ocupante delantero

Vehículo con cabina de fila doble

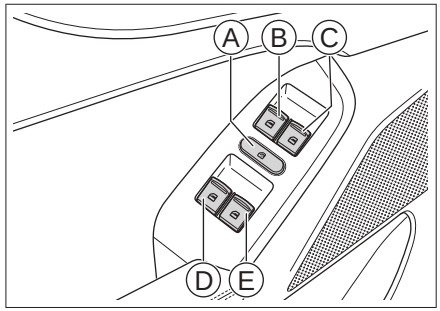

7B3469C69DB7

Ⓐ Interruptor de alzavidrios

Ⓑ Interruptor de alzavidrios del lado de conductor

Ⓒ Interruptor de alzavidrios del lado de ocupante delantero

Ⓓ Interruptor de alzavidrios del lado trasero izquierdo

Ⓔ Interruptor de alzavidrios del lado trasero derecho

Operación manual

Para abrir o cerrar la ventanilla del vehículo, presione o tire hacia arriba el interruptor correspondiente y mantenga presionado hasta que la ventanilla del vehículo alcance la posición adecuada y luego suelte el interruptor.

⚠ Advertencia

Antes de cerrar la ventana, compruebe que la cabeza y las manos de todos los ocupantes estén fuera del auto. De lo contrario, causará lesión muy grave.

Ascenso y descenso con un toque de botón

Pulse el interruptor de la ventanilla hasta superar el punto de presión y suéltelo, la ventanilla se abrirá automáticamente por completo. Suba este interruptor para detenerlo en la mitad de su recorrido.

Suba hacia arriba del interruptor de la ventanilla hasta superar el punto de presión y suéltelo, la ventanilla se cerrará automáticamente por completo. Pulse este interruptor para detenerlo en la mitad de su recorrido.

ℹ Nota

- Debido a las diferentes configuraciones de modelo del vehículo, algunos vehículo tiene una sola función de ascenso y descenso con un toque de botón en el lado de conductor según su modelo.
- Debido a las diferentes configuraciones de modelo del vehículo, algunos vehículo tiene una sola función de ascenso y descenso con un toque de botón en el lado de conductor según su modelo.

⚠ Atención

En el entorno de baja temperatura, el vidrio de la ventana y el marco de la ventana pueden congelarse y congelarse, lo que hace que el vidrio no pueda levantarse o descenderse normalmente. En este momento, no fuerce la operación de repetidamente para evitar daños en el mecanismo de elevación.Después de que sube la temperatura dentro del automóvil, el vidrio se puede subir y bajar normalmente después de descongelarlo.

Bloqueo de ventanilla

Después de pulsar el interruptor de bloqueo de ventanilla, la ventanilla correspondiente no se controla con el interruptor de la ventanilla de la puerta trasera.

Si pulsa de nuevo el interruptor de bloqueo de ventanilla, se restablecerá la función del interruptor de la ventanilla trasera.

⚠ Advertencia

Si el vehículo lleva niños, es recomendable sentarlos en los asientos traseros relativamente más seguros, y activar la función de bloqueo de ventana.

Interruptores de las ventanas de los pasajeros

En cada apoyabrazos de puerta del ocupante hay un interruptor del elevalunas eléctrico. Al operar este interruptor se puede abrir o cerrar la correspondiente ventana.

⚠ Atención

Después de la operación repetida del interruptor del elevalunas, es posible activar la función de protección térmica para proteger el motor del elevalunas. En este caso, el interruptor del elevalunas desactivará temporalmente y no podrá controlar la elevación del elevalunas. Después de que se enfríe el motor, el interruptor del elevalunas se volverá normal automáticamente.

Función de antiatrapamiento

En el proceso de cierre automático de las ventanas, si se detectan sustancias extrañas entre la ventana y su marco, la ventana dejará de cerrarse y bajará automáticamente por una distancia.

ℹ Nota

Debido a las diferentes configuraciones del vehículo, solo la ventana del lado del conductor está equipada con esta función para algunos modelos.

⚠ Advertencia

- Está prohibido utilizar cualquier parte del cuerpo para probar la función antiaplastamiento.
- En el instante cuando la ventana se cierra completamente, si algún objeto está atrapado, el función antiaplastamiento no podrá actuar.

ℹ Nota

En condiciones adversas, tales como baja temperatura y turbulencias severas, el vidrio puede activar la función antiaplastamiento durante la subida, y no puede lograr cerrarse. En tal caso, tire hacia arriba el interruptor de la ventana hasta que sobrepase el punto de presión para cerrarla.

Inicialización

En caso de trastorno de la función de elevación por un solo botón, puede restaurarla mediante las siguientes operaciones.

1. Cambie el interruptor de encendido en el modo ON.
2. Levante el interruptor con la función de elevación por un solo botón encima del punto de presión hasta que la ventana esté completamente cerrada, manténgala durante aproximadamente 3 segundos.
3. Vuelva a operar los interruptores de cada elevalunas, para que cada uno lleve a cabo una subida completa y

una bajada completa.

Nota

Cuando la función de elevación está en desorden, las ventanillas con función de Una Clave tienen que restablecer, y también necesita hacer la restablecimiento después de cada desconexión de la batería y nueva energización.

Equipamiento del vehículo

Favor tenga en cuenta que este manual incluye todos los equipamientos estándar, equipamientos por país y equipamientos especiales de esta serie de modelos. Por tanto, es posible que algunos de los equipamientos o funciones descritos en este manual no estén instalados en su vehículo, o bien solo estén disponibles en ciertos mercados. Para obtener información precisa sobre el equipamiento, favor lea la documentación de venta correspondiente o bien consulte con el concesionario donde ha adquirido el vehículo.

Apertura y cierre del quemacocos

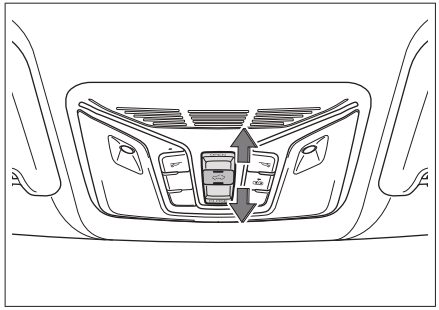

166729AA17D1

Apertura y cierre por inclinación

Operación manual

› Presione y mantenga presionado el botón de quemacocos, el quemacocos se abrirá inclinándose gradualmente.

› Tire y mantenga tirado el botón de quemacocos, el quemacocos se cerrará.

› Puede soltar el botón a fin de detener el quemacocos en proceso.

Operación automática

› Presione el botón de quemacocos y suéltelo, el quemacocos se abrirá inclinándose hasta el ángulo máximo y luego se detiene.

› Tire el botón de quemacocos y suelte, el quemacocos se cerrará.

› Opere de nuevo el botón a fin de detener el quemacocos en proceso.

Apertura y cierre por deslizamiento

Operación manual

› Tire y mantenga tirado el botón de quemacocos, el quemacocos se abrirá deslizando.

› Presione y mantenga presionado el botón de quemacocos, el quemacocos se cerrará.

› Puede soltar el botón a fin de detener el quemacocos en proceso.

Operación automática

› Tire el botón de quemacocos y suelte, el quemacocos se abrirá automáticamente

hasta una posición adecuada. Después de tirar el botón de quemacocos nuevamente y luego soltarlo, el quemacocos se abrirá automáticamente por completo.

› Presione el botón de quemacocos y suéltelo, el quemacocos se cerrará automáticamente.

› Opere de nuevo el botón a fin de detener el quemacocos en proceso.

⚠ Advertencia

› No se asome las manos o la cabeza por la quemacocos durante la conducción. Si choca con objetos fuera del vehículo o se encuentra con frenado de emergencia, es fácil causar lesiones graves o incluso la muerte.

› Cuando el quemacocos se esté cerrando, tenga cuidado de no dejar aprisionados a las manos, la cabeza, el cuello u otras partes del cuerpo de otra persona para evitar lesiones graves.

› No permita que los niños operen el quemacocos.

Visera

Cuando el techo solar se abre, la visera se abre automáticamente hasta cierto punto según la apertura del techo solar.

Cuando el techo solar está cerrado y sólo la visera está abierto, es necesario empujar manualmente la visera para abrirla.

Cuando el parasol está cerrado, es necesario tirar manualmente hacia delante para cerrarlo.

⚠ Advertencia

› No permita que los niños operen la visera.

› Cuando la visera se está cerrando, tenga cuidado de no dejar aprisionados a las manos, la cabeza, el cuello u otras partes del cuerpo de otra persona para evitar lesiones graves.

› Se prohíbe cerrar la visera con el techo solar abierto o antes de que se haya cerrado por completo, para evitar la caída del parasol y los graves daños personales.

⚠ Atención

Por favor no presione con fuerza la visera del techo solar, para evitar que se desprenda o dañe la visera.

En caso de estacionamiento por un largo tiempo, se recomienda cerrar el techo solar y la visera para evitar que la temperatura aumentada dentro del vehículo dañe los interiores debido a la exposición prolongada.

Función de antiatrapamiento

Si se detecte un objeto durante el cierre automático del quemacocos, el cierre se detendrá y se retrocederá por una cierta

distancia.

⚠ Advertencia

Está prohibido utilizar cualquier parte del cuerpo para probar la función antiatrapamiento.

En el instante cuando el quemacocos se cierra completamente, si algún objeto está atrapado, el función antiatrapamiento no podrá actuar.

Inicialización

En caso de trastorno del sistema, puede restaurarlo mediante las siguientes operaciones.

1. Ponga la chapa de contacto en modo ON, abra inclinando el quemacocos hasta la posición máxima.
2. Presione y mantenga presionado por 8 segundos el botón de quemacocos, el quemacocos se mueve hacia adelante primero. Luego se cierra y se abre inclinándose hasta la posición máxima. Después de inclinar el quemacocos hasta su posición máxima, suelte el botón.
3. Presione y mantenga presionado el botón de quemacocos nuevamente dentro de 5 segundos, el quemacocos se cierra primero y luego se abre y se cierra nuevamente. Una vez que suelte el botón se logrará la inicialización, después del cierre completo del quemacocos.

Equipamiento del vehículo

Favor tenga en cuenta que este manual incluye todos los equipamientos estándar, equipamientos por país y equipamientos especiales de esta serie de modelos. Por tanto, es posible que algunos de los equipamientos o funciones descritos en este manual no estén instalados en su vehículo, o bien solo estén disponibles en ciertos mercados. Para obtener información precisa sobre el equipamiento, favor lea la documentación de venta correspondiente o bien consulte con el concesionario donde ha adquirido el vehículo.

Método de llenado

1. Tire de la palanca de depósito de combustible en la dirección que indica la flecha en el diagrama para abrir la tapa.

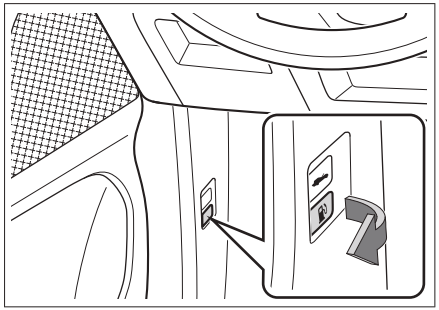

9F1A5CE712C9

2. Gire la tapa del depósito de combustible en contra de las agujas del reloj y ábrala.

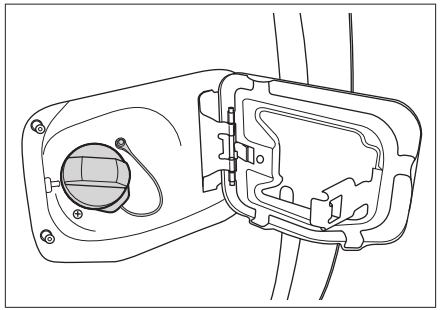

36BD7C284E92

⚠ Advertencia

› Al desenroscar la tapa del tanque de combustible, si escucha un sonido de "zip", no siga abriendo la tapa del tanque de combustible. Abra la tapa del tanque de combustible lentamente después de que desaparezca el sonido.

En climas cálidos, el combustible a alta presión puede escupir de la salida del tanque de combustible debido a una

presión interna excesiva, causando lesiones personales.

› Al repostar, los siguientes atenciones deben ser considerados:

El motor debe estar apagado.

Se prohíbe que los fuegos artificiales se acerquen al vehículo.

Está prohibido hacer o recibir llamadas.

Obedezca otras precauciones publicadas por la estación de servicio.

⚠ Atención

› No llene el combustible demasiado, llénelo hasta el primer disparo De lo contrario, el combustible puede entrar fácilmente en el bote de carbón, reduciendo la vida útil del bote de carbón.

› Al repostar, no deje que el combustible salpique en la carrocería del vehículo, de lo contrario, la pintura podría corroerse.

› Debe llenarse con combustible del tipo especificado.

3. Al cabo del llenado, reponga la tapa del depósito de combustible y gírela en sentido horario, hasta que se oiga un sonido "clic", lo que supone que la tapa del depósito de combustible está bien fijada.

ℹ Nota

La tapa del tanque de combustible debe estar instalada en su lugar, de lo contrario, puede hacer que se encienda la luz de falla del motor. (Tipo de vehículo de gasolina)

4. Cierre la puerta del depósito de combustible.

⚠ Atención

Está prohibido manejar la puerta del tanque de combustible con fuerza violenta para evitar la deformación y la rotura de mecanismo de bloqueo, de lo contrario, provocará una falla al abrir o cerrar la puerta del tanque de combustible.

Información de combustible

Modelo de gasolina

Ítem	Datos
Especificaciones del combustible	Gasolina sin plomo de grado 91 y superior (para Arabia Saudita, Emiratos Árabes Unidos, Qatar, Bahrein, Kuwait, Omán, Iraq)
	Gasolina sin plomo de grado 92 y superior (para otras regiones)
Volumen del depósito [L] (valor de referencia)	80±3

Vehículo de diésel

Artículo	Datos
Especificaciones del combustible	Diésel de 0°C de punto de congelamiento para vehículos (se usa en el entorno cuya temperatura mínima es superior a 4℃) Diésel No.-10 para vehículos (se usa en el entorno cuya temperatura mínima es superior a -5℃) Diésel de -35°C de punto de congelamiento para vehículos (se usa en el entorno cuya temperatura mínima es superior a -29℃) Diésel de -50°C de punto de congelamiento para vehículos (se usa en el entorno cuya temperatura mínima es superior a -44℃)

Artículo	Datos
Capacidad del tanque de combustible [L] (valor de referencia)	78±3

⚠ Atención

Está prohibido llenar vehículos diésel con gasolina, o llenar vehículos gasolina con diésel, de lo contrario provocará fallas en el motor.

⚠ Atención

El diésel debe cumplir la norma GB19147 o la equivalente.

Está prohibido llenar el diésel no conforme a la norma GB19147, de lo contrario, causará una degradación del rendimiento del motor y un desgaste anormal.

Equipamiento del vehículo

Favor tenga en cuenta que este manual incluye todos los equipamientos estándar, equipamientos por país y equipamientos especiales de esta serie de modelos. Por tanto, es posible que algunos de los equipamientos o funciones descritos en este manual no estén instalados en su vehículo, o bien solo estén disponibles en ciertos mercados. Para obtener información precisa sobre el equipamiento, favor lea la documentación de venta correspondiente o bien consulte con el concesionario donde ha adquirido el vehículo.

Apertura

1. Tire la hebilla debajo del tablero del lado del conductor, y el capó se abrirá por una rendija.

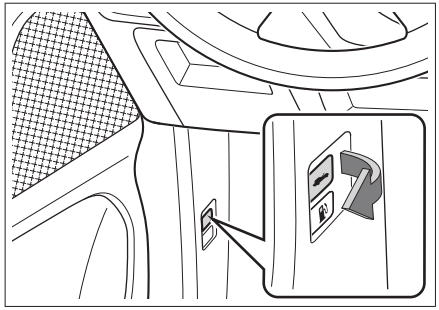

2E1CF20E9929

2. Meta la mano en la rendija, mueva hacia arriba la hebilla y levante el capó, y éste elevará automáticamente hasta que esté abierto.

Tipo 1

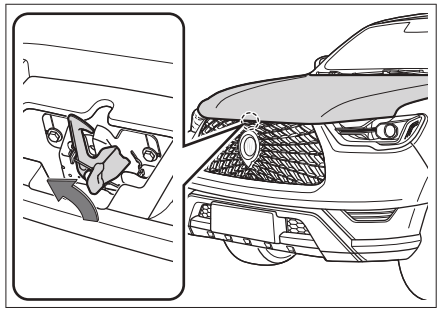

161D9239D892

Tipo 2

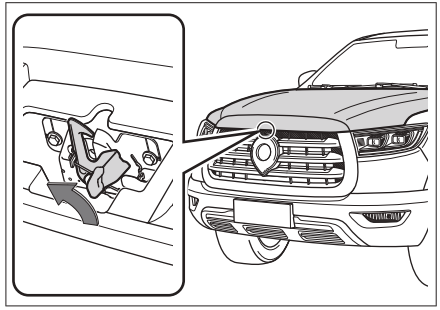

45D911E07EB6

Nota

En condiciones de baja temperatura, es posible que el bombin del capó no pueda

levantar el capó automáticamente, en tal caso, puede levantar el capó manualmente para abrirlo.

Cerrar

Tire del capó abajo, y en una altura de 20-30 cm del pestillo, utilice fuerza adecuada para presionar rápidamente el capó para cerrarla.

⚠ Advertencia

Asegúrese de que el capó está cerrada y bien bloqueada antes de conducir. De lo contrario, podría abrirse accidentalmente durante la conducción y provocar un accidente.

⚠ Atención

- Compruebe si hay restos quedados en la cabina antes de cerrar el capó.
- No utilice una fuerza excesiva al cerrar el capó. De lo contrario, podría producirse una deformación del capó.

Equipamiento del vehículo

Favor tenga en cuenta que este manual incluye todos los equipamientos estándar, equipamientos por país y equipamientos especiales de esta serie de modelos. Por tanto, es posible que algunos de los equipamientos o funciones descritos en este manual no estén instalados en su vehículo, o bien solo estén disponibles en ciertos mercados. Para obtener información precisa sobre el equipamiento, favor lea la documentación de venta correspondiente o bien consulte con el concesionario donde ha adquirido el vehículo.

Reposacabezas

Ajuste del apoyacabeza

⚠ Advertencia

Está prohibido ajustar el reposacabezas durante la circulación del vehículo.

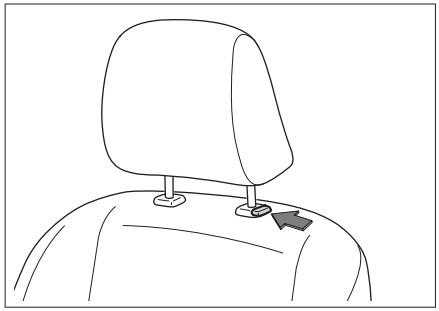

BC0A0EDAD2D2

- Para subir el apoyacabeza, puede levantarlo directamente hasta la posición deseada.
- Para bajar el apoyacabeza, pulse de manera prolongada el botón de ajuste del apoyacabeza y al mismo tiempo presione el apoyacabeza para bajarlo hasta la posición deseada.

ℹ Nota

La altura mínima de los reposacabezas no es su altura de utilización; a la hora de usarlos, deberá elevarlos a su posición de bloqueo.

ℹ Nota

Después de ajustar el reposacabezas, empújelo para asegurar que esté bloqueado fijamente.

La mejor posición para el apoyacabeza

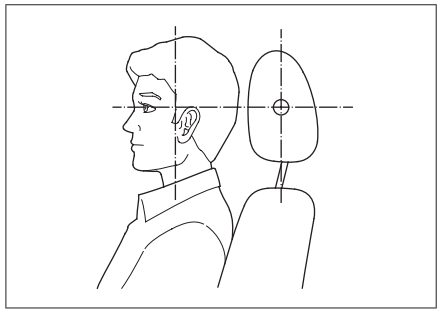

9E7765160C3A

Sólo cuando usted ajusta la altura del centro del apoyacabeza de modo que quede alineado a la parte superior de sus orejas, el apoyacabeza podrá ofrecerle la máxima protección.

Desmontaje del apoyacabeza

Para desmontar el apoyacabeza, pulse el

botón de ajuste del apoyacabeza y al mismo tiempo sacarlo completamente.

⚠ Advertencia

Está prohibido conducir con los reposacabezas quitados. De lo contrario, de producirse una colisión, el cuello recibirá un gran impacto que puede resultar en lesiones graves o incluso la muerte.

Asientos delanteros

Ajuste manual de los asientos

⚠ Advertencia

- Está prohibido ajustar el asiento durante la conducción del vehículo.
- Antes de conducir, ajuste el asiento para facilitar una posición correcta de conducción. De lo contrario, no sólo tendrán lugar fácilmente las operaciones erróneas, e incluso podrá provocarse un accidente, sin que los cinturones de seguridad, las bolsas de aire, los reposacabezas y otros equipos puedan jugar completamente su desempeño de seguridad.
- No incline demasiado el respaldo del asiento, a fin de evitar que el cuerpo salga de la banda horizontal en caso de colisión. El cinturón de seguridad sólo le podrá proporcionar la máxima protección cuando esté sentado rectamente con las espaldas bien apoyadas en el respaldo del asiento.

Ajuste de posición frontal y trasera

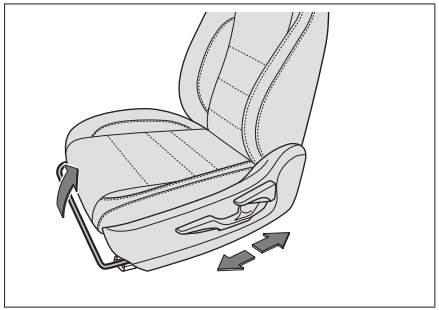

4911C776D766

Jale la palanca de ajuste de la posición del asiento, deslice el asiento hacia adelante y atrás hasta la posición necesaria, suelte la palanca de ajuste.

ℹ Nota

Al cabo de ajustar el asiento, debe confirmar que esté bloqueado fijamente.

Ajuste de inclinación del respaldo

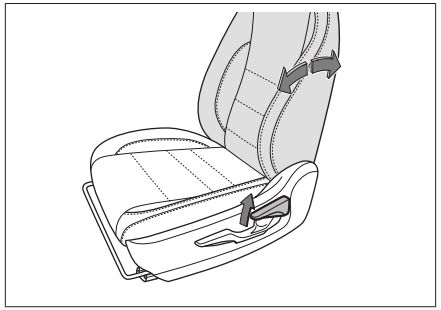

5CB89EED9DE0

Pegue el cuerpo en el respaldo, jale la palanca de ajuste del ángulo de inclinación del respaldo del asiento, incline el cuerpo hacia atrás para ajustar el respaldo al ángulo necesario, suelte la palanca de ajuste.

⚠ Atención

Levante la manija del ángulo de inclinación del respaldo completamente antes de ajustar el respaldo. De lo contrario, podrá provocar fallas mecánicas del asiento.

Ajuste de altura del asiento

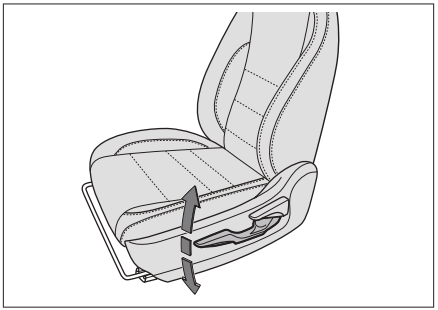

B4203C0300FA

- Si desea subir el asiento, jale la palanca de ajuste de altura del asiento repetidamente hacia arriba.
- Si desea bajar el asiento, presione la palanca de ajuste de altura del asiento repetidamente hacia abajo.

ℹ Nota

Algunas funciones sólo son aplicables al asiento del conductor.

Ajuste del asiento eléctrico

⚠ Advertencia

- Está prohibido ajustar el asiento durante la conducción del vehículo.
- Antes de conducir, ajuste el asiento para facilitar una posición correcta de conducción. De lo contrario, no sólo tendrán lugar fácilmente las operaciones erróneas, e incluso podrá provocarse un accidente, sin que los cinturones de seguridad, las bolsas de aire, los reposacabezas y otros equipos puedan jugar completamente su desempeño de seguridad.
- No incline demasiado el respaldo del asiento, a fin de evitar que el cuerpo salga de la banda horizontal en caso de colisión. El cinturón de seguridad sólo le podrá proporcionar la máxima protección cuando esté sentado rectamente con las espaldas bien apoyadas en el respaldo del asiento.

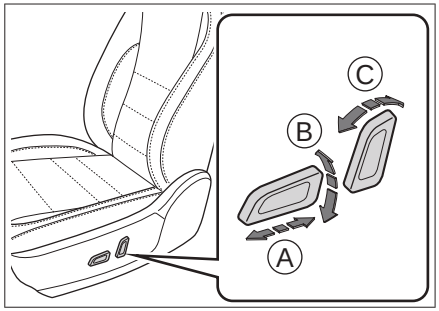

E494C6EA6F4F

Ⓐ Ajuste de posición frontal y trasera

Ⓑ Ajuste de altura del asiento

Ⓒ Ajuste de inclinación del respaldo

Nota

Algunas funciones sólo son aplicables al asiento del conductor.

Apoyabrazos delantero

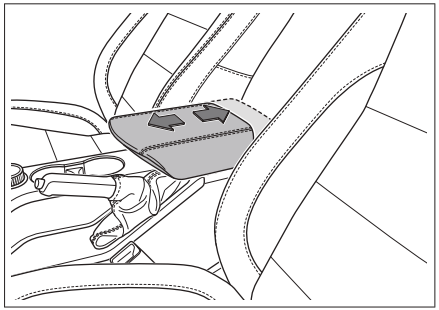

62B6BBC6A112

Deslice la tapa de la caja de almacenamiento hacia adelante a la posición adecuada, para proporcionarle al ocupante de la fila delantera un soporte del codo, para que le quede más cómodo el brazo.

Calefacción de asientos delanteros

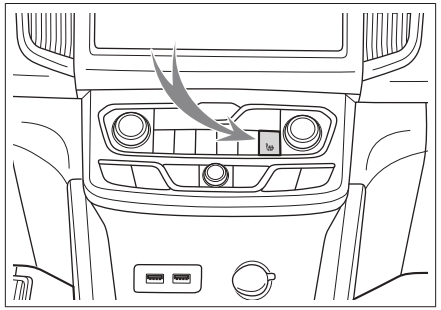

8D51139BF8DB

Puede acceder directamente a la interfaz de configuración de asientos delanteros mediante presionar el botón, con la chapa de contacto en modo ON y el procesador de medio activado.

9B298B536946

Puede ajustar el nivel de calefacción del asiento correspondiente mediante presionar el botón correspondiente en la interfaz, y se muestra la luz indicadora.

⚠ Advertencia

Los siguientes ocupantes deben tener especial atención cuando la función de calefacción del asiento está activada:

- Bebés, niños, ancianos, enfermos o discapacitados.
- Persona de piel sensible.
- Persona agotada.
- Persona soñolienta por beber o tomar el medicamento.

⚠ Atención

- Está prohibida cualquier modificación del asiento y de su sistema eléctrico. Ya que podrá afectar la función y la vida del calefactor del asiento.
- Para evitar el sobrecalentamiento del asiento, al emplear la función de calefacción del asiento, no coloque objetos de aislamiento térmico sobre el siento, tales como mantas y cojines.
- Para evitar la pérdida de energía de la batería, está prohibido usar la función de calefacción del asiento durante mucho tiempo cuando no se arranca el vehículo.
- El calefactor del asiento puede haberse dañado en las siguientes condiciones, y no debe usarse antes de recibir la inspección:

  Cuando hay un montón de agua en el asiento;

  Cuando el asiento queda roto por algo puntiagudo (alfileres o cuchillos);

  Cuando el asiento huele mal.

Asientos traseros

Asiento trasero dividido

Los lados izquierdo y derecho del cojín y respaldo del asiento trasero se pueden plegar respectivamente.

Pueden obtener más espacios de almacenaje una vez plegado los cojines.

Plegado de cojín

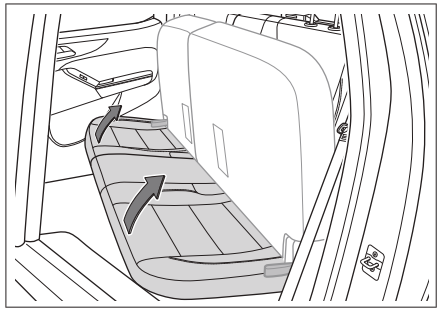

6C7887E4E0FF

Levante el cojín del asiento para plegarlo.

⚠ Atención

Antes de plegar el cojín del asiento, retire todos los elementos del asiento.

⚠ Advertencia

Está prohibido doblar el asiento durante la

conducción del vehículo.

Recuperación de cojín

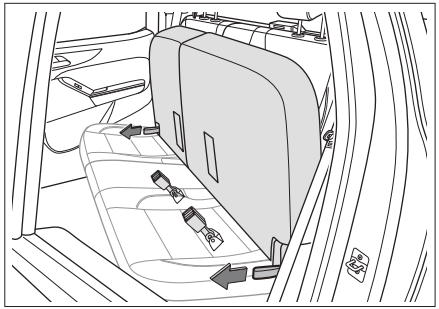

A0E1A44F95E9

1. Gire y ajuste la hebilla de cinturón de seguridad a la posición más baja, para asegurar la cual pueda entrar muy bien en la ranura del cojín sin afectar el uso normal del cinturón de seguridad.
2. Jale la manija de desbloqueo del cojín en ambos lados hacia afuera para restaurar el cojín trasero desbloqueado a la posición de uso.

Método de plegado del respaldo

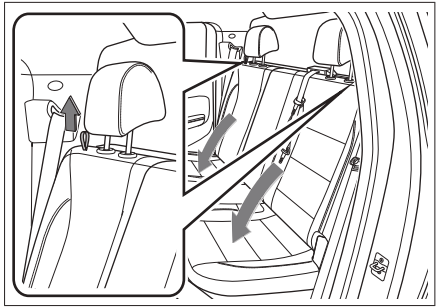

6507D01C5D6E

1. Baje el reposacabezas del asiento para evitar que el asiento delantero esté pegado.
2. Ajuste el cinturón de seguridad del asiento a fin de no interferir el plegado del respaldo.

   Separe el pestillo y la cerradura del cinturón de seguridad del asiento trasero intermedio si los dos están conectados.
3. Tire hacia arriba la manija de desbloqueo del respaldo para plegar el respaldo desbloqueado hacia adelante.

⚠ Atención

- Antes de plegar el respaldo del asiento, retire todos los objetos sobre el asiento.
- Cuando el respaldo está plegado, no coloque ningún objeto pesado sobre éste.

⚠ Advertencia

Está prohibido doblar el asiento durante la conducción del vehículo.

Recuperación del respaldo

1. Ajuste el cinturón de seguridad del asiento a fin de evitar que el cinturón sea capturado bajo el asiento al recuperar el respaldo.

Atención

No ponga capturado el cinturón de seguridad bajo el respaldo del asiento trasero intermedio, de lo contrario, puede provocar ruido anormal o demasiado desgaste.

2. Tire hacia arriba el respaldo para recuperarlo a la posición de uso. Agite suavemente hacia adelante y atrás el respaldo del asiento, asegúrese de bloquearlo en su lugar.

Nota

Al plegar y recuperar el respaldo, asegúrese de que el cojín del asiento esté en la posición de uso (el cojín del asiento está una posición plana), de lo contrario, el bloqueo del respaldo puede verse afectado.

Asiento trasero integral

Pueden ser plegados de manera integral los cojines y los respaldos de los asientos traseros.

Pueden obtener más espacios de almacenaje una vez plegado los cojines.

Plegado de cojín

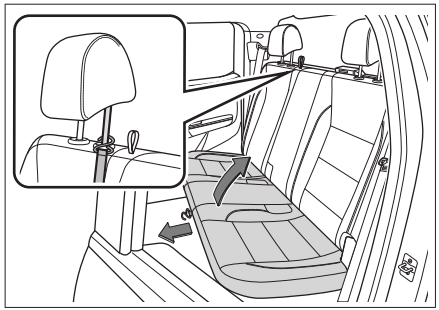

2886B4B53612

1. Tire el tirador de desbloqueo en el centro del cojín y hacia arriba el cojín desbloqueado para plegarlo.
2. Cuelgue en el pilar de reposacabezas el gancho S en el final del tirador para fijar el cojín una vez plegado.

Atención

Antes de plegar el respaldo del asiento, retire todos los objetos sobre el asiento.

Advertencia

Está prohibido doblar el asiento durante la conducción del vehículo.

Recuperación de cojín

1. Gire y ajuste la hebilla de cinturón de seguridad a la posición más baja, para asegurar la cual pueda entrar muy bien en la ranura del cojín sin afectar el uso normal del cinturón de seguridad.
2. Retire el gancho S y recupere el cojín a la posición de uso. Agite ligeramente para asegurar que el cojín esté bien bloqueado.

Método de plegado del respaldo

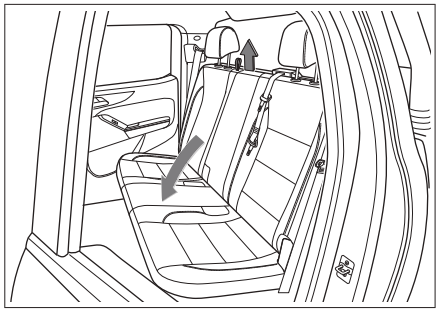

57B2E1DC867F

1. Baje el reposacabezas del asiento para evitar que el asiento delantero esté pegado.
2. Ajuste el cinturón de seguridad del asiento a fin de no interferir el plegado del respaldo.

   Separe el pestillo y la cerradura del cinturón de seguridad del asiento trasero intermedio si los dos están conectados.
3. Tire el tirador de desbloqueo del respaldo para plegar el respaldo desbloqueado.

⚠ Atención

› Antes de plegar el respaldo del asiento, retire todos los objetos sobre el asiento.

› Cuando el respaldo está plegado, no coloque ningún objeto pesado sobre éste.

⚠ Advertencia

Está prohibido doblar el asiento durante la conducción del vehículo.

Recuperación del respaldo

1. Ajuste el cinturón de seguridad del asiento a fin de evitar que el cinturón sea capturado bajo el asiento al recuperar el respaldo.

⚠ Atención

No ponga capturado el cinturón de seguridad bajo el respaldo del asiento trasero intermedio, de lo contrario, puede provocar ruido anormal o demasiado desgaste.

2. Tire hacia arriba el respaldo para recuperarlo a la posición de uso. Agite suavemente hacia adelante y atrás el respaldo del asiento, asegúrese de bloquearlo en su lugar.

Equipamiento del vehículo

Favor tenga en cuenta que este manual incluye todos los equipamientos estándar, equipamientos por país y equipamientos especiales de esta serie de modelos. Por tanto, es posible que algunos de los equipamientos o funciones descritos en este manual no estén instalados en su vehículo, o bien solo estén disponibles en ciertos mercados. Para obtener información precisa sobre el equipamiento, favor lea la documentación de venta correspondiente o bien consulte con el concesionario donde ha adquirido el vehículo.

Espejo retrovisor interior

Espejo retrovisor interior con anti deslumbramiento manual

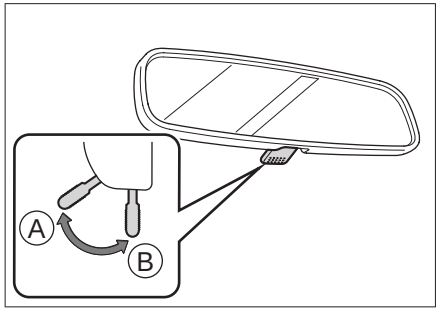

B8CD37F08C32

Ⓐ Posición normal

Ⓑ Posición antideslumbrante

A través de la operación de la manija de control puede reducir el reflejo de los faros delanteros del vehículo por detrás.

Espejo retrovisor interior antideslumbrante automático

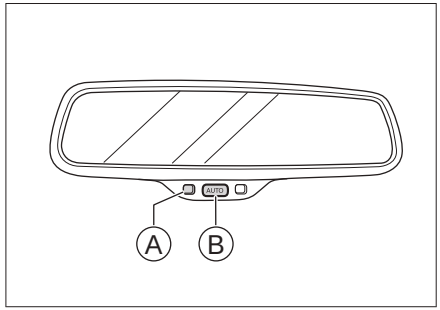

BE942140AB30

Ⓐ Luz de advertencia

Ⓑ Interruptor

Cambie la chapa de contacto al modo ON, y la función de antideslumbramiento automático estará activada por defecto. Pulse el interruptor, y podrá activar o desactivar el antideslumbramiento automático.

La luz indicadora encendida supone que la función de antideslumbramiento automático está activada, y el retrovisor interior reducirá el rayo reflejado automáticamente según la intensidad de luz de los faros del

vehículo de detrás.

Espejos retrovisores exteriores

Ajuste de la superficie de espejo

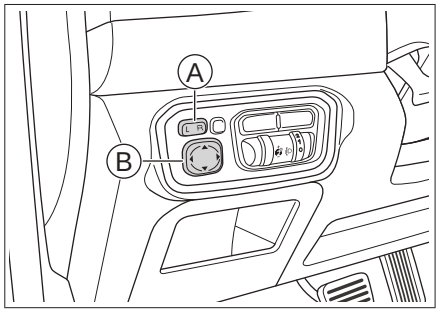

9A28BA94A579

Ⓐ Botón selector

Ⓑ Botón de ajuste

1. Presione el botón selector izquierdo (L) o derecho (R) para ajustar los espejos exteriores.
2. Presione las posiciones arriba, abajo, izquierda y derecha del botón de ajuste para ajustar las lentes de los espejos retrovisores exteriores de lado izquierdo o derecho.
3. Después de ajustar los espejos, recupere el botón selector a su posición original.

⚠ Advertencia

Está prohibido ajustar los espejos retrovisores mientras conduce. De lo contrario, es posible que se produzcan accidentes por la operación errónea, lo que causará lesiones graves y la muerte.

Plegado de espejos retrovisores exteriores

Plegado eléctrico

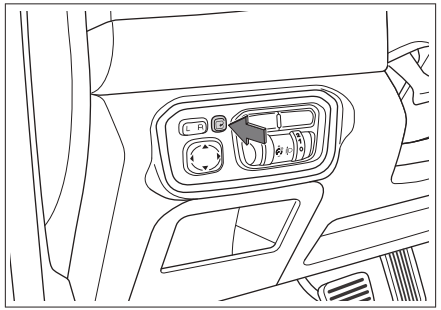

DF83B6E3DE85

Presione este botón para plegar los espejos exteriores y presiónelo nuevamente para desplegar los espejos exteriores.

Plegado manual

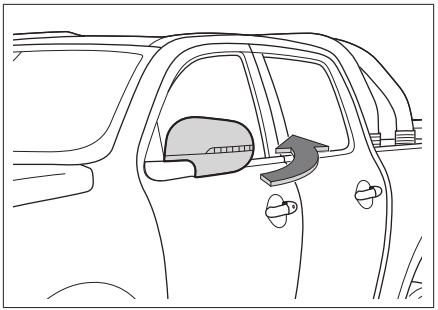

F3CD693FC66D

Mueva el lado exterior del espejo retrovisor exterior en sentido de la flecha, y podrá plegarlo.

Debe retornar los espejos retrovisores exteriores a la posición de uso antes de conducir.

⚠ Atención

No doble el espejo retrovisor exterior plegable eléctrico con la mano. De lo contrario, es posible hacer daños a la estructura interior del espejo retrovisor.

Plegado automático

Cuando los espejos retrovisores están en modo de plegado automático, su plegado/desplegado tienen enlace con el bloqueo/desbloqueo de las puertas.

Puede configurar el modo de plegado de los espejos retrovisores exteriores mediante【CarSettings】→【Rear view mirror fold】 en la pantalla de medio.

9B298B536946

⚠ Advertencia

- Ha de plegar los espejos retrovisores y realizar ajustes apropiados antes de conducir.
- Al mover los espejos retrovisores, no deje aprisionarse a las manos, para evitar tener lesiones o dañar los espejos retrovisores.

Función de deshielo de los espejos retrovisores exteriores

En caso de helada o empañamiento en el vidrio de los espejos retrovisores exteriores, pulse el botón de deshielo trasero en el panel de aire acondicionado, se encenderá la luz indicadora y se activará la función de deshielo de los espejos retrovisores exteriores. Pulse de nuevo botón de deshielo trasero, podrá desactivar la función de deshielo.

La función de deshielo de los espejos retrovisores exteriores se desactiva automáticamente después de trabajar durante un período de tiempo.

⚠ Advertencia

Después de activar la función de descongelación de espejos retrovisores

exteriores, se prohíbe tocar el espejo para evitar quemaduras.

Equipamiento del vehículo

Favor tenga en cuenta que este manual incluye todos los equipamientos estándar, equipamientos por país y equipamientos especiales de esta serie de modelos. Por tanto, es posible que algunos de los equipamientos o funciones descritos en este manual no estén instalados en su vehículo, o bien solo estén disponibles en ciertos mercados. Para obtener información precisa sobre el equipamiento, favor lea la documentación de venta correspondiente o bien consulte con el concesionario donde ha adquirido el vehículo.

Método de ajuste

⚠ Advertencia

› Está prohibido ajustar el volante mientras conduce. De lo contrario, podrá provocar un accidente.

› Después de ajustar el volante, debe asegurar que el volante está fijo en la posición deseada. De lo contrario, podrá provocar un accidente por el movimiento repentino del volante, causando lesiones graves.

Tipo 1

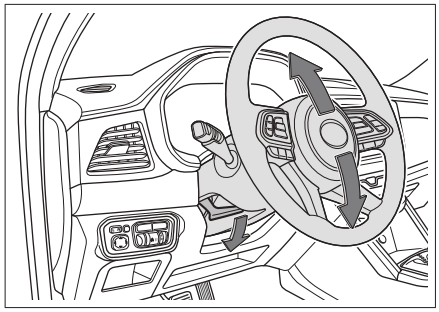

BE0D324C119C

1. Libere la palanca de ajuste, situada debajo del volante.
2. Ajuste el volante para que quede apuntado a su pecho y le garantice ver todos los instrumentos y luces indicadoras en el panel de instrumentos.
3. Al cabo del ajuste, recoja la palanca de ajuste para bloquear el volante.

Tipo 2

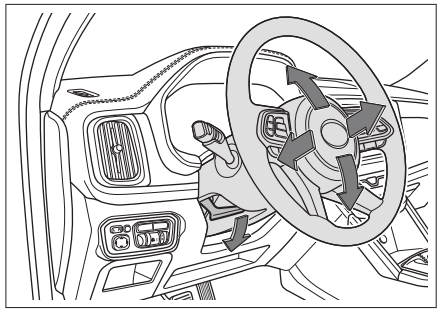

27FE50FAA0DD

1. Libere la palanca de ajuste, situada debajo del volante.
2. Ajuste el volante para que quede apuntado a su pecho y le garantice ver todos los instrumentos y luces indicadoras en el panel de instrumentos.
3. Al cabo del ajuste, recoja la palanca de ajuste para bloquear el volante.

⚠ Atención

La figura es solo de referencia. Consulte

el vehículo real para la información específica de configuración.

Función de calefacción

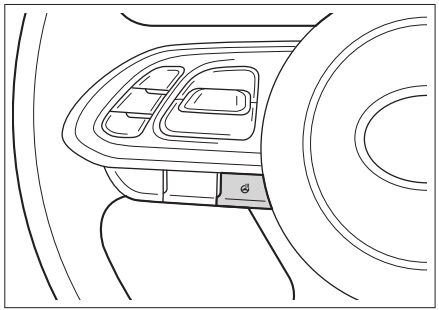

8820A90EB059

La función de calefacción del volante puede mejorar la comodidad de conducción en situaciones de baja temperatura.

Presione el botón de calefacción para activar o desactivar la función de calefacción del volante.

Una vez activada la función de calefacción del volante, la luz indicadora en el botón se encenderá.

⚠ Atención

No mantenga la función de calefacción de volante encendida de manera prolongada cuando el motor este detenido, esto afectara la carga de la batería.

Bocina

Presione el símbolo de bocina o las partes periféricas en el volante, y la bocina se activará.

Equipamiento del vehículo

Favor tenga en cuenta que este manual incluye todos los equipamientos estándar, equipamientos por país y equipamientos especiales de esta serie de modelos. Por tanto, es posible que algunos de los equipamientos o funciones descritos en este manual no estén instalados en su vehículo, o bien solo estén disponibles en ciertos mercados. Para obtener información precisa sobre el equipamiento, favor lea la documentación de venta correspondiente o bien consulte con el concesionario donde ha adquirido el vehículo.

Barrera del techo de vehículo

Para instalar el portaequipajes sobre las barandas de techo, por favor, lea detenidamente las instrucciones de instalación adjuntas con el portaequipajes.

Nota

Debe cumplir las normas de tráfico locales durante la instalación o el uso del portaequipajes.

Capacidad de carga de las barandas de techo

El peso máximo de carga de la barrera del techo de vehículo es de 50 kg, cuando se realiza una desaceleración brusca, el peso máximo de carga de la barrera del techo de vehículo es de 35 kg.

Nota

El peso de carga de la barrera del techo de vehículo incluye accesorios como vigas auxiliares de carga.

Advertencia

- Los artículos colocados en el portaequipajes del techo deben estar fijados, de lo contrario, tendrá el riesgo de sufrir un accidente.
- La carga de artículos colocados en el portaequipajes del techo aumentará el centro de gravedad del vehículo. Evite la conducción a alta velocidad, los arranques bruscos, los volantazos, el frenado de emergencia o el manejo repentino, de lo contrario, lesiones graves o la muerte pueden resultar en un funcionamiento inadecuado del vehículo, lo que resulta en la pérdida de control o vuelco.
- Cuando se carga artículos pesados o grandes en la barrera del techo de vehículo, el rendimiento de conducción del vehículo puede cambiar debido al cambio en el centro de gravedad y el aumento del área de barlovento, teniendo el riesgo de accidentes. Por eso, debe ajustarse el estilo de conducción y velocidad de acuerdo con las circunstancias específicas.
- La conducción baja la condición a bajas velocidades en el viento lateral. Gracias a las características del perfil del vehículo y su alto centro de gravedad, lo que lo hace más sensible a las ráfagas

laterales, la reducción de la velocidad del vehículo hará que el vehículo sea más fácil de controlar.

- No exceda la velocidad limitada, traquetee, golpee, gire bruscamente, golpee objetos, etc. durante la conducción en el modo de campo a través o en áreas irregulares. Esto puede causar que el vehículo pierda el control o vuelque, lo que resulta en lesiones graves o incluso la muerte, así como daños graves en la suspensión y el chasis del vehículo.
- No pase el pendientes pronunciadas, lo mejor, conduzca directamente hacia arriba o hacia abajo. El vehículo es más fácil de ser vuelco que rodar hacia adelante o hacia atrás.
- El portaequipajes del techo solo se puede usar con el quemacocos cerrado. De lo contrario, el portaequipajes del techo o artículos cargados pueden causar daños a los pasajeros.

Equipamiento del vehículo

Favor tenga en cuenta que este manual incluye todos los equipamientos estándar, equipamientos por país y equipamientos especiales de esta serie de modelos. Por tanto, es posible que algunos de los equipamientos o funciones descritos en este manual no estén instalados en su vehículo, o bien solo estén disponibles en ciertos mercados. Para obtener información precisa sobre el equipamiento, favor lea la documentación de venta correspondiente o bien consulte con el concesionario donde ha adquirido el vehículo.

Ubicación de luces

Tipo 1

Luces delanteras

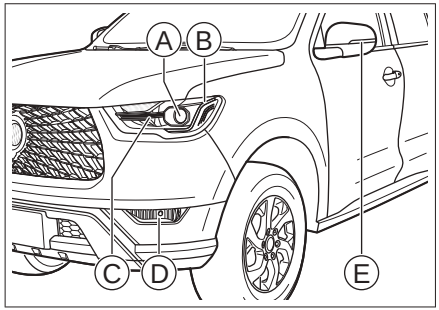

53CF1A4D6143

Ⓐ Luces bajas / Luces altas

Ⓑ Luces de posición delanteras/luces de circulación diurna

Ⓒ Luces de dirección delanteras

Ⓓ Luces antiniebla delanteras

Ⓔ Luz de dirección lateral

Luces traseras

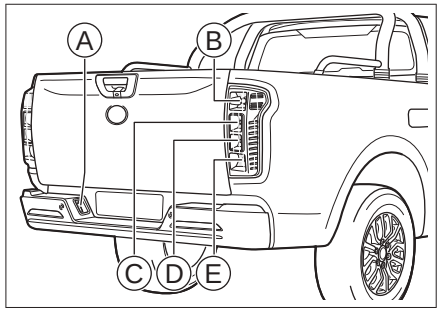

50147D6A4694

Ⓐ Luz de matrícula

Ⓑ luces de posición traseras/ luces de freno

Ⓒ Luces de dirección traseras

Ⓓ Luz de reversa

Ⓔ Luces antiniebla traseras

Tipo 2

Luces delanteras

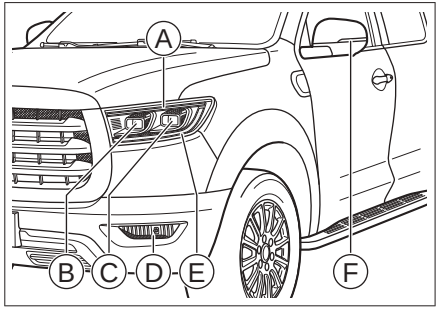

EF006B416E00

Ⓐ Luces de posición delanteras/luces de circulación diurna

Ⓑ Luces altas

Ⓒ Luces bajas

Ⓓ Luces antiniebla delanteras

Ⓔ Luces de dirección delanteras

Ⓕ Luz de dirección lateral

Luces traseras

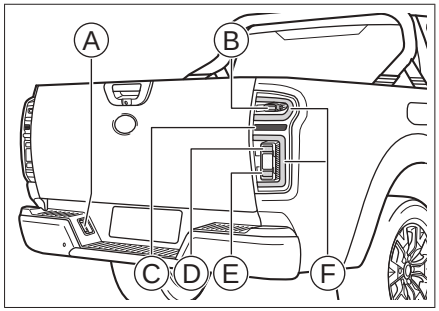

9FF3B49FF1B1

Ⓐ Luz de matrícula

Ⓑ Luces de freno

Ⓒ Luces de dirección traseras

Ⓓ Luz de reversa

Ⓔ Luces antiniebla traseras

Ⓕ luces de posicionamiento traseras

Telecomando de luces

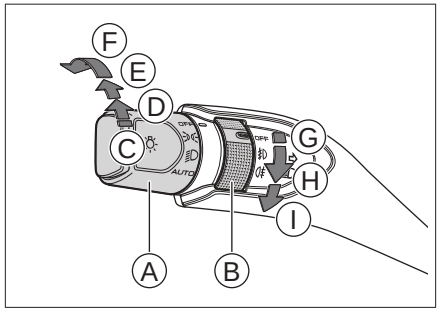

154BFA19D2EF

Ⓐ Anillo selector de luces

Ⓑ Anillo selector de luces antiniebla

Ⓒ Apagado de luces

Ⓓ Encendido de luces pequeñas (luces de posición, luz de la matrícula, luz de fondo)

Ⓔ Encendido de luces bajas

Ⓕ Luces automáticas

Ⓖ Apagado de luces antiniebla

Ⓗ Encendido de luces antiniebla delanteras

Ⓘ Encendido de luces antiniebla traseras

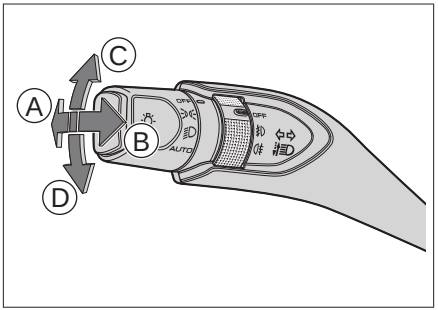

8F205AB22344

Ⓐ Encendido de luces altas

Ⓑ Cambio de luces altas

Ⓒ Encendido de la luz de dirección derecha

Ⓓ Encendido de la luz de dirección izquierda

⚠ Atención

Cuando no se arranca el vehículo, no utilice durante mucho tiempo las luces exteriores del vehículo para la iluminación. De lo contrario, puede provocar la tensión insuficiente de batería.

Luces bajas

Gire el anillo selector de luces en la posición de luces bajas para que estas se enciendan.

⚠ Atención

No utilice las luces de posición en lugar de las luces bajas durante la conducción. De lo contrario, existe el riesgo de un accidente.

Esto se debe a que la luminosidad de las luces de posición es insuficiente para iluminar la carretera frente al vehículo o para permitir que otros conductores y peatones puedan ver el vehículo. Por ende, cuando el cielo se oscurezca o la visibilidad sea pobre, encienda las luces bajas.

Luces automáticas

Gire el anillo selector de luces en la posición AUTO, y las luces de ancho, luces bajas se encenderán o apagarán automáticamente según la luminosidad del entorno.

⚠ Atención

- Cuando la visión se ve afectada por la densa niebla durante el día, es posible que los faros no se enciendan automáticamente, por favor enciéndalos de manera manual.
- El control de iluminación automática sólo desempeña un papel auxiliar para la conducción. El conductor deber se responsable de la iluminación del vehículo en cualquier momento.

Luces altas

Con las luces bajas encendidas, presione hacia abajo el telecomando de luces en sentido vertical del volante para encender las luces altas; tras soltar el anillo regresará automáticamente a su posición.

Para apagar las luces altas, presione el

telecomando de luces verticalmente hacia abajo del volante nuevamente y suéltelo.

Cambio de luces altas

Tire hacia arriba del telecomando de luces en el sentido vertical del volante para encender las luces altas. Tras soltar la palanca regresará automáticamente a su posición y las luces altas se apagarán.

Cuando este rebasando el vehículo, puede repetir esta operación como recordatorio de la maniobra para el otro vehículo

Luces antiniebla delanteras

Con las luces de posición encendidas, gire el anillo selector de luces antiniebla en la posición de luces antiniebla delanteras para encenderlas.

Luces antiniebla traseras

Con las luces bajas o luces antiniebla delanteras encendidas, gire el anillo selector de luces a la posición de luces antiniebla traseras para encenderlas; Tras soltar el anillo, éste volverá automáticamente a la posición anterior.

Si desea apagar las luces antiniebla traseras, deberá girar nuevamente el anillo en la posición de luces antiniebla traseras y soltarlo.

Luces de dirección

› **Señales de giro**

Mueva hacia arriba o hacia abajo el telecomando de luces, y la luz de dirección correspondiente parpadeará.

› **Señal de cambio de carril**

Al cambiar de carril, accione ligeramente el telecomando de luces en la dirección del cambio de carril, después suéltela para que regrese automáticamente, las luces de dirección laterales correspondientes parpadearán 3 veces para poder advertir sobre el cambio de carril.

Luces de emergencia

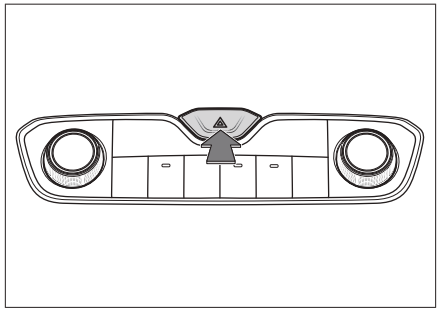

198586A35E39

Si surge una avería en el vehículo, o se encuentra con un accidente de tráfico o una situación similar, por favor encienda las luces de emergencia para avisar a los demás vehículos.

Presione el interruptor para encender o apagar la luz de advertencia de peligros.

Luces de conducción diurna

Para que los demás conductores vean su vehículo con mayor claridad, las luces de

circulación diurna se encienden automáticamente después del arranque del vehículo.

Nota

Las luces de conducción diurna se apagarán automáticamente cuando se enciendan las luces antiniebla delanteras o los faros delanteros.

Advertencia

Las luces de conducción diurna no están diseñadas para conducir por la noche.

Función de retardo de apagado de faros delanteros

Cuando cumplen las siguientes condiciones, las luces de posición y luces bajas se mantendrán encendidas durante un trozo de tiempo, para garantizar que usted pueda abandonar el vehículo en la oscuridad.

› Para los modelos con iluminación automática, ponga la chapa de contacto en modo LOCK, y el anillo selector de luces en la posición de iluminación automática, si la intensidad luminosa actual alcanza la condición de encender las luces bajas, podrá bloquear con éxito fuera del vehículo todas las puertas y la del maletero (excepto el caso de bloqueo con llave mecánica).

› Para los modelos sin iluminación automática, ponga la chapa de contacto en modo LOCK, y el anillo selector de luces en la posición de luces bajas, podrá bloquear con éxito fuera del vehículo todas las puertas y la del maletero.

Puede configurar el estado de funcionamiento de la función de retardo de apagado de faros delanteros en la pantalla de visualización de medio.(▷ Page 260)

Iluminación auxiliar de las luces antiniebla delanteras

Con esta función se enciende automáticamente la luz antiniebla del lado correspondiente durante el giro, y todas las luces antiniebla delanteras se encienden automáticamente durante la marcha atrás, a fin de iluminar mejor el entorno.

Se deberán cumplir a la vez los siguientes requisitos para que se active la iluminación auxiliar de las luces antiniebla delanteras:

› El vehículo circula a una velocidad menor que 35 km/h.

› Las luces bajas ya están encendidas.

› La luz de dirección ya está encendida o el volante gira por más de 60°.

› Las luces antiniebla delanteras no están encendidas.

Alarma de frenada de emergencia

Con una velocidad de conducción superior a 50 km/h, si usted frena de emergencia el vehículo, las luces de dirección van a dar ráfagas.

Ajuste de luminosidad del panel de instrumentos

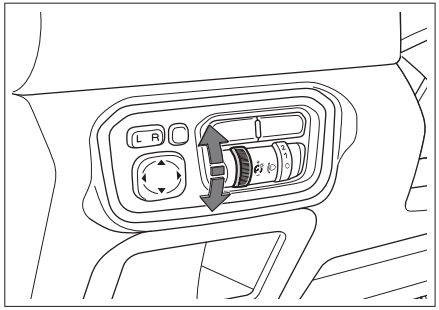

8025A7C9F5CC

Cuando la luz de posición está encendida, se puede ajustar el brillo de las luces de fondo del panel de instrumentos y del vehículo entero.

› Gire la perilla hacia arriba; Las luces de fondo del panel de instrumentos y del vehículo entero se verán más luminosas.

› Gire la perilla hacia abajo; Las luces de fondo del panel de instrumentos y del vehículo entero se verán más oscuras.

Nota

Si las luces pequeñas se encienden, la luminosidad de la pantalla de los instrumentos se reduce automáticamente.

Ajuste de altura del haz de luz

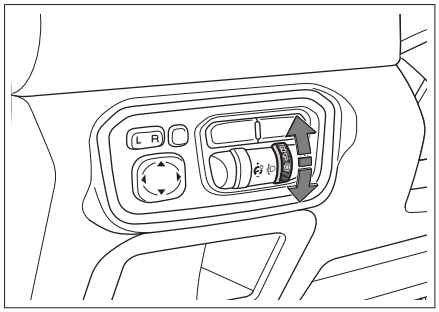

7D69211B13ED

Puede ajustar la altura del haz de los faros según el número de ocupantes y la carga del vehículo.

› Gire el anillo hacia arriba: aumentará la altura del haz de los faros.

› Gire el anillo hacia abajo: disminuirá la altura del haz de los faros.

Luces interiores del vehículo

Luz interior para leer

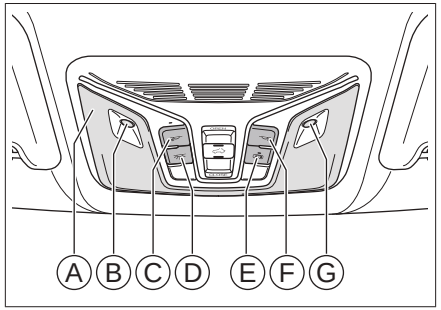

D624FFCEC8A4

Ⓐ Luz interior para leer

Ⓑ Reflector izquierdo

Ⓒ Interruptor de reflector izquierdo

Ⓓ Interruptor principal de luz interior para leer

Ⓔ Interruptor de control de puertas

Ⓕ Interruptor de reflector derecho

Ⓖ Reflector derecho

› Presione el interruptor de reflector, se puede encender o apagar la luz interior para leer y el reflector correspondiente.

- Presione el interruptor principal de la luz interior para leer, y podrá encender o apagar la luz interior para leer y los reflectores.
- Pulse el interruptor de control mediante puerta, y podrá activar o desactivar la función de control mediante puerta.

  Una vez que se active la función de control de puertas, la luz interior para leer y los reflectores se encenderán o apagarán automáticamente dependiendo del estado de las puertas.

Nota

Según la configuración del vehículo, algunos modelos pueden no tener un interruptor principal de luz interior para leer.

Luz de techo

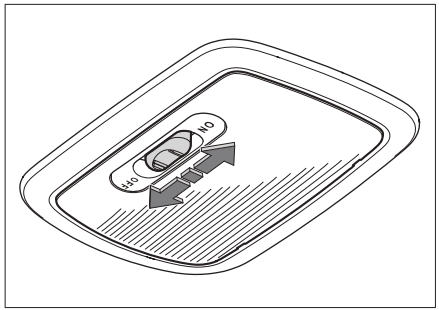

A216D48D8CAE

Mueva el interruptor para poder encender o apagar las luces de techo y activar o desactivar la función de control mediante puerta.

Una vez activada la función de control mediante puerta, las luces de techo se encenderán o apagarán automáticamente dependiendo del estado de las puertas.

- Posición OFF: Luz de techo apagada;
- Posición central: Función del control de las puertas activada;
- Posición ON: Luz de techo encendida.

Equipamiento del vehículo

Favor tenga en cuenta que este manual incluye todos los equipamientos estándar, equipamientos por país y equipamientos especiales de esta serie de modelos. Por tanto, es posible que algunos de los equipamientos o funciones descritos en este manual no estén instalados en su vehículo, o bien solo estén disponibles en ciertos mercados. Para obtener información precisa sobre el equipamiento, favor lea la documentación de venta correspondiente o bien consulte con el concesionario donde ha adquirido el vehículo.

Limpiaparabrisas delantero eléctrico

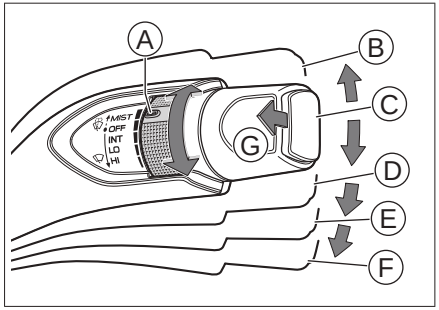

5C0834010A4D

Ⓐ Anillo selector

Ⓑ Operación del limpiaparabrisas delantero (MIST)

Mueva hacia arriba la palanca del limpiaparabrisas hasta la posición MIST, tras soltarla, ésta volverá a su posición original y el limpiaparabrisas delantero barrerá 1 vez.

Ⓒ Desactivación del limpiaparabrisas delantero (OFF)

Ⓓ Barrido intermitente (INT)

Una vez en esta posición, se puede cambiar el tiempo de cada intervalo girando el anillo selector, con lo cual se cambia la frecuencia de barrido.

Ⓔ Barrido lento (LO)

Ⓕ Barrido rápido (HI)

Ⓖ Lavado del parabrisas delantero

Mueva hacia arriba la palanca del limpiaparabrisas en el sentido vertical del volante, el limpiaparabrisas barrerá el parabrisas delantero con adición de agua.

⚠ Atención

› Si el vidrio del parabrisas está relativamente sucio por la superficie o tiene sustancias extrañas (nieve, resina, etc.), es necesario limpiarlo y eliminar las sustancias extrañas, de lo contrario, las plumillas o su estructura interior podrían dañarse.

› Evite el uso prolongado del limpiaparabrisas. De lo contrario, se pueden hacer daños al motor del lavador.

El limpiaparabrisas puede apagarse automáticamente después de un tiempo de operación continua a fin de proteger su motor.

› Favor revise con frecuencia el nivel de líquido en el depósito de líquido limpiaparabrisas y añada a tiempo.

Durante la temporada de invierno, debe agregar una cantidad adecuada de líquido de lavado para que no se congele. De lo contrario, no sólo se perderá la función de lavado, sino que también se congelarán y dañarán los componentes pertinentes.

› Durante la temporada fría, asegúrese de verificar si las plumillas están congeladas en el vidrio del parabrisas antes de usarlas. Si ya están congeladas, favor deshiélelas antes de su uso, de lo contrario, las plumillas y su motor podrían quemarse.

› Si el limpiaparabrisas se detiene en medio de su recorrido debido a la nieve u otras causas, desactive el limpiaparabrisas y estacione cuanto antes el vehículo en un lugar seguro, luego elimine la nieve y otros desechos de manera que el limpiaparabrisas pueda funcionar correctamente.

Limpiaparabrisas delantero automático

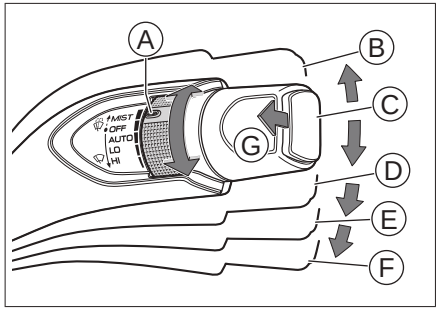

71E287529F6B

Ⓐ Anillo selector

Ⓑ Operación del limpiaparabrisas delantero (MIST)

Mueva hacia arriba la palanca del limpiaparabrisas hasta la posición MIST, tras soltarla, ésta volverá a su posición original y el limpiaparabrisas delantero barrerá 1 vez.

Ⓒ Desactivación del limpiaparabrisas delantero (OFF)

Ⓓ Limpieza automática (AUTO)

En esta posición, la velocidad del limpiaparabrisas será ajustada de forma automática, dependiendo de la cantidad de lluvia.

Ⓔ Barrido lento (LO)

Ⓕ Barrido rápido (HI)

Ⓖ Lavado del parabrisas delantero

Mueva hacia arriba la palanca del limpiaparabrisas en el sentido vertical del volante, el limpiaparabrisas barrerá el parabrisas delantero con adición de agua.

⚠ Atención

- Si el vidrio del parabrisas está relativamente sucio por la superficie o tiene sustancias extrañas (nieve, resina, etc.), es necesario limpiarlo y eliminar las sustancias extrañas, de lo contrario, las plumillas o su estructura interior podrían dañarse.
- Evite el uso prolongado del limpiaparabrisas. De lo contrario, se pueden hacer daños al motor del lavador.

  El limpiaparabrisas puede apagarse automáticamente después de un tiempo de operación continua a fin de proteger su motor.
- Favor revise con frecuencia el nivel de líquido en el depósito de líquido limpiaparabrisas y añada a tiempo.

  Durante la temporada de invierno, debe agregar una cantidad adecuada de líquido de lavado para que no se congele. De lo contrario, no sólo se perderá la función de lavado, sino que también se congelarán y dañarán los componentes pertinentes.
- Durante la temporada fría, asegúrese de verificar si las plumillas están congeladas en el vidrio del parabrisas antes de usarlas. Si ya están congeladas, favor deshiélelas antes de su uso, de lo contrario, las plumillas y su motor podrían quemarse.
- Si el limpiaparabrisas se detiene en medio de su recorrido debido a la nieve u otras causas, desactive el limpiaparabrisas y estacione cuanto antes el vehículo en un lugar seguro, luego elimine la nieve y otros desechos de manera que el limpiaparabrisas pueda funcionar correctamente.

Sensor de luz y lluvia

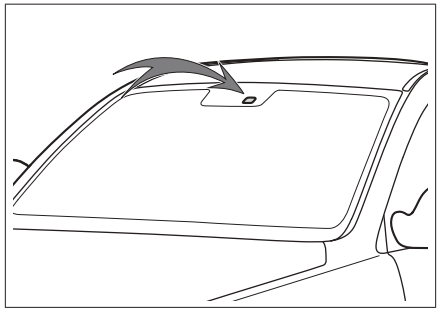

5F914ED18FA5

El sensor de luz y lluvia está situado en la posición central de la parte superior del parabrisas delantero en el interior del vehículo, cerca del retrovisor interior.

⚠ Advertencia

- El sensor de luz y lluvia no puede identificar cada vez suficientemente la precipitación y activar el limpiaparabrisas delantero. Si las aguas pluviales en el vidrio del parabrisas afectan su visión, debe ajustar manualmente el engranaje

del limpiaparabrisas delantero o la frecuencia de barrido a tiempo cuando sea necesario.

› Con el limpiaparabrisas automático bajo el modo AUTO, si se toca desde el exterior del vehículo el parabrisas cerca del espejo retrovisor o si el parabrisas se somete a vibraciones, es posible que el limpiaparabrisas entre inesperadamente en funcionamiento. Tenga cuidado para evitar que sus dedos u otras partes queden atrapados en el limpiaparabrisas delantero.

› Al lavar su vehículo o cuando no hace falta usar el limpiaparabrisas delantero, favor no lo cambie al modo AUTO. De lo contrario, el limpiaparabrisas delantero puede empezar a funcionar por error.

⚠ Atención

› Si la superficie del parabrisas cerca del espejo retrovisor está sucia o con materias extrañas pegajosas (nieve, goma de árbol, etc.), se debe en primer lugar proceder con la limpieza y la eliminación de los objetos extraños, para no afectar el funcionamiento normal del limpiaparabrisas automático.

› Aunque los copos de nieve entre en contacto con el sensor de luz y lluvia, éste todavía no puede detectar correctamente estos copos de nieve debido a sus diferentes formas, por lo cual el limpiaparabrisas delantero no podrá funcionar correctamente. Una vez de descongelados los copos, es posible que el limpiaparabrisas delantero se ponga a barrer automáticamente.

Función de calefacción de limpiaparabrisas delantero

Para vehículos equipados con la función de calefacción de limpiaparabrisas delantero, esta función será activada o desactivada al mismo tiempo que la función de descongelación trasera del sistema de aire acondicionado. Una vez activada esta función, lo que permite aliviar gradualmente la situación de congelación de la escobilla del limpiaparabrisas delantera en el vidrio del parabrisas.

⚠ Advertencia

Cuando la función de calefacción del limpiaparabrisas delantero está activada, la parte inferior del parabrisas delantero o las caras laterales del pilar delantero quedan muy quemantes, está prohibido tocarlos, y tenga cuidado de no quemarse.

⚠ Atención

Cuando el vehículo no está encendido, no utilice durante mucho tiempo la función de deshielo, para evitar el bajo voltaje de batería.

Función de calentamiento de la boquilla del lavaparabrisas delantero

Para vehículos equipados con la función de calentamiento de la boquilla del lavaparabrisas delantero, esta función será activada o desactivada al mismo tiempo que la función de descongelación trasera del sistema de aire acondicionado. Una vez activada la función, se aliviará gradualmente la congelación y la obstrucción de la boquilla del lavaparabrisas delantero.

⚠ Atención

Cuando el vehículo no está encendido, no utilice durante mucho tiempo la función de deshielo, para evitar el bajo voltaje de batería.

Equipamiento del vehículo

Favor tenga en cuenta que este manual incluye todos los equipamientos estándar, equipamientos por país y equipamientos especiales de esta serie de modelos. Por tanto, es posible que algunos de los equipamientos o funciones descritos en este manual no estén instalados en su vehículo, o bien solo estén disponibles en ciertos mercados. Para obtener información precisa sobre el equipamiento, favor lea la documentación de venta correspondiente o bien consulte con el concesionario donde ha adquirido el vehículo.

Aire acondicionado eléctrico

Introducción a los botones

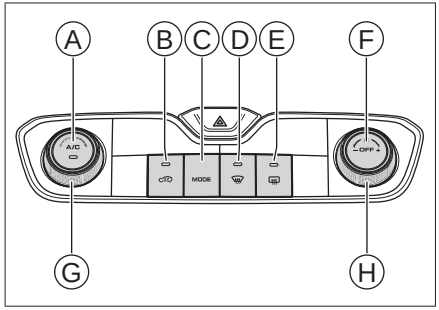

2D3E49694A88

Ⓐ Botón A/C

Ⓑ Interruptor de conmutación entre modos de circulación interior y exterior

Ⓒ Botones de modo de aire

Ⓓ Botón de descongelamiento delantero

Ⓔ Botón de descongelamiento trasero

Ⓕ Botón de apagado

Ⓖ Perilla de ajuste de temperatura

Ⓗ Perilla de ajuste de aire

Botón de cierre

Presione este botón para apagar el sistema de aire acondicionado.

Botón A/C

Presione este botón, se encenderá la luz indicadora correspondiente. Después de que se enciende el compresor, se podrán reducir la temperatura y la humedad dentro del vehículo.

Perilla de ajuste de aire

Gire esta perilla para ajustar el volumen de aire.

Perilla de ajuste de temperatura

Gire esta perilla para ajustar la temperatura.

Interruptor de conmutación entre modos de circulación interior y exterior

Presione este botón para conmutar entre los modos de circulación interior y exterior del sistema de aire acondicionado.

Se encenderá la correspondiente luz indicadora, lo que supone que el modo de circulación interna está activado.

Se apagará la correspondiente luz indicadora, lo que supone que el modo de circulación externa está activado. En este caso, el aire exterior del vehículo se introduce en el vehículo.

Nota

- En condiciones normales se debe utilizar el modo de circulación externa. Especialmente cuando el compresor está apagado, la ventana puede empañarse fácilmente bajo el modo de circulación interior.
- Se debe usar el modo de circulación interna si está en un túnel o en un atasco, si el aire que hay fuera del vehículo está muy contaminado, o si desea una refrigeración o calefacción rápida.

Botones de modo de aire

Presione este botón para seleccionar diferentes modos de aire.

Botón de deshielo delantero

Presione el botón para activar o desactivar la función del descongelador delantero. Si la luz indicadora correspondiente se enciende; supone que la función de descongelador trasera está activada. En este caso, se puede mitigar gradualmente la escarcha o el empañamiento en el parabrisas delantero y el vidrio lateral.

Botón de deshielo trasero

Presione el botón para activar o desactivar la función del descongelador trasero. Se encenderá la correspondiente luz indicadora, lo que supone que la función de deshielo trasera ya está activada. En este punto, se puede mitigar gradualmente el deshielo en el vidrio de la luneta trasera.

La función de deshielo trasero se desactivará automáticamente tras haber estado activada durante un periodo de tiempo, y se apagará la correspondiente luz indicadora.

Advertencia

Después de activar la función de deshielo, el vidrio de la luneta trasera se calentará, evite tocarla para no quemarse.

Atención

Cuando el vehículo no está encendido, no utilice durante mucho tiempo la función de deshielo, para evitar la tensión insuficiente de batería.

Control de aire acondicionado

Refrigeración

Después del arranque el vehículo:

1. Ajuste el volumen de aire según necesidad, seleccione un volumen mayor de aire para refrigerar rápidamente.

2. Presione el botón del A/C, se encenderá la luz indicadora y se activará el compresor.
3. Ajuste la temperatura deseada.
4. Si selecciona el modo de circulación de aire interior, se acelera la refrigeración, lo que es conveniente para mejorar la economía de combustible y la comodidad.

Calefacción

Después del arranque el vehículo:

1. Arranque el vehículo, y ajuste el volumen de aire según necesidad, seleccione un volumen mayor de aire para calentar rápidamente.
2. Ajuste la temperatura deseada.
3. Seleccione el modo de circulación de aire interior o apague el compresor, se puede acelerar la calefacción, lo que es conveniente para mejorar la economía de combustible y la comodidad.

Deshielo/desempañado delantero

Después del arranque el vehículo:

1. Seleccione el modo de desempañado delantero y se enciende el indicador correspondiente.
2. Puede ajustar el volumen de aire, ajustar la temperatura, encender o apagar el compresor o cambiar entre los modos de circulación de aire interior y exterior según necesidad.

Nota

Es recomendable cambiar al modo de circulación externa de aire si el interior del vehículo se vuelve cargado o si se empaña.

Atención

› Revise de manera regular el radiador y el condensador de aire acondicionado. Use una pistola de agua a baja presión o un cepillo de pelo suave para limpiar las superficies frontales de hojas, insectos y suciedad incrustada. De lo contrario estos objetos pueden impedir el flujo de aire, lo que puede reducir los efectos de refrigeración.

› Enciende el aire acondicionado periódicamente para mantener el compresor y las piezas de sello bien lubricados y evitar fugas. Por lo tanto, incluso en la estación fría cuando no se requiere el uso del aire acondicionado, es necesario encender el aire acondicionado al menos una vez a la semana durante al menos 10 minutos cada vez.

› Si el rendimiento de refrigeración del sistema de aire acondicionado se ve reducido, por favor acuda a servio Great Wall para su inspección y reparación.

› La emisión directa de refrigerantes a la atmósfera es perjudicial para el medio ambiente. Los refrigerantes deben ser recuperados por técnicos capacitados y

certificados que utilizan recipientes apropiados.

Nota

Respecto al mal olor en el aire acondicionado

› **Fuente del mal olor**

El aire acondicionado necesita hacer un intercambio de aire interno y externo, y es fácil acumularse la suciedad tras su uso a largo plazo, que puede enmohecerse con tiempo y producir mal olor.

En el filtro del aire acondicionado usado durante mucho tiempo pueden acumularse la humedad y el polvo, produciendo mal olor.

› **Medidas recomendadas**

Cuando el aire del exterior está fresco, aplique el modo de circulación externa para mantener la ventilación del interior del vehículo.

Es recomendable apagar primero el compresor del aire acondicionado (A/C), mantener la salida de aire del ventilador durante aproximadamente 3 a 5 minutos y luego apagar el sistema de aire acondicionado, a fin de secarlo, y evitar la generación de mohos.

Cuando huele muy mal, es recomendable una inspección en servio Great Wall. Limpie o reemplace el filtro del aire acondicionado cuando sea necesario.

Aire acondicionado automático

Introducción a los botones

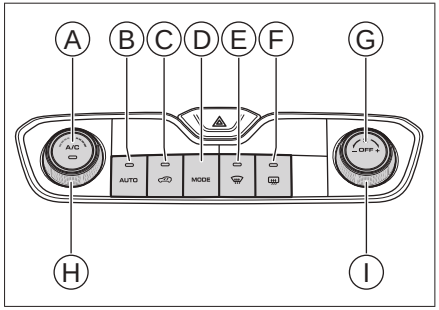

0B6EEF9B54DC

Ⓐ Botón A/C

Ⓑ Botón del modo automático

Ⓒ Interruptor de conmutación entre modos de circulación interior y exterior

Ⓓ Botones de modo de aire

Ⓔ Botón de descongelamiento delantero

Ⓕ Botón de descongelamiento trasero

Ⓖ Botón de apagado

Ⓗ Perilla de ajuste de temperatura

Ⓘ Perilla de ajuste de aire

Botón del modo automático

Presione este botón, se encenderá la luz indicadora correspondiente, lo que supone que el modo automático está activado. Ajuste la temperatura a la temperatura adecuada, y el sistema de aire acondicionado ajustará automáticamente el modo de salida de aire y la cantidad de aire para alcanzar la temperatura programada.

Nota

Usted puede ajustar por sí mismo el modo de salida de aire y el volumen de aire si los valores ajustados automáticamente por el aire acondicionado no satisfacen sus necesidades, y para ello saldrá del modo AUTO, y la luz indicadora se apagará.

Botón A/C

Presione este botón, se encenderá la luz indicadora correspondiente. Después de que se enciende el compresor, se podrán reducir la temperatura y la humedad dentro del vehículo.

Botón de cierre

Presione este botón para apagar el sistema de aire acondicionado.

Perilla de ajuste de aire

Gire esta perilla para ajustar el volumen de aire.

Perilla de ajuste de temperatura

Gire esta perilla para ajustar la temperatura.

Interruptor de conmutación entre modos de circulación interior y exterior

Presione este botón para conmutar entre los modos de circulación interior y exterior del sistema de aire acondicionado.

Se encenderá la correspondiente luz indicadora, lo que supone que el modo de circulación interna está activado.

Se apagará la correspondiente luz indicadora, lo que supone que el modo de circulación externa está activado. En este caso, el aire exterior del vehículo se introduce en el vehículo.

Nota

› En condiciones normales se debe utilizar el modo de circulación externa. Especialmente cuando el compresor está apagado, la ventana puede empañarse fácilmente bajo el modo de circulación interior.

› Se debe usar el modo de circulación interna si está en un túnel o en un atasco, si el aire que hay fuera del vehículo está muy contaminado, o si desea una refrigeración o calefacción rápida.

Botones de modo de aire

Presione este botón para seleccionar diferentes modos de aire.

Botón de deshielo delantero

Presione el botón para activar o desactivar la función del descongelador delantero. Si la luz indicadora correspondiente se enciende; supone que la función de descongelador trasera está activada. En este caso, se puede mitigar gradualmente la escarcha o el empañamiento en el parabrisas delantero y el vidrio lateral.

Botón de deshielo trasero

Presione el botón para activar o desactivar

la función del descongelador trasero. Se encenderá la correspondiente luz indicadora, lo que supone que la función de deshielo trasera ya está activada. En este punto, se puede mitigar gradualmente el deshielo en el vidrio de la luneta trasera.

La función de deshielo trasero se desactivará automáticamente tras haber estado activada durante un periodo de tiempo, y se apagará la correspondiente luz indicadora.

⚠ Advertencia

Después de activar la función de deshielo, el vidrio de la luneta trasera se calentará, evite tocarla para no quemarse.

⚠ Atención

Cuando el vehículo no está encendido, no utilice durante mucho tiempo la función de deshielo, para evitar la tensión insuficiente de batería.

Control de aire acondicionado

Refrigeración/Calefacción

Después del arranque el vehículo:

1. Seleccione el modo AUTO y se enciende el indicador correspondiente. En este caso, el compresor se encenderá o apagará automáticamente según la temperatura y el entorno.
2. Ajuste la temperatura deseada y el sistema de aire acondicionado ajustará automáticamente el modo de salida de aire y el volumen de aire para alcanzar la temperatura establecida.
3. Si selecciona el modo de circulación de aire interior, se acelera la refrigeración o la calefacción, lo que es conveniente para mejorar la economía de combustible y la comodidad.

Deshielo/desempañado delantero

Después del arranque el vehículo:

1. Seleccione el modo de desempañado delantero y se enciende el indicador correspondiente.
2. Puede ajustar el volumen de aire, ajustar la temperatura, encender o apagar el compresor o cambiar entre los modos de circulación de aire interior y exterior según necesidad.

ℹ Nota

Si el aire del interior del vehículo está impuro o el interior está empañado, se recomienda cambiar al modo de circulación externa.

⚠ Atención

› Revise el radiador y el condensador de aire acondicionado periódicamente. Elimine las hojas, los insectos y el polvo acumulados en la superficie delantera con una pistola de agua a baja presión o un cepillo suave. De lo contrario, estos objetos pueden obstruir el flujo de aire y reducir el efecto de refrigeración.

› El encendido regular el aire

acondicionado puede mantener que el compresor y las juntas estén bien lubricados y evitar las fugas. Por lo cual, debe encenderlo al menos una vez a la semana durante al menos 10 minutos cada vez, incluso en las estaciones más frías, en las que el aire acondicionado no es necesario.

› Si el efecto de refrigeración del sistema de aire acondicionado ha disminuido, váyase a servio Great Wall para la inspección.

› El drenaje directo del refrigerante a la atmósfera es perjudicial para el medio ambiente, y el refrigerante debe ser recuperado por técnicos capacitados y certificados a través de contenedores adecuados.

Nota

Sobre los olores del aire acondicionado

› **Fuente del olor**

El acondicionadores de aire necesita intercambiar aire entre el interior y el exterior, y tras un largo uso, es fácil de acumular suciedad, que puede enmohecerse con el tiempo y generar olores.

Después de su largo uso de los filtros de aire acondicionado, los que pueden acumular vapor de agua, polvo, etc. y generar olores.

› **Sugerencias**

Cuando el aire exterior es fresco, utilice el modo de circulación externa para mantener la circulación del aire dentro del coche.

Se recomienda apagar el compresor del aire acondicionado (A/C) y mantener el soplador en marcha durante unos 3-5 minutos antes de apagar el sistema de aire acondicionado para permitir que se seque y evitar la aparición de moho.

Cuando se descubre un olor fuerte, se recomienda poner en contacto con servio Great Wall para la inspección.

Limpie o sustituya el filtro del aire acondicionado, si es necesario.

Salidas de aire

Salidas de aire de la fila delantera

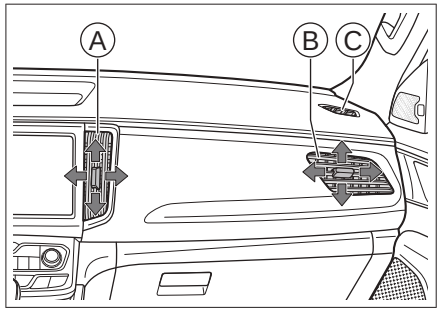

50916B5530A6

Ⓐ Salida de aire central

Ⓑ Salidas de aire laterales

Ⓒ Salida de aire para deshielo

Mueva la paleta del centro de la salida de aire, y podrá ajustar la dirección de la corriente de aire.

Salida de aire de la fila trasera

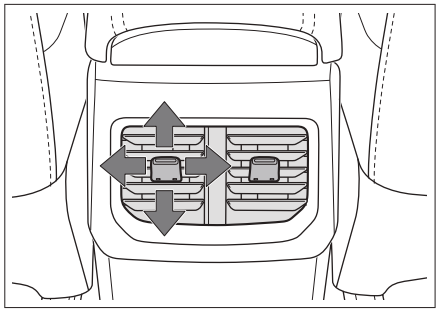

BABA6D80CCED

Mueva la paleta del centro de la salida de aire, y podrá ajustar la dirección de la corriente de aire.

Equipamiento del vehículo

Favor tenga en cuenta que este manual incluye todos los equipamientos estándar, equipamientos por país y equipamientos especiales de esta serie de modelos. Por tanto, es posible que algunos de los equipamientos o funciones descritos en este manual no estén instalados en su vehículo, o bien solo estén disponibles en ciertos mercados. Para obtener información precisa sobre el equipamiento, favor lea la documentación de venta correspondiente o bien consulte con el concesionario donde ha adquirido el vehículo.

Método de uso

La función de carga inalámbrica de teléfono móvil se puede activar o desactivar mediante la 【configuración del vehículo】 → 【configuración de confort】 en la pantalla multimedia.

Después de activar la función de carga inalámbrica de teléfono móvil, asegúrese de que las puertas estén cerradas, coloque el interruptor de encendido en modo ON o arranque el vehículo para cargar el teléfono móvil colocado en el área de carga.

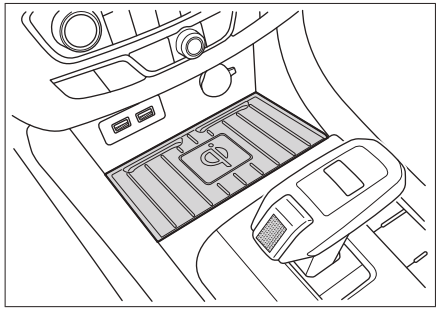

53E3809272BE

Nota

Para lograr una mejor carga, asegúrese de que la bobina de carga de teléfono móvil esté hacia abajo.

Nota

- Esta función no es aplicable a todos los teléfonos celulares, sólo es aplicable a los teléfonos celulares que han pasado la certificación estándar oficial "Qi" y que pueden colocarse normalmente en el área de carga eléctrica.
- Sólo se puede cargar un teléfono celular cada vez.
- En las carreteras desniveladas, es posible aparecer situación de parada y recuperación intermitentes de la carga eléctrica inalámbrica.Si el teléfono celular se desvía del área de carga y la carga detiene, se necesita regresar el teléfono celular al área para carga eléctrica.
- Durante la carga eléctrica, el dispositivo de carga eléctrica inalámbrica y el teléfono celular se harán calientes, eso es un fenómeno normal.

  Cuando la temperatura es demasiado alta, el sistema detendrá la carga eléctrica. La carga eléctrica reanudará después de la disminución de la temperatura.
- Si aparece falla en el teléfono celular,

también se puede causar que no se lo pueda cargar.Puede utilizar otro teléfono celular que cumple los requisitos para realizar la prueba de carga eléctrica inalámbrica para confirmar si hay falla en el teléfono celular.

› Si se ha instalado cubierta protectora o accesorio no compatible con la función de carga eléctrica inalámbrica en el teléfono celular, quítelo primero, de lo contrario, no se lo puede cargar normalmente.

› Para evitar la pérdida de energía de la batería, está prohibido usar la función de carga inalámbrica a largo tiempo antes del arranque del vehículo.

⚠ Advertencia

› Para la seguridad, se prohíbe que el conductor realice las operaciones pertinentes de carga eléctrica durante la conducción.

› No coloque moneda, llave, tarjeta con chip u otros objetos metálicos en el área de carga eléctrica.De lo contrario, es posible causar que no se lo pueda cargar normalmente o provocar accidente de seguridad debido al calentamiento de los objetos metálicos.

Si descubre objeto extraño metálico en el área de carga eléctrica en el proceso de carga, para evitar quemar los dedos, no lo retire inmediatamente con los dedos.Debe deshabilitar la función de carga eléctrica inalámbrica inmediatamente y esperar durante varios minutos antes de retirar el objeto extraño.

› Si necesita usar el área de carga eléctrica como la caja de almacenamiento, deshabilite la función de carga eléctrica inalámbrica.

⚠ Atención

› No derrame ningún líquido en el área de carga eléctrica para evitar que el líquido entre en el sistema de carga eléctrica inalámbrica mediante la brecha de la almohadilla de caucho causando una falla del sistema.

› No remodele el sistema de carga eléctrica inalámbrica para evitar dañar el vehículo o producir un accidente.

Equipamiento del vehículo

Favor tenga en cuenta que este manual incluye todos los equipamientos estándar, equipamientos por país y equipamientos especiales de esta serie de modelos. Por tanto, es posible que algunos de los equipamientos o funciones descritos en este manual no estén instalados en su vehículo, o bien solo estén disponibles en ciertos mercados. Para obtener información precisa sobre el equipamiento, favor lea la documentación de venta correspondiente o bien consulte con el concesionario donde ha adquirido el vehículo.

Visera

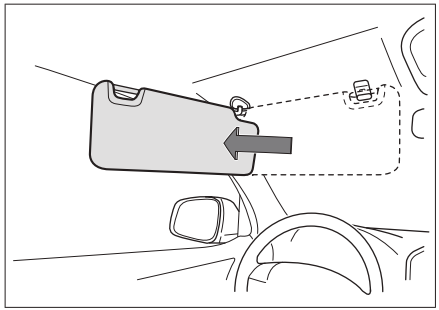

2A452679848A

Para protegerse del sol que da de frente, basta con bajar la visera.

Para protegerse del sol que da del lado, baje la visera, suelte el gancho y vuélvala hacia el lado.

Espejo de maquillaje

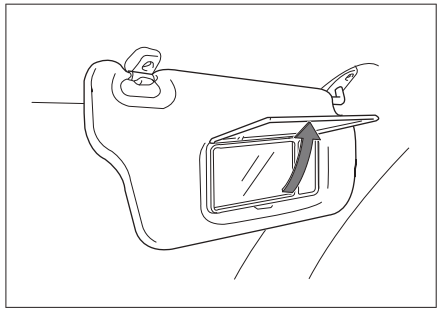

619657A4EDBE

Se dispone el espejo en el lado interior de la visera para el sol en el lado de copiloto. Al abrir la tapa, se puede utilizarlo.

Asegúrese de cerrar la cubierta cuando no esté usando el espejo.

Almacenamiento

Guantera

Tipo 1

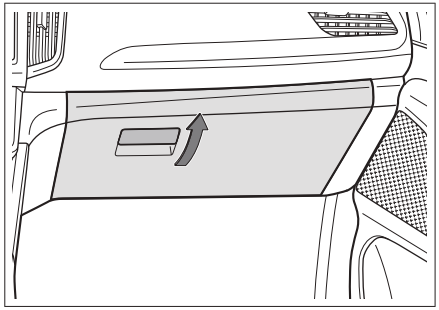

F7826DC91BF3

Tipo 2

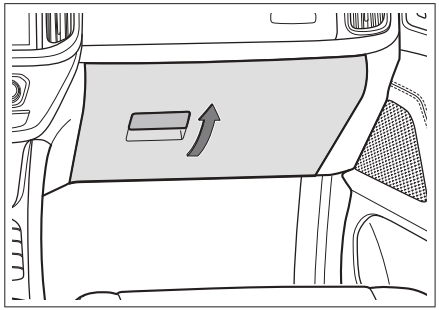

3970CFE2E105

Tire del tirador en el compartimiento de almacenamiento y vuelva hacia abajo el compartimiento de almacenamiento para poder abrirlo.

Vuelva hacia arriba el compartimiento de almacenamiento hasta la posición de bloqueo para poder cerrarlo.

⚠ Advertencia

Debe asegurarse de que el compartimiento de almacenamiento esté cerrado durante la conducción. De lo contrario, en caso de una frenada de emergencia o un accidente, los objetos pueden arrojarse del compartimiento de almacenamiento y causar lesiones a los ocupantes.

Guantera

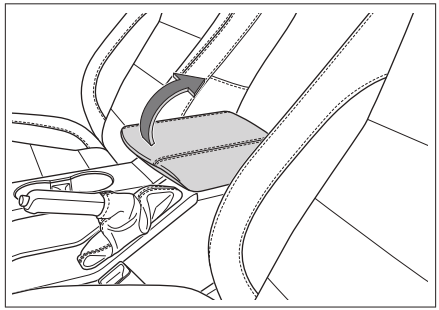

6F69C64EA367

Se dispone la caja de almacenamiento debajo del apoyabrazos del asiento delantero. Cuando desea utilizarlo, invierta hacia arriba el apoyabrazos del asiento para abrirlo.

Caja de gafas

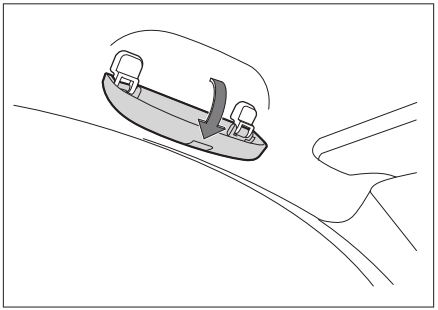

5DAC17EDBEA2

Puede abrir la caja de gafas volteándola a lo largo de la dirección de la flecha.

⚠ Advertencia

Debe asegurarse de que la caja de las gafas esté cerrada durante la conducción.

ℹ Nota

Es posible que algunas gafas de gran tamaño no quepan en la caja.

Portavasos

Tipo 1

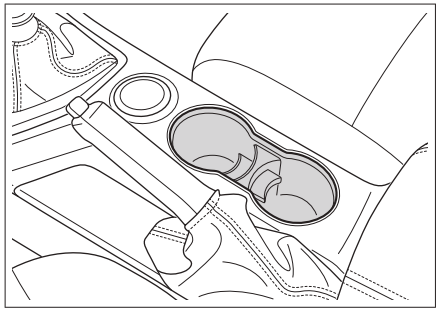

E320D2A03811

Tipo 2

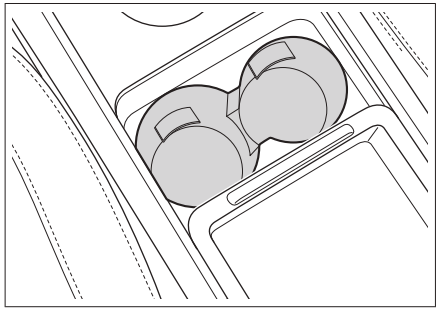

FD8B7B380F1F

Tipo 3

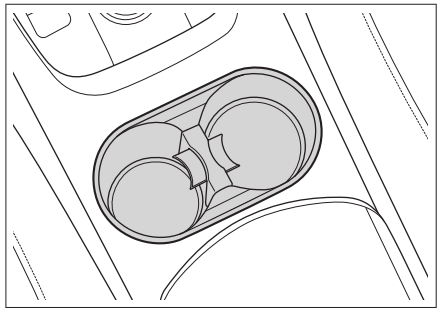

BB2B9994A564

TIPO4

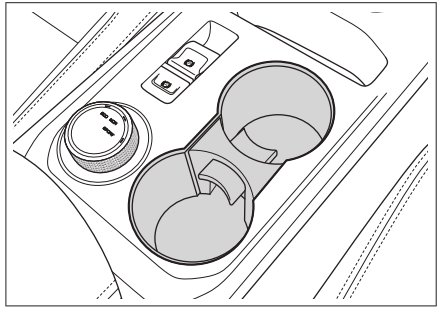

3A2A411D9E2B

⚠ Atención

- No debe colocar la lata demasiado pequeñas o de poca estabilidad en el portavasos, de otra manera, ésta se volcará.
- Asegúrese de que la lata se haya tapado, para evitar el derrame de los líquidos que contiene.

Portabotellas

Cada puerta dispone de un portavasos por la parte interna, donde sólo se puede colocar el recipiente sellado.

⚠ Advertencia

Absténgase de colocar objetos diferentes a botellas en el portabotellas. De lo contrario, en caso de una frenada de emergencia o un accidente, dichos objetos pueden arrojarse del portabotellas y causar lesiones a los ocupantes.

⚠ Atención

Asegúrese de que la botella se haya tapado, para evitar el derrame de los líquidos que contiene.

Toma de corriente

Toma de corriente USB

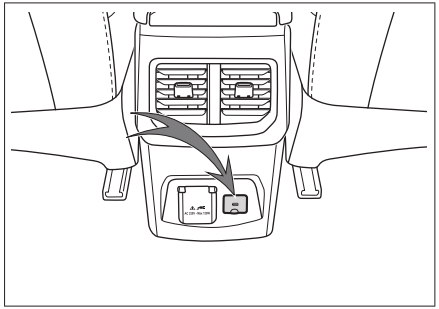

FC5B6F2457A8

Está ubicado debajo de la salida de aire del aire acondicionado trasero.

Cuando el interruptor de encendido esté en modo ON, abra la tapa cuando lo use.

Esta fuente de alimentación puede cargar el teléfono móvil, la tableta y otros dispositivos eléctricos.

Fuente de alimentación en reserva

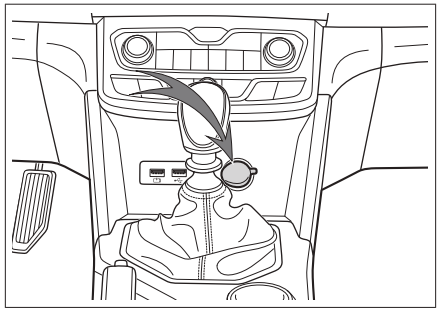

29E9EF6C0CD1

Está cerca de la palanca de cambios del panel de instrumentos auxiliar.

Cuando el interruptor de encendido esté en modo ON, abra la tapa cuando lo use.

Esta fuente de alimentación puede suministrar 12 V de C.C. a dispositivos con una potencia nominal igual o inferior a 120 W (10 A).

Fuente de alimentación de 220 V

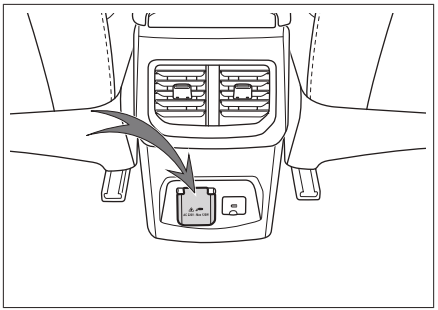

C59EE610E39A

Está ubicado debajo de la salida de aire del aire acondicionado trasero.

Cuando el interruptor de encendido esté en modo ON, abra la tapa cuando lo use.

Esta fuente de alimentación puede suministrar energía eléctrica de CA de 220 V para accesorios con una potencia nominal inferior o igual a 120 V.

Alimentación del registrador de datos de viaje

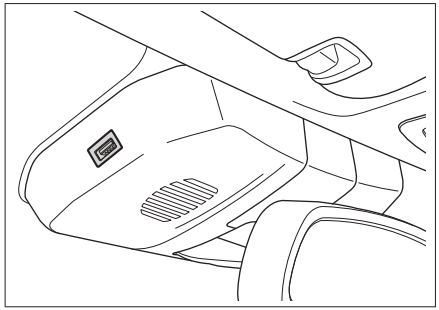

C6D337A71CDF

Está cerca del espejo retrovisor interior.

Esta fuente de alimentación se puede utilizar cuando el interruptor de encendido esté en modo ON.

Esta fuente de alimentación puede suministrar una corriente continua de 5 V al registrador de datos de viaje cuya potencia nominal es igual o inferior a 10 W.

Nota

Debido a las diferentes configuraciones del vehículo, el puerto de alimentación del registrador de datos de viaje puede instalarse en el lado derecho del espejo retrovisor. Por favor use el registrador de datos según lo físico.

Advertencia

Para conducir con seguridad, al instalar el registrador de datos de viaje, preste atención al cableado que no debe obstaculizar la visión para evitar peligros.

Advertencia

Los gases inflamables y dispositivos que desprenden calor deben estar alejados de la toma de corriente.

Atención

› Se prohíbe la entrada de líquidos como las bebidas u otros objetos extraños en la toma de corriente; de lo contrario, se producirán fácilmente cortocircuitos u otras fallas. Si la toma de corriente está

equipada con una cubierta protectora, se debe colocar la cubierta protectora cuando la toma de corriente no esté en servicio.

- Si se utilizan accesorios cuya potencia supere a lo nominal, el fusible del vehículo puede quemarse.
- No conecte equipos de precisión, equipos inductivos potentes u otros equipos importantes a esta toma de corriente.
- No utilice está fuente de alimentación en entornos húmedos y de alta temperatura.
- Es prohíbe el uso en paralelo o en serie con cualquier otra fuente de alimentación.
- Si se encuentra alguna anomalía en su uso (temperatura anormalmente alta, humo, olor, etc.), por favor deje de usarla inmediatamente y acuda a servio Great Wall para la inspección y reparación.
- Está prohibido modificar o reparar sin autorización este sistema de fuente de alimentación.
- Cuando realiza la conexión de los arneses de cableado externo, haga bien la impermeabilización y el sellado.

2 Conducción

Criterios de conducción 108

Recomendaciones para conducir en condiciones severas 115

Recomendaciones para la conducción en el período de rodaje 121

Botón de encendido 123

Arranque y apagado del motor 126

Freno de estacionamiento 129

Transmisión manual 134

Transmisión automática 138

Modos de conducción 146

Sistema de tracción en las cuatro ruedas 151

Bloqueo del diferencial 154

Sistema de aparcamiento asistido 156

Sistema de visibilidad de zona ciega 166

Sistema de monitoreo de presión de neumáticos 168

Sistemas inteligentes de asistencia a la conducción 170

Sistema de control de crucero 186

Sistema de asistencia de crucero 190

Sistema de bajada lenta de la pendiente empinada 198

Sistemas de asistencia a la conducción 200

Sistema de control de emisiones 204

Tablero análogo 211

Tablero virtual 219

Luces indicadoras de los instrumentos 227

Tonos de advertencia 233

Equipamiento del vehículo

Favor tenga en cuenta que este manual incluye todos los equipamientos estándar, equipamientos por país y equipamientos especiales de esta serie de modelos. Por tanto, es posible que algunos de los equipamientos o funciones descritos en este manual no estén instalados en su vehículo, o bien solo estén disponibles en ciertos mercados. Para obtener información precisa sobre el equipamiento, favor lea la documentación de venta correspondiente o bien consulte con el concesionario donde ha adquirido el vehículo.

Antes de conducir

Eliminación de materias extrañas

Elimine nieve, hojas y otros objetos en la carrocería antes de la marcha.

Inspección del vehículo

Revise los neumáticos, el aceite, las luces, la apariencia de la carrocería y otros rubros de inspección diaria antes de conducir para garantizar una conducción segura y agradable.

Si le parece que su vehículo necesita reparaciones, por favor contacte con servio Great Wall oportunamente.

Revise el estado de las puertas y del capó

Antes de conducir, asegúrese de que todas las puertas estén cerradas. Si las puertas no están cerradas apropiadamente, pueden abrirse repentinamente durante la conducción, provocando accidentes.

Antes de conducir, si haya abierto el capó del motor, debe confirmar si el capó se encuentre bien cerrado. Si el capó no está bien cerrado, éste puede abrirse de repente durante la conducción, causando accidentes.

Colocación de objetos en el vehículo

En el tablero

Está prohibido colocar objetos en el tablero, si coloca artículos en el tablero de instrumentos, no sólo obstaculizarán el campo de visión del conductor, sino que también afectarán la partida y la conducción segura, dando lugar a accidentes.

Área de los pies del conductor

Está prohibido colocar cualquier objeto en el área de los pies del conductor. Los objetos colocados en el área de los pies del conductor pueden quedar fácilmente bajo los pedales, lo que puede provocar que el conductor pierda el control del vehículo, causando accidentes.

Si usted necesita colocar alfombrillas, utilice las adecuadas para el piso del vehículo; la forma inadecuada de las alfombrillas, su colocación inadecuada o su colocación en dos capas pueden afectar la operación de pisar los pedales, lo que puede dar lugar a que no se pueda arrancar el vehículo, sea difícil o imposible cambiar de marcha u algún otro accidente.

Debajo del asiento

Está prohibido colocar cualquier objeto debajo del asiento. Los objetos colocados debajo del asiento pueden afectar el ajuste de la posición del asiento o imposibilitar el bloqueo del asiento, lo que puede provocar fácilmente accidentes.

Respaldo del asiento

Por favor, no coloque cojines u otros objetos entre el respaldo del asiento y la espalda del conductor. De lo contrario, no solo se afectará la correcta posición del conductor, sino que también en caso de una colisión, el cinturón de seguridad y el reposacabezas no podrán jugar completamente el desempeño de seguridad, e incluso se causarán lesiones mayores que ponen en peligro la vida.

En el vidrio de la ventana

Está prohibido pegar accesorios, tales como las ventosas, en el vidrio de la ventana.

Debido a que las ventosas funcionan como lente, pueden provocar fácilmente incendios en el vehículo.

Mientras conduce

Está prohibido el exceso de velocidad

El vehículo no debe exceder la velocidad indicada en las señales de limitación de velocidad y marcas viales.

Está prohibido sobrecargar el vehículo

Sobrecargar el vehículo mientras conduce es muy peligroso.

Durante la conducción el número de pasajeros ni el peso de cargas no deben exceder el límite nominal, y el vehículo no debe llevar a nadie en el maletero.

Está prohibido conducir ebrio

Conducir ebrio es muy peligroso, una pequeña cantidad de alcohol también puede afectar el juicio, la visión y la atención del conductor, lo que puede provocar un grave accidente.

Está prohibido usar el móvil

Cuando recibe una llamada, es fácil que se centre en el teléfono, lo que puede provocar un accidente.

Si el conductor ha de usar el móvil, primero tendrá que estacionar el vehículo en un lugar seguro.

Está prohibido conducir cansado

Conducir cansado es muy peligroso, porque el juicio del conductor, su visión y atención disminuirán dramáticamente, lo que podrá causar un accidente serio.

Está prohibido apagar el motor

Si el motor no está en funcionamiento, la asistencia a la frenada y la dirección asistida no estarán disponibles, lo que llevará a una disminución del rendimiento de frenado, y causará fácilmente un accidente.

Está prohibido mantener durante mucho tiempo el volante girado hasta el tope

Si mantiene el volante girado hasta el tope durante demasiado tiempo, puede producir la reducción del rendimiento del sistema de dirección asistida, y en casos graves, puede dañar el sistema.

Aplicación de los frenos

Está prohibido pisar el pedal de freno o aplicar el freno de estacionamiento de forma continuada durante la conducción. De lo contrario, es fácil que cause un desgaste prematuro de las pastillas de freno, o el recalentamiento de los frenos, afectando el rendimiento de frenado, lo que provoca fácilmente un accidente.

Sonido de advertencia del freno

En los frenos de disco, las pastillas de freno emiten un sonido de advertencia cuando están desgastadas y necesitan ser reemplazadas.

No siga conduciendo si al frenar escucha un sonido chirriante. De lo contrario, los discos de freno sufrirán un grave desgaste, y se dañarán los elementos de frenado y se afectará el rendimiento de frenado, lo que producirá un accidente.

Reventón del neumático

Está prohibido seguir conduciendo con un neumático desinflado. Continuar conduciendo con el neumático desinflado es muy peligroso, y fácilmente puede causar un accidente. Además, se dañarán los neumáticos, las ruedas, la suspensión y la carrocería, por favor, sustituya el neumático inmediatamente.

En los siguientes casos, tendrá que confirmar si existe un reventón del neumático o si ha sufrido una rotura.

- Sacudida del volante.
- Vibración anormal del vehículo.
- Inclinación anormal del vehículo.

Cuando estalla o se desinfla una rueda mientras conduce, tome con firmeza el volante y presione suavemente el pedal del freno para desacelerar. Si se frena de emergencia o gira con brusquedad el volante, puede perder fácilmente el control del vehículo.

La parte inferior de la carrocería, los neumáticos y las ruedas se verán fuertemente golpeados.

Cuando la parte inferior de la carrocería, los neumáticos y las ruedas sean sometidos a un fuerte impacto, deténgase de inmediato, trasládese a un lugar seguro y examine la situación. Verifique si hay fugas de líquido de frenos y de combustible, y si hay daños o deformaciones en las piezas de la suspensión, los neumáticos, las ruedas y los componentes del sistema de transmisión. Si continúa conduciendo con fugas o daños encontrados, es probable que cause un accidente.

Conducción cuesta abajo

Por favor use el freno auxiliar del motor

Si continúa pisando el pedal de freno cuando va cuesta abajo, es fácil que se reduzca el rendimiento de frenado a causa del sobrecalentamiento del freno, y resulte en un accidente.

Está prohibido apagar el motor o conducir en punto muerto

Si apaga el motor cuando va cuesta abajo, el sistema de asistencia a la frenada y el sistema de dirección asistida no funcionarán, lo que llevará a una disminución de la eficacia del frenado, y la dirección se volverá difícil, lo que podrá causar un accidente.

Conducir en vías con desniveles

Al conducir a lo largo del arcén o en vías con desniveles, por favor asegúrese de que los neumáticos no queden deformados por el estrujón del arcén u otros obstáculos.

Cuando el vehículo ha de pasar por el arcén, los reductores de velocidad u otros obstáculos similares, debe conducir a velocidad reducida en sentido vertical a los obstáculos en la medida de lo posible. De lo contrario, puede causar daños en los neumáticos (especialmente el flanco del neumático).

En las siguientes situaciones, el parachoques está en riesgo de dañarse, por favor desacelere y conduzca con cautela.

- En las entradas o salidas de los estacionamientos, entre y otros tramos con escalones.
- En las curvas cerradas de los estacionamientos de varios pisos, entre otros tramos escarpados.
- En tramos de vía con pavimento hundido, o con rodadas.
- En carreteras con baches.
- Cuando se conduce desde una vía plana a una rampa o, cuando se conduce desde una rampa a una vía plana.
- Al estacionar en una carretera con reductores de velocidad o a lo largo del arcén.

Conducción por carreteras mojadas, nevadas, heladas, entre otras resbaladizas

Cuando se frena, se acelera y se lucha con el volante en una emergencia sobre pavimento resbaladizo, los neumáticos se deslizarán lateralmente con facilidad, haciendo que se pierda el control del vehículo, lo que podrá provocar un accidente.

Los cambios significativos en la velocidad del motor al aumentar o disminuir de marcha, hacen que el vehículo se deslice lateralmente con facilidad, lo que podrá provocar un accidente.

En el tiempo frío, el hielo se podrá acumular fácilmente en la superficie de los puentes y en las áreas sombreadas, por lo que debe conducir despacio.

Conducción en carreteras con agua acumulada

Tenga cuidado al conducir en carreteras con agua acumulada.

La conducción en carreteras con agua acumulada puede conducir fácilmente a la parada del motor y el cortocircuito de los elementos eléctricos, y producir daños en el motor, provocando graves accidentes del vehículo.

La pastillas de freno quedarán mojadas al conducir por calzadas con agua acumulada, lo que debilita el rendimiento de frenado, y causa fácilmente un accidente. Pise el pedal del freno suave y repetidamente con el fin de calentar y secar los frenos, hasta que tenga la certeza de que regresan a su estado normal.

Precauciones al viajar en el vehículo

Está prohibido desplazarse dentro del vehículo.

Al viajar en el vehículo, está prohibido abandonar el asiento y desplazarse en el vehículo. De otra manera, una frenada de emergencia puede provocar colisiones en su cuerpo, cabeza y otras partes vulnerables del cuerpo, lo que puede provocar lesiones graves.

Está prohibido sacar las manos, la cabeza u otras partes del cuerpo por la ventana o por el techo corredizo

Si las manos, la cabeza u otras partes del cuerpo se encuentran fuera del vehículo durante una frenada de emergencia o cuando se cierra la ventana, pueden golpearse fácilmente contra el marco de la ventana, dando lugar a lesiones graves o incluso la muerte.

Está prohibido sentar a los niños sobre el regazo

Al viajar en el vehículo, aunque usted está usando el cinturón de seguridad, no sostenga a un bebé o niño en sus manos o brazos, y no ponga cualquier parte del cinturón de seguridad alrededor del bebé o del niño, de lo contrario, el bebé o el niño podría sufrir lesiones graves o mortales en una colisión o una frenada de emergencia.

Está prohibido que los niños operen las puertas, ventanas o techo corredizo

Si los niños operan las puertas, ventanas o techo corredizo, podrían aplastarse las manos, los brazos y el cuello, etc., lo que causaría lesiones graves.

Si un niño abre la puerta mientras el vehículo circula, es fácil que se caiga afuera, causando lesiones graves o incluso la muerta.

Por favor use el seguro para niños y el interruptor de bloqueo de la ventana para

prevenir accidentes causados por la operación errónea del niño.

Estacionando

Prohibido estacionar el vehículo cerca de materiales inflamables

No conduzca ni estacione en superficies con mucha hierba, pedazos de papel u otros materiales inflamables. Estar cerca de materiales combustibles puede ser peligroso debido al calor del tubo de escape.

Mantenga una distancia al estacionar cuando la parte trasera del vehículo quede cerca de madera, contrachapado, etc., si la distancia es demasiado corta puede provocar fácilmente un incendio.

No mantenga funcionando el motor durante mucho rato

En un estacionamiento y otros sitios mal ventilados, el funcionamiento del motor por un largo tiempo, hará que los gases de combustión se junten, produciendo envenenamiento por monóxido de carbono (CO), lo que puede causar serias lesiones e incluso la muerte.

Si deja funcionando el motor durante mucho tiempo con el vehículo parado, el tubo de escape o el motor se sobrecalientan con facilidad, lo que podrá causar un incendio en el vehículo.

Conducción económica

Conducción previsora

Mantenga una distancia adecuada con el vehículo que circula por delante a fin de evitar aceleraciones y frenadas innecesarias. Una velocidad estable puede reducir el consumo de combustible.

Conduzca eligiendo la marcha adecuada

Evite conducir el vehículo a velocidades bajas con una marcha alta o a velocidades altas con una marcha baja, si mantiene el motor a bajas revoluciones podrá reducir el consumo de combustible y el grado de desgaste.

Reduzca el uso del ralentí

Si es necesario detener el vehículo durante bastante tiempo en un cruce con semáforo, en un paso a nivel o debido a un atasco, entonces deberá apagar el motor para reducir el consumo innecesario de combustible.

Evite cargas innecesarias

El consumo de combustible puede aumentar al conducir un vehículo cargado o sobrecargado. Antes de conducir, saque del vehículo aquellos objetos que no sean necesarios.

Revise regularmente la presión de los neumáticos

Una presión demasiado baja de los neumáticos aumentará la resistencia a la rodadura, lo cual aumentará de gran manera el consumo de combustible así como el desgaste de los neumáticos.

Mantenimiento periódico

Realice el mantenimiento a su vehículo de forma periódica, con lo cual asegurará un vida útil bastante larga del vehículo así como la mejor economía de conducción.

Apague los componentes eléctricos que no necesiten de momento

Los componentes eléctricos, tales como el aire acondicionado, el dispositivo de calefacción del asiento y de la luna trasera, etc., requieren mucha energía y consumen combustible, por lo tanto apáguelos si no necesita usarlos.

Cierre las ventanas y el techo corredizo del vehículo

Al abrir las ventanas o el techo corredizo aumentará la resistencia con el viento, con lo que aumentará el consumo de combustible, por lo tanto, ciérrelos cuando no los necesite abiertos.

Rodar por inercia sin bajar en neutro

Al aproximarse a un semáforo en rojo o al bajar por una pendiente bastante prolongada, debe soltar el pedal de acelerador, dejando que el vehículo ruede por inercia sin bajar en neutro.

Equipamiento del vehículo

Favor tenga en cuenta que este manual incluye todos los equipamientos estándar, equipamientos por país y equipamientos especiales de esta serie de modelos. Por tanto, es posible que algunos de los equipamientos o funciones descritos en este manual no estén instalados en su vehículo, o bien solo estén disponibles en ciertos mercados. Para obtener información precisa sobre el equipamiento, favor lea la documentación de venta correspondiente o bien consulte con el concesionario donde ha adquirido el vehículo.

Conducción en la niebla

Encienda las luces antiniebla

Debe encender las luces antiniebla al conducir en la niebla.

Toque la bocina para alertar a los peatones y los otros vehículos.

Cuando escuche el sonido de la bocina de otro vehículo, debería responder inmediatamente, para indicar la posición de su vehículo.

Reduzca la velocidad y proceda con cuidado.

Cuando conduzca en niebla, debe conducir a baja velocidad, manteniendo una distancia adecuada y segura respecto al vehículo de adelante.

No limpie la niebla del vidrio mientras conduce.

Debido a la gran diferencia de temperatura entre el interior y el exterior de la cabina, la superficie interior del parabrisas siempre se empañará, lo que afecta la línea de visión del conductor. En este caso, use la función de deshielo del aire acondicionado o abra un poco la ventana, esto nivela la temperatura interior y exterior con lo cual se evita que se condense la humedad en el interior del parabrisas.

Si usted quiere frotar el parabrisas para desempañarlo, por favor detenga el vehículo y luego límpielo, no intente hacerlo mientras conduce.

Conducción en la lluvia

Favor conduzca con cuidado sobre pavimento resbaladizo.

Cuando se conduce en la lluvia, muy a menudo hay mala visibilidad, el parabrisas se empaña, la carretera se pone resbaladiza, etc., favor conduzca con cuidado.

Al frenar de emergencia, acelerar o realizar cambios de dirección bruscos en vías resbaladizas, los neumáticos patinan con facilidad y se dificulta el control del vehículo, lo que puede causar fácilmente un accidente.

Al conducir bajo la lluvia, es fácil que se forme una película de agua entre el neumático y la superficie de la tierra, esto puede conllevar a que el neumático pierda agarre, por lo que la conducción debe ser más lenta.

⚠ Advertencia

Trate de evitar conducir bajo fuertes lluvias o trombas.

Vadeo

Precauciones durante el vadeo

- Antes de hacer vadeo, confirme la profundidad del agua acumulada en el camino, y en caso de gran acumulación o profundidad desconocida, el vehículo debe rodear, y no debe pasar forzadamente
- Analice las condiciones del camino, y no conduzca el vehículo por zonas desconocidas, donde es posible que existan obstáculos ocultos, tales como las zanjas, los pozos de inspección, etc.
- Al vadear, mantenga una velocidad baja (la velocidad no debe exceder a 10 km/h) y no estacione el vehículo ni cambie la posición de marcha de la palanca de cambio.
- Al atravesar un cruce, evite que las ondas de agua empujadas por el vehículo en frente sobrepasan la rejilla frontal.
- En caso de apagado accidental durante el vadeo, no intente arrancar de nuevo el vehículo, de lo contrario, causa daños graves al motor. Por favor, póngase en contacto con servio Great Wall cuanto antes para remolcar el vehículo a un lugar seco.

Inspección y mantenimiento después del vadeo

Una vez que el vehículo haya pasado por el agua con seguridad, haga lo siguiente:

- Pise ligeramente el pedal de freno varias veces sucesivas y revise si todas las funciones de frenado están en buenas condiciones.
- Revise la bocina.
- Revise toda la iluminación del vehículo.
- Acuda a servio Great Wall tan pronto como sea posible para una inspección de rutina. El agua puede entrar en las partes del sistema de transmisión y diluir la grasa lubricante durante el vadeo, lo que puede causar averías del sistema.

⚠ Atención

- El vadeo solo es aplicable para emergencia, y no puede ser parte de la conducción regular.
- El vadeo puede dañar el motor y los componentes eléctricos.

Conducción durante la temporada caliente

La alta temperatura durante la temporada caliente no es propicia para el funcionamiento normal del vehículo y la salud del conductor. Para garantizar la seguridad en el tráfico, el conductor debe tener en cuenta lo siguiente:

Evitar el sobrecalentamiento del motor

La alta temperatura durante la temporada

caliente puede recalentar el motor. Por ende, debe hacer revisiones y mantenimientos minuciosos del sistema de refrigeración del motor y quitar oportunamente los objetos extraños incrustados en el núcleo del radiador.

Prevenga pinchazos

La presión de los neumáticos del vehículo se incrementará conforme la temperatura aumenta. La temperatura es alta durante la temporada caliente, lo que hace aún más propensos los neumáticos a sufrir un pinchazo.

Si se estalla un neumático del vehículo, debe sujetar firmemente el volante, pisar lentamente el pedal de freno, y evitar frenadas intempestivas o luchar con el volante. En caso contrario, puede perder fácilmente el control.

Prevenga los golpes de calor

El sol es fuerte y la temperatura es alta durante la temporada caliente, por lo que hay más propensión a la insolación. Debe mantenerse la cabina bien ventilada, y está prohibido conducir con fatiga.

⚠ Advertencia

Está prohibido cerrarle al niño no atendido en el vehículo.

- Si le deja al niño solo en el vehículo durante la temporada caliente, es fácil que sufra insolación o deshidratación, lo que provoca lesiones e incluso la muerte del personal.
- Si le deja al niño solo en el vehículo, y por si acaso éste juega con fósforo, mechero, encendedor de cigarrillos, entre otros, es fácil producirse un incendio del vehículo.

⚠ Atención

Está prohibido dejar en el vehículo el mechero, el bote pulverizador, la lata de bebidas carbonatadas, las gafas, etc.

- Como la temperatura dentro del vehículo es muy alta, si los gases escapan del mechero o del bote pulverizador o se rompe la lata, es fácil producirse un incendio del vehículo.
- Si se rompe la lata de bebidas carbonatadas, cuando la bebida entra en contacto con los componentes eléctricos, es fácil provocarse el fenómeno de cortocircuito.
- Como la temperatura dentro del vehículo es muy alta, es fácil deformarse los lentes de resina o las gafas, produciendo grietas.

Conducción durante la temporada fría

Neumáticos de invierno

Cuando la temperatura es baja durante la temporada fría, debido a las características especiales de los neumáticos estándar (el ancho, la composición del caucho,

el dibujo de la banda de rodamiento, etc.), la elasticidad de los neumáticos disminuye, lo que a su vez debilita la tracción y la fuerza de frenado, y viene junto el problema del aumento del ruido de los neumáticos, e incluso conduce a las grietas y el desgaste anormal de los neumáticos estándar, entre otros daños permanentes, en caso grave. Por lo tanto, utilice los neumáticos de invierno con temperatura menos de 7℃. Los neumáticos de invierno puede mejorar mucho la estabilidad del manejo del vehículo, y también puede mejorar la respuesta de frenado del vehículo y acortar la distancia de frenado.

Nota

Aunque los neumáticos para todo tiempo con la marca M+S tienen un rendimiento relativamente bueno en la temporada fría, pero por lo general todavía no pueden alcanzar el rendimiento de los neumáticos de invierno. En caso de conducir sobre hielo, nieve o carreteras congeladas, todavía es necesario cambiar por los neumáticos de invierno.

Advertencia

Aunque los neumáticos de invierno pueden mejorarle al vehículo su rendimiento de conducción en invierno, pero nunca se arriesgue a conducir, ¡todavía debe tener cautela!

- Asegúrese de ajustar la velocidad del vehículo y la manera de conducir de acuerdo con la visibilidad, las condiciones de tiempo y las condiciones de carretera y de tráfico.
- Para conducir, nunca exceda los límites de velocidad y de nivel de carga indicados en los neumáticos de invierno montados

Atención

Cuando los neumáticos de invierno tienen un desgaste grave del dibujo, pierden en gran medida su aplicabilidad durante la temporada fría. Cuando los neumáticos de invierno están envejecidos, aunque el desgaste del dibujo no sea evidente, todavía pierden en gran medida su aplicabilidad con durante la temporada fría. Consulte con el concesionario para las normas específicas para el cambio de los neumáticos de invierno.

Indicaciones para el uso de los neumáticos de invierno

- Debe observar las normas relacionadas del país donde usted está.
- Debe instalar a la vez los neumáticos de invierno para las cuatro ruedas.
- Debe emplear neumáticos de invierno del mismo tamaño que los neumáticos estándar.
- Debe emplear neumáticos de invierno del mismo modelo, tamaño (perímetro de rodadura) y dibujo.

- Los neumáticos de invierno sólo pueden utilizarse en la temporada fría.
- Asegúrese de cumplir con los diferentes requisitos de límite máximo permitidos por los neumáticos de invierno (tales como la velocidad, la carga máxima, etc.). De lo contrario, puede dañar los neumáticos y provocar accidentes de tráfico.
- No debe invertir la dirección de rotación de los neumáticos.

Cadenas para nieve

El uso de cadenas para nieve dependerá de las normas en vigor de cada país o región; deberán seguirse siempre las leyes locales para montar las cadenas para nieve.

Las cadenas para nieve solo se pueden montar en las ruedas motrices. No monte en una sola rueda. Para montarlas siga las instrucciones proporcionadas por el fabricante de las cadenas para nieve, y asegúrese de que queden bien sujetas.

⚠ Atención

Siga las siguientes precauciones al montar las cadenas para nieve:

- Si monta unas cadenas para nieve de tamaño no adecuado o las monta de forma incorrecta, podrá dañar el circuito de freno, la suspensión, la carrocería, los neumáticos, etc., por lo que debe elegir unas cadenas para nieve adecuadas y asegurarse de montarlas correctamente.
- Deberá montar las cadenas para nieve con el vehículo estacionado en una superficie plana alejada del tráfico, y deberá encender las luces de emergencia y colocar detrás del vehículo un triángulo de emergencia.
- Para montar las cadenas para nieve deberá apagar el motor y accionar el freno de estacionamiento.
- No se deben montar las cadenas para nieve sobre la rueda de repuesto o sobre una rueda de pequeñas dimensiones.
- No se deben montar las cadenas de nieve cuando la presión del neumático es insuficiente.
- Debe tener cuidado de no dañar las llantas de aleación de aluminio al montar las cadenas para nieve.

⚠ Advertencia

Siga las siguientes precauciones al conducir un vehículo con cadenas para nieve montadas:

- Cuando tenga cadenas para nieve montadas, el vehículo no podrá, bajo ninguna circunstancia, circular a más de 40 km/h o a velocidad mayor que la máxima recomendada por el fabricante de las cadenas para nieve, prevaleciendo la velocidad que sea más baja en ambos casos.

- Tras montar las cadenas para nieve y circular entre 0,5 y 1,0 km, deberá comprobar si las cadenas para nieve están montadas correctamente, para mayor seguridad. Si las cadenas para nieve están flojas, deberá apretarlas o montarlas de nuevo.
- Es posible que el control del vehículo se vea afectado tras montar las cadenas para nieve, por lo que deberá evitar en lo posible maniobras tales como aceleraciones súbitos, giros bruscos o frenadas de emergencia, de lo contrario, puede provocar un accidente.
- Si al conducir oye cómo las cadenas para nieve golpean la carrocería o el chasis, entonces deberá detener el vehículo y realizar la inspección lo antes posible y apretarlas de nuevo. Si aun así sigue haciendo ruido, entonces reduzca la velocidad hasta que deje de hacerlo.
- Evite circular por calzadas desiguales o con baches.
- Deberá reducir sustancialmente la velocidad antes de tomar una curva, a fin de asegurar el control del vehículo.
- Se deben retirar lo antes posible las cadenas para nieve al circular sobre una calzada sin nieve acumulada, ya que no solo afectará la capacidad de conducción, sino que podrá dañar gravemente los neumáticos.

⚠ Advertencia

Apague el motor al estacionar en una vía nevada.

- Si el motor está funcionando en una zona nevada, la nieve puede tapar el escape del vehículo fácilmente, lo que resulta en envenenamiento por monóxido de carbono (CO), que es causal de lesiones graves o incluso la muerte.
- Cuando sienta el escape en el vehículo, puede tomar las siguientes medidas:

  Desplazar el vehículo en un lugar ventilado y abrir todas las puertas;

  Establecer el modo del aire acondicionado como modo de circulación exterior, seleccionar el volumen de aire máximo, a fin de introducir el aire fresco exterior al vehículo.

Equipamiento del vehículo

Favor tenga en cuenta que este manual incluye todos los equipamientos estándar, equipamientos por país y equipamientos especiales de esta serie de modelos. Por tanto, es posible que algunos de los equipamientos o funciones descritos en este manual no estén instalados en su vehículo, o bien solo estén disponibles en ciertos mercados. Para obtener información precisa sobre el equipamiento, favor lea la documentación de venta correspondiente o bien consulte con el concesionario donde ha adquirido el vehículo.

Neumáticos

Tenga cuidado cuando use los neumáticos nuevos para los primeros 500km.

Al inicio del uso de los nuevos neumáticos, no cuentan con la capacidad de adhesión óptima, por lo que deben rotarse primero.

Pastillas de freno

Las nuevas pastillas de freno todavía no alcanzan el mejor efecto de frenado en los primeros 400 km de conducción.

Éstas deben tener un "rodaje" primero para poder lograr la mejor fricción. En caso de sentir que la fuerza de frenado del vehículo no es suficiente, puede pisar el pedal del freno con fuerza más fuerte para aumentar la fuerza de frenado.

Durante el periodo de rodaje, debe evitar abusar de los frenos. Por ejemplo, hacer frenadas de emergencia, especialmente a alta velocidad, o bien cuando viaja por carreteras en pendiente.

⚠ Atención

› Las pastillas de fricción y los discos de freno se desgastan en diversos grados, dependiendo en gran medida de las condiciones de uso y el estilo de conducción.

› Es normal que se produzca ruido cuando se aplica el freno debido a la velocidad del vehículo, la potencia de frenado y las condiciones ambientales como la temperatura y la humedad.

Motor

A fin de alargar la vida útil del motor, el motor nuevo o el motor que ha tenido una reparación importante debe pasar por un proceso de rodaje mediante el cual se le aumenta la carga gradualmente desde cero antes de su uso normal. Se le recomienda observar las siguientes precauciones:

En los primeros 300 km:

Evite la frenada de emergencia.

En los primeros 1000 km:

› Evite la conducción a alta velocidad.

› No pise a fondo el pedal del acelerador, para evitar las revoluciones a alta velocidad del motor.

- No conduzca a una velocidad constante durante mucho tiempo, y debe cambiar de velocidad y de marcha con frecuencia.
- No conduzca en una marcha alta a baja velocidad, ni en una marcha baja a alta velocidad. Debe cambiar de marcha oportunamente según las condiciones de conducción.
- No debe arrastrar el remolque ni remolcar cualquier otro vehículo.

De 1000 km a 1500 km:

Con la premisa de garantizar la seguridad, se puede aumentar la velocidad gradualmente.

⚠ Atención

Durante el período de rodaje, se debe prestar atención a las condiciones de funcionamiento de los sistemas del motor, si se encuentran fallos o anormalidades, deben ser eliminados antes de continuar el rodaje.

Equipamiento del vehículo

Favor tenga en cuenta que este manual incluye todos los equipamientos estándar, equipamientos por país y equipamientos especiales de esta serie de modelos. Por tanto, es posible que algunos de los equipamientos o funciones descritos en este manual no estén instalados en su vehículo, o bien solo estén disponibles en ciertos mercados. Para obtener información precisa sobre el equipamiento, favor lea la documentación de venta correspondiente o bien consulte con el concesionario donde ha adquirido el vehículo.

De tipo cerradura

Cambio de modo

Inserte la llave en la chapa de contacto, gire la llave para conmutar los modos, encender o apagar el motor.

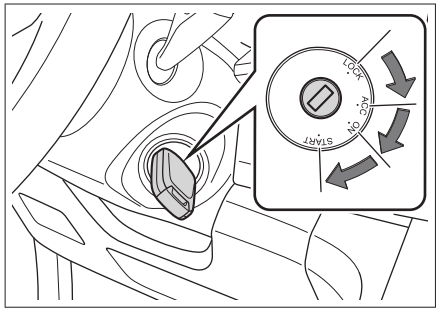

7E9EEF6A86AC

Modo	Uso
LOCK	Los elementos eléctricos no están en funcionamiento.
ACC	Puede utilizar algunos componentes eléctricos, tales como el sistema audiovisual.
ON	Se pueden usar todos los elementos eléctricos.
START	Se puede arrancar el motor.

Cuando conmuta del modo al modo LCOK

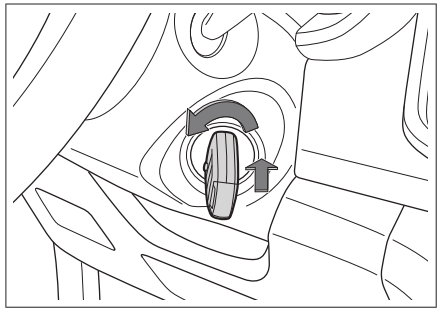

441A6BC3D161

Presione y gire la llave al mismo tiempo, conmute la chapa de contacto al modo LOCK.

⚠ Advertencia

Durante la marcha no se debe cambiar el interruptor de encendido al modo LOCK.

⚠ Atención

› No debe mantener el interruptor de encendido durante mucho tiempo en modo ON o ACC con el motor apagado, a fin de evitar la tensión insuficiente de batería.

› Al dejar el vehículo, cambie el interruptor de encendido al modo LOCK y lleve consigo la llave.

Cuando el bloqueo de la dirección no puede desbloquearse

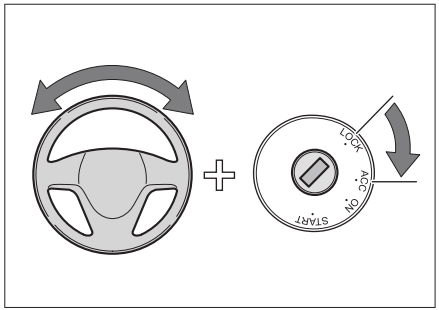

B319D97551FC

Al conmutar el modo del interruptor de encendido, la llave puede estar bloqueada en el modo LOCK y no se puede girar. En este momento, gire suavemente el volante hacia izquierda y derecha, al mismo tiempo gire la llave para cancelar el bloqueo.

De tipo botón

Cambio de modo

Cuando la llave inteligente está dentro del vehículo, pulse directamente la chapa de contacto para cambiar su modo.

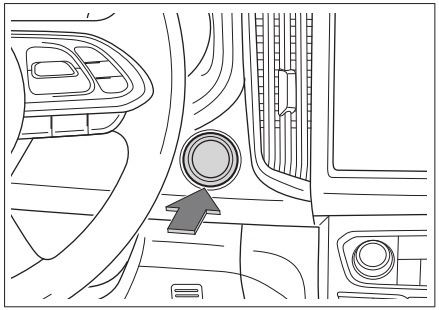

3ECD54A658B6

Secuencia	Modo	Luz de advertencia	Uso
1	LOCK	Apagada	Los elementos eléctricos no están en funcionamiento.
2	ACC	Ámbar	Algunos elementos eléctricos pueden utilizarse, tales como el sistema audiovisual.
3	ON	Ámbar	Todos los componentes eléctricos pueden utilizarse.

Nota

Cuando la llave inteligente está dentro del vehículo, pise el pedal de embrague (de transmisión mecánica) o el pedal de freno (de transmisión automática), y coloque la palanca de cambios en la posición N (de transmisión mecánica) o P (de transmisión

automática), presione la chapa de contacto independientemente de su modo, y podrá arrancar el motor.

⚠ Atención

- No se permite colocar la llave inteligente sobre el tablero, el piso, el panel de instrumentos, en la guantera. De lo contrario, es posible que no se puede cambiar el modo de la chapa de contacto.
- No debe mantener el interruptor de encendido durante mucho tiempo en modo ON o ACC con el motor apagado, a fin de evitar la tensión insuficiente de batería.
- Al dejar el vehículo, cambie el interruptor de encendido al modo LOCK y lleve consigo la llave.

Cuando el bloqueo de la dirección no puede desbloquearse

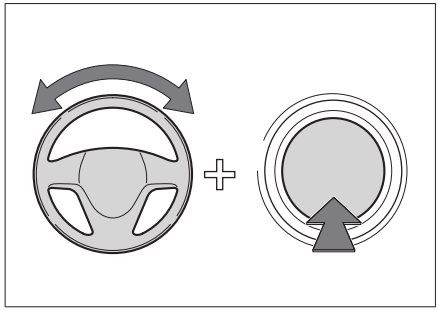

C76883D1FB9A

Al cambiar el modo del interruptor de encendido o arrancar el motor, si la luz indicadora verde del interruptor de encendido parpadea, supone que el bloqueo de la dirección no ha logrado desbloquearse. En tal caso, basta con girar ligeramente el volante a izquierda y a derecha y presionar el interruptor de encendido al mismo tiempo para desactivar el bloqueo.

Equipamiento del vehículo

Favor tenga en cuenta que este manual incluye todos los equipamientos estándar, equipamientos por país y equipamientos especiales de esta serie de modelos. Por tanto, es posible que algunos de los equipamientos o funciones descritos en este manual no estén instalados en su vehículo, o bien solo estén disponibles en ciertos mercados. Para obtener información precisa sobre el equipamiento, favor lea la documentación de venta correspondiente o bien consulte con el concesionario donde ha adquirido el vehículo.

Arranque del motor

Arranque normal

1. Ajuste la posición del asiento para adoptar una postura de conducción correcta, compruebe la posición de cada pedal.
2. Compruebe que se haya accionado el freno de estacionamiento.
3. Compruebe que la palanca de cambios esté en la posición N. (Vehículos de transmisión mecánica)

   Compruebe que la palanca de cambios esté en la posición P. (Vehículos con transmisión automática)
4. Pise el pedal de embrague. (Vehículos de transmisión mecánica)

   Pise el pedal del freno. (Vehículos con transmisión automática)
5. Para vehículos de chapa de contacto, gire la llave, cambie la chapa de contacto al modo START para encender el motor.

   Para vehículos de botón de encendido, presione el botón de encendido para encender el motor.

Arranque remoto

Con la chapa de contacto en modo LOCK, presione el botón de arranque y enseguida mantenga presionado para arrancar el vehículo de manera remota.

Encendido de emergencia (para vehículos con botón de encendido)

Tipo 1

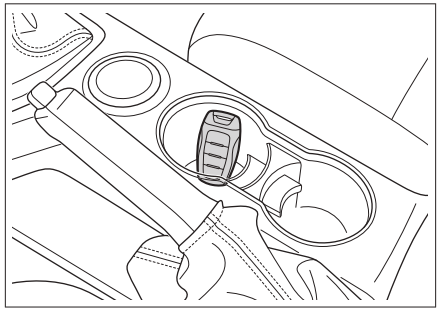

0CE2F9ED9B06

Tipo 2

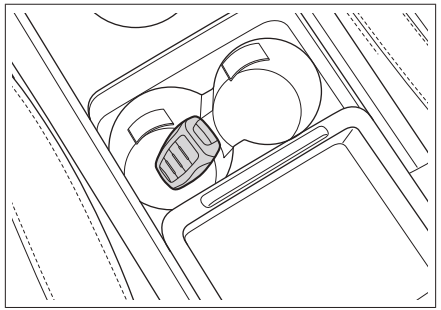

B9DB7D7B1BFB

Tipo 3

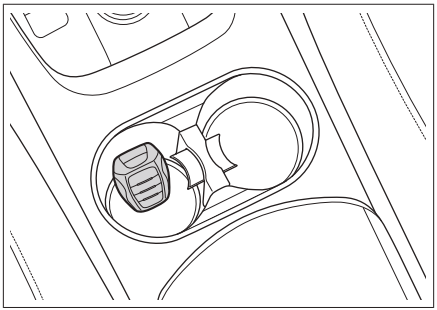

0232294E6809

TIPO4

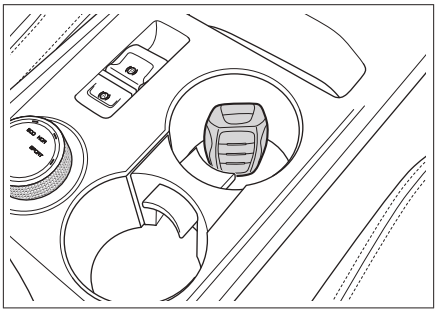

D0C21C01C5A9

- En caso de llave inteligente con bajo voltaje, colóquela en el portavasos marcado en la fila delantero, realice las operaciones de arranque para lograr el encendido del motor.
- En caso de pérdida de llave inteligente, colóquela en el portavasos marcado, realice las operaciones de arranque para lograr el encendido del motor.

Advertencia

- Asegúrese de haberse sentado en el asiento del conductor antes de arrancar el motor. De lo contrario, podrá provocar un accidente, lo que podrá resultar en lesiones graves e incluso la muerte.
- Al arrancar el motor, no debe pisar el pedal del acelerador en ningún momento.
- Cuando es necesario mover un poco el vehículo, también es necesario arrancar el motor. De lo contrario, puede provocarse un accidente.

Nota

Para vehículos diésel, es posible que el motor requiera calentarse por un tiempo cuando la temperatura ambiente es baja. En este caso, coloque el interruptor de encendido en modo ON y arranque el motor inmediatamente después de que se apague la luz indicadora ⚲ en el instrumento.

Nota

- No deje que el motor frío funcione a una velocidad alta o bajo mucha carga.
- Evite en la medida de lo posible tener el motor a ralentí durante un largo período de tiempo.
- Si el motor presenta dificultades para arrancar o se para con frecuencia, póngase en contacto inmediatamente con servio Great Wallpara el auxilio.

Apagado del motor

1. Cambie la palanca de cambios a la posición de N cuando el vehículo está detenido. (Vehículos de transmisión mecánica)

   Cambie la palanca de cambios a la posición de P cuando el vehículo está detenido. (Vehículos con transmisión automática)

2. Para vehículos de chapa de contacto, gire la llave, cambie la chapa de contacto al modo ACC o LOCK para apagar el motor.

   Para vehículos de botón de encendido, presione el botón de encendido para apagar el motor.

Apagado de emergencia (para vehículos de botón de encendido)

Durante la conducción (a una velocidad superior a 5 km/h), al encontrarse en situaciones de emergencia, tales como la imposibilidad de detener el vehículo de manera normal, puede llevar a cabo cualquiera de las siguientes operaciones para cambiar el botón de encendido al modo ACC y apagar el motor de manera forzada:

› Pulse de manera prolongada el botón de encendido.

› Pulse el botón de encendido 3 veces sucesivas dentro de 2 segundos.

⚠ Advertencia

› Al circular solo podrá cambiar el interruptor de encendido al modo ACC si se encuentra con una situación de emergencia por la que tenga que apagar el motor.

› Apagar el motor durante la conducción puede provocar una colisión o lesiones corporales graves.

› No apague el motor forzadamente durante la conducción si no se encuentre en una situación de emergencia.

Después del apagado forzado del motor, se perderá la asistencia al freno y al volante, y se requerirá más esfuerzo para pisar el pedal del freno y girar el volante. Por ello debe procurar reducir la velocidad antes de apagar el motor.

⚠ Advertencia

Cuando el motor acaba de pararse, no toque inmediatamente el motor, el tubo de escape, el radiador y otros componentes de alta temperatura, de lo contrario, sufrirá quemaduras.

ℹ Nota

Si el motor ha estado funcionando durante bastante tiempo a alta velocidad o con mucha carga, se recomienda dejarlo un rato al ralentí o bien circular por cierta distancia a baja velocidad antes de apagarlo.

Equipamiento del vehículo

Favor tenga en cuenta que este manual incluye todos los equipamientos estándar, equipamientos por país y equipamientos especiales de esta serie de modelos. Por tanto, es posible que algunos de los equipamientos o funciones descritos en este manual no estén instalados en su vehículo, o bien solo estén disponibles en ciertos mercados. Para obtener información precisa sobre el equipamiento, favor lea la documentación de venta correspondiente o bien consulte con el concesionario donde ha adquirido el vehículo.

Consejos de seguridad

⚠ Advertencia

- Estacionar el vehículo en superficies con pendientes da lugar a accidentes fácilmente. Favor conduzca con seguridad y evite estacionar con riesgo.
- Cuando la pendiente es demasiado grande, el sistema de freno de estacionamiento no podrá lograr un freno completo, en este caso debe pisar el pedal del freno para evitar el deslizamiento del vehículo.

Freno de estacionamiento manual

Aplicación del freno de estacionamiento

Cuando esté pisando el pedal del freno, jale la palanca de mano del freno de estacionamiento hasta el tope para aplicar el freno de estacionamiento.

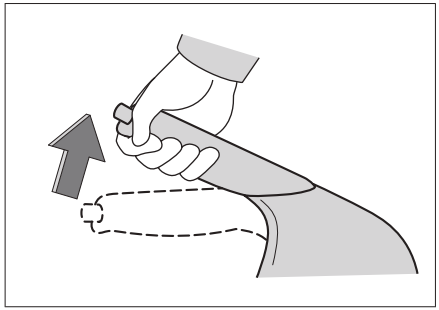

EE9E3A925F79

Cuando la chapa de contacto está en el modo ON, al aplicar el freno de estacionamiento, se encenderá la luz indicadora Ⓟ en el panel de instrumentos.

⚠ Advertencia

Después de jalar la palanca del freno de estacionamiento, no importa si está firmemente jalada o no, todas las luces indicadoras Ⓟ en el instrumento combinado se encienden.

⚠ Advertencia

Para estacionar, la manija del freno de estacionamiento debe ser tirada hasta el fondo para aplicar el frenado de estacionamiento, de lo contrario, el vehículo puede desplazar por sí mismo, será un riesgo de causar accidentes.

Liberación del freno de estacionamiento

Al mismo tiempo de pisar el pedal del

freno, levante ligeramente la manija del freno de estacionamiento y presione el botón para liberar la manija del freno de estacionamiento completamente.

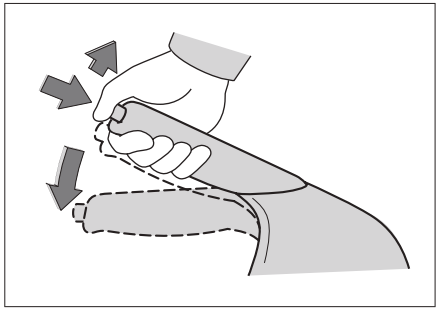

7A6B61881279

Cuando la chapa de contacto está en el modo ON, al aplicar el freno de estacionamiento, la luz indicadora Ⓟ en el instrumento combinado se apaga.

⚠ Atención

Antes de la conducción, suelte el freno de estacionamiento plenamente, de lo contrario, causará que los componentes del freno se sobrecalienten, lo que afectará el rendimiento de frenado y agravará el desgaste de los frenos.

Freno de estacionamiento eléctrico

Aplicación del freno de estacionamiento

Tipo 1

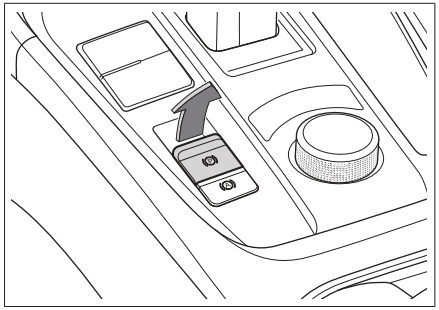

A614F27533F8

Tipo 2

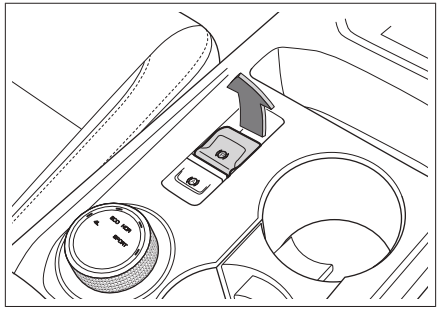

FB92FCAEADCA

- Cuando el vehículo está detenido y el motor está apagado, el freno de estacionamiento eléctrico (EPB) se activa automáticamente. En este punto, se encenderá la luz indicadora Ⓟ en el panel de instrumentos.

  Si no es necesario aplicar el freno de estacionamiento, mantenga pulsado al interruptor del freno de estacionamiento eléctrico (EPB) mientras apague el motor.

- Una vez detenido el vehículo, tire hacia arriba el interruptor EPB para aplicar el

freno de estacionamiento. En este punto, se encenderá la luz indicadora Ⓟ en el panel de instrumentos.

Freno de emergencia

En caso de emergencia, tire hacia arriba el interruptor EPB y manténgalo, y podrá frenar el vehículo mediante el sistema EPB.

Al liberar el interruptor EPB o pisar el pedal de acelerador, podrá cancelar el frenado de emergencia.

⚠ Advertencia

Solo está disponible la función de frenado de emergencia en caso de emergencia (Por ejemplo, el pedal de freno está bloqueado)

Liberación del freno de estacionamiento

Tipo 1

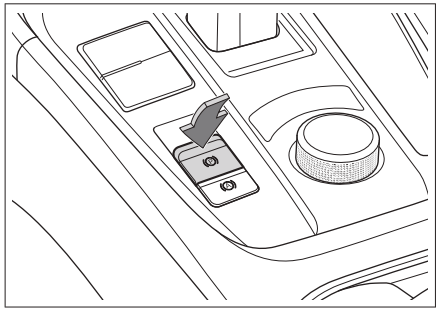

89C5187DDA94

Tipo 2

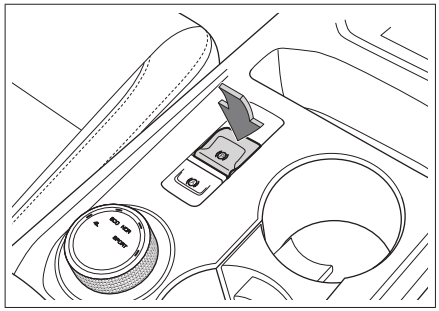

DFFE745FDFE8

Con la chapa de contacto en modo ON, pise el pedal del freno y presione el interruptor EPB, y podrá liberar el freno de estacionamiento. En este punto, se apagará la luz indicadora Ⓟ en el panel de instrumentos.

ℹ Nota

En caso del encendido de la luz de advertencia Ⓟ en el panel de instrumentos después de que la energía del vehículo se corte y luego se conecte de nuevo. En este momento, el sistema requiere el autoaprendizaje. Primero, levante el interruptor EPB, luego presione el pedal de freno y presione el interruptor EPB para soltar el EPB normalmente.

Función del estacionamiento automático

Tipo 1

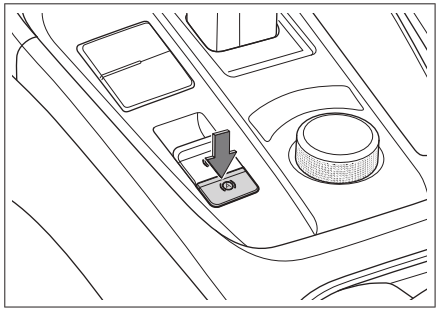

59B392DF20C8

Tipo 2

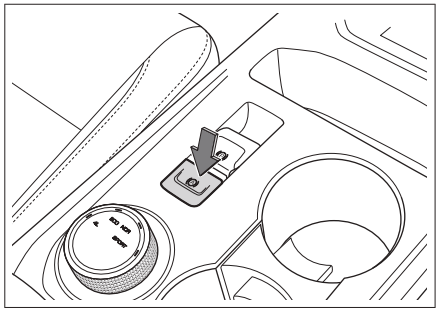

CE4564F6E9BE

Cuando el vehículo está en una pendiente y se encuentra con una luz roja, o se detiene y se va, el estacionamiento automático (AVH) puede activar evitando que el conductor pise el pedal de freno durante mucho tiempo o aplique el freno de estacionamiento eléctrico con frecuencia. Haciendo que el conductor se sienta más cómodo y reduciendo el riesgo de que el vehículo deslice.

Cierre la puerta del conductor, abroche bien el cinturón de seguridad del conductor, y presione el interruptor AVH una vez encendido el motor, podrá activar o desactivar la función de estacionamiento automático.

Método de uso

1. Active la función de estacionamiento automático. En este punto, dicha función está en preparación, y la luz indicadora Ⓐ en el panel de instrumentos está mostrada en amarillo.
2. Pise el pedal del freno para que quede parado el vehículo, y éste aplicará automáticamente el freno de estacionamiento. En este punto, dicha función está en funcionamiento, y la luz indicadora Ⓐ en el panel de instrumentos está mostrada en verde.
3. Cuando la palanca de cambios está en la posición D, M o R, pise el pedal del acelerador, y el freno de estacionamiento se desactivará automáticamente.

   Si lleva mucho tiempo sin pisar el pedal del acelerador, la función de estacionamiento automático se desactivará, y el vehículo se pondrá automáticamente a usar el freno de estacionamiento eléctrico para aplicar el frenado.

El vehículo sale forzadamente de la función de estacionamiento automático en caso de:

› Que el cinturón de seguridad del conductor se afloja.

- Que la puerta del conductor se abra.
- Que el motor se apague.
- Que el funcionamiento dure más de 3 minutos.

⚠ Atención

En casos de lavado automático, remolque, etc., por favor, apague la función de estacionamiento automático.

Función de partida automática

En caso de aplicar el freno de estacionamiento, cuando el conductor abrocha bien el cinturón de seguridad y pisa el pedal del acelerador, después de que el sistema ha detectado la intención de partida del conductor, el freno de estacionamiento se liberará automáticamente.

Para evitar el deslizamiento hacia atrás del vehículo en cuesta, es necesaria una mayor tracción.

Equipamiento del vehículo

Favor tenga en cuenta que este manual incluye todos los equipamientos estándar, equipamientos por país y equipamientos especiales de esta serie de modelos. Por tanto, es posible que algunos de los equipamientos o funciones descritos en este manual no estén instalados en su vehículo, o bien solo estén disponibles en ciertos mercados. Para obtener información precisa sobre el equipamiento, favor lea la documentación de venta correspondiente o bien consulte con el concesionario donde ha adquirido el vehículo.

Introducción a las marchas

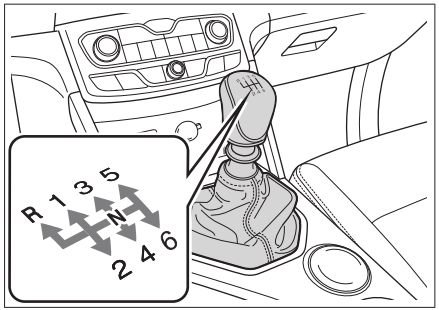

1EE2E17CE28E

La transmisión tiene reversa (R), neutro (N) y seis marchas adelante.

Atrás (R)

La posición R está destinada para la marcha atrás.

Punto muerto (N)

La posición N no aplica ninguna fuerza, el sistema de cambios está en un estado en el que no transmite fuerzas.

Se usa para arrancar el motor o detener el vehículo. Preste atención a evitar el deslizamiento del vehículo.

⚠ Advertencia

- Al estacionar temporalmente con la palanca de cambios en la posición N, asegúrese de accionar el freno de estacionamiento o pisar el pedal de freno. De lo contrario, el vehículo puede deslizarse, lo que puede provocar un accidente.
- No deje deslizar al vehículo en la marcha N, de lo contrario existe el riesgo de un accidente.

Método de cambio de marcha

Método de cambio de marcha adelante

1. Pise a fondo el pedal del embrague.
2. Lleve la palanca de cambios hasta la marcha conveniente.
3. Soltar el pedal del embrague.

ℹ Nota

Si es difícil colocar la palanca de cambios

en la posición 1, vuelva a pisar el pedal del embrague para cambiar fácilmente.

Método de cambio de reversa

⚠ Advertencia

Para evitar daños al vehículo o accidentes, es necesario colocar la palanca de cambios en la posición R después de que el vehículo se detenga por completo.

1. Asegúrese de que el vehículo esté detenido.
2. Pise a fondo el pedal del embrague.
3. Levante el dispositivo de desbloqueo debajo del pomo de la palanca de cambios y sosténgalo.

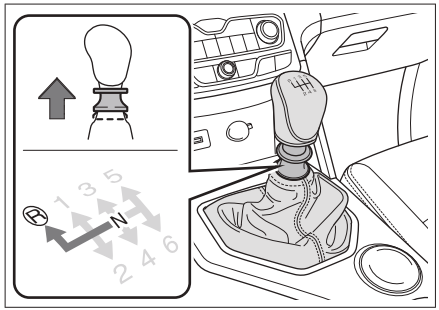

EE02891A0D9D

4. Coloque la palanca de cambios en la posición R, libere el dispositivo de desbloqueo.
5. Suelte el pedal de embrague.

⚠ Atención

- Al conducir, no ponga el pie en el pedal del embrague todo el tiempo, ya que esto provocará un desgaste innecesario o daños en el embrague.
- Al conducir, no coloque la mano sobre la palanca de cambios todo el tiempo, para evitar el desgaste prematuro de la horquilla de cambio de la transmisión, el conjunto del sincronizador y la estructura de control.
- Al seleccionar la marcha atrás, no coloque la palanca de cambios en la posición R rápidamente tras pisar el pedal del embrague. Pise el pedal del embrague y espere 3 segundos antes de colocar la palanca de cambios en la posición R.
- Durante la marcha atrás, está prohibido cambiar la palanca de cambios de la posición R a la posición de marcha adelante, y debe colocar la palanca de cambios en la posición de marcha adelante después de que el vehículo se detiene de manera estable.

Arranque del vehículo

Para el vehículo equipado con freno de

mano

1. Abroche bien el cinturón de seguridad, y asegúrese de que el freno de estacionamiento esté aplicado.
2. Arranque el motor.
3. Cuando la velocidad del motor se estabilice, pise a fondo el pedal del embrague, cambie la palanca de cambios a la marcha 1.
4. Libere el freno de estacionamiento.
5. Suelte el pedal de embrague y pise suavemente el pedal de acelerador.

Para el vehículo equipado con freno estacionamiento eléctrico

1. Abroche bien el cinturón de seguridad, y asegúrese de que el freno de estacionamiento esté aplicado.
2. Arranque el motor.
3. Cuando la velocidad del motor se estabilice, pise a fondo el pedal del embrague, cambie la palanca de cambios a la marcha 1.
4. Suelte el pedal de embrague y pise suavemente el pedal de acelerador.

Nota

Durante el arranque del vehículo, la función de partida automática liberará automáticamente el freno de estacionamiento.

Comienzo en cuesta

1. Abroche bien el cinturón de seguridad, y asegúrese de que el freno de estacionamiento esté aplicado.
2. Arranque el motor.
3. Pise a fondo el pedal del embrague, conmute la palanca de cambios a la marcha 1.
4. Suelte el pedal de embrague y pise suavemente el pedal de acelerador.
5. Tras cerciorarse de que siente que el vehículo empieza a moverse, libere el freno de estacionamiento, con lo que el vehículo comenzará a andar.

Atención

Para el vehículo equipado con freno estacionamiento eléctrico, durante el arranque del vehículo, la función de partida automática liberará automáticamente el freno de estacionamiento.

Parada del vehículo

1. Cuando pise a fondo el pedal del embrague, pise el pedal del freno.
2. Cambie la palanca de cambios a la posición N cuando el vehículo se haya detenido establemente.
3. Accione el freno de estacionamiento.
4. Apague el motor.

Atención

Para el vehículo equipado con freno de estacionamiento eléctrico, después de apagar el motor, el vehículo accionará automáticamente el freno de estacionamiento.

⚠ Atención

Al estacionar el vehículo en una pendiente, es necesario operar la palanca de cambios después de que el vehículo se apaga de acuerdo con las siguientes condiciones:

- Si la parte delantera del vehículo está orientada hacia la parte superior de la pendiente, coloque la palanca de cambios en la posición 1. Bloquee las ruedas cuando sea necesario.
- Si la parte delantera del vehículo está orientada hacia la parte inferior de la pendiente, coloque la palanca de cambios en la posición R. Bloquee las ruedas cuando sea necesario.

Equipamiento del vehículo

Favor tenga en cuenta que este manual incluye todos los equipamientos estándar, equipamientos por país y equipamientos especiales de esta serie de modelos. Por tanto, es posible que algunos de los equipamientos o funciones descritos en este manual no estén instalados en su vehículo, o bien solo estén disponibles en ciertos mercados. Para obtener información precisa sobre el equipamiento, favor lea la documentación de venta correspondiente o bien consulte con el concesionario donde ha adquirido el vehículo.

Introducción a las posiciones de marcha

Estacionamiento (P)

La marcha P se sirve para ayudar el estacionamiento y el arranque del vehículo. En la posición P, la transmisión está mecánicamente bloqueada, lo que puede evitar que el vehículo se deslice.

Reversa (R)

La posición R está destinada para la reversa.

Neutro (N)

La posición N no aplica ninguna fuerza, el sistema de cambios está en un estado en el que no transmite fuerzas.

⚠ Advertencia

- Al estacionar temporalmente con la palanca de cambios en la posición N, asegúrese de accionar el freno de estacionamiento o pisar el pedal de freno. De lo contrario, el vehículo puede deslizarse, lo que puede provocar un accidente.
- No deje deslizar al vehículo en la marcha N, de lo contrario existe el riesgo de un accidente.

Modo automático (D)

Para conducción normal, se recomienda usar la marcha D.

Cuando la palanca de cambios está en la posición D, la transmisión puede ajustarse automáticamente hasta la posición de marcha apropiada de acuerdo con la velocidad del vehículo y la aceleración requerida, a fin de lograr una economía óptima.

Modo manual (M)

Se recomienda utilizar la posición M al acelerar y adelantar a otros coches o conducir cuesta arriba y abajo.

Se recomienda emplear la marcha M al circular por calzadas bacheadas o cuestas, además de ir en una marcha bastante baja.

Método de cambio de marcha

Pueden realizar operaciones de cambios normales después de arrancar el motor. Antes de la partida del vehículo, debe mantener pisando el pedal de freno, de lo contrario, el vehículo se moverá por sí

mismo con la palanca de cambios en la posición de conducción.

⚠ Advertencia

Para evitar daños al vehículo o accidentes, debe cambiar la marcha cuando el vehículo se haya detenido completamente.

ℹ Nota

Confirme que tienes los engranajes correctos después de que se complete la operación de cambio.

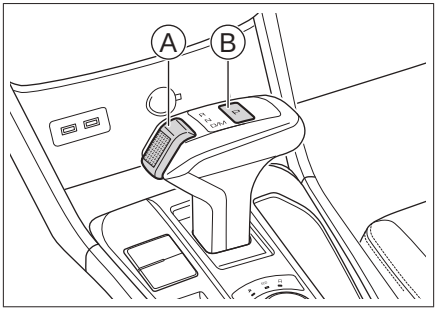

E7B941B90F31

Ⓐ Botón de desbloqueo

Ⓑ Botón de estacionamiento

Entrar en la marcha P

Cuando el vehículo está parado, presione el botón de estacionamiento.

ℹ Nota

El vehículo cambiará automáticamente a estacionamiento (P) en los siguientes casos.

- Cambiar la chapa de contacto al modo LOCK cuando el vehículo esté detenido.
- Cuando el vehículo esté detenido, el conductor no utiliza el cinturón de seguridad, ni pisa el pedal de acelerador y el pedal de freno, con la puerta del conductor abierta.

Entrar en las marchas de conducción (D), reversa (R), neutro (N) y manual (M)

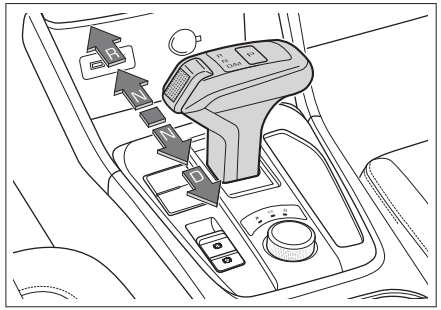

EB4BE71B1651

Empuje la palanca de cambios en el sentido requerido de manera corta, y hasta que sobrepase el punto de presión cuando sea necesario. Una vez liberada, la palanca de cambios retornará automáticamente a la posición central.

Al salir de la marca P o entrar en la marcha R, es necesario pisar el pedal del freno y presionar el botón de desbloqueo; al entrar en la marcha D, es necesario pisar el pedal del freno.

Después de entrar en la marcha D, mueva

hacia atrás la palanca de cambios para cambiar a la marcha M; vuelva a mover hacia atrás la palanca de cambios, podrá cambiar a la marcha D.

La marcha activada se mostrará en la palanca de cambios y en el centro de información de instrumentos.

⚠ Advertencia

Si aparecen en el panel de instrumentos mensajes de aviso de falla relacionados con la transmisión, ésta podrá entrar en el modo de funcionamiento de emergencia. En este punto, no puede sino cambiar a una posición de marcha específica, o bien simplemente no puede cambiar de marcha, y además, el motor puede apagarse. Por favor estacione el vehículo tanto pronto como sea posible en un lugar seguro, y póngase en contacto con servio Great Wall.

Método de cambio de marcha en modo manual

ℹ Nota

Bajo el modo manual, si régimen de giro del motor es demasiado alto o demasiado bajo, la transmisión se ajustará automáticamente a la marcha más adecuada para proteger el motor.

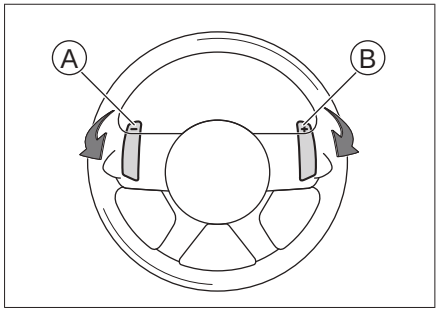

4BB5E022F715

Ⓐ Leva para bajar de marcha

Ⓑ Leva para subir de marcha

Las levas de cambio permiten subir o bajar de marcha con ambas manos sin tener que retirarlas del volante.

Al conducir en modo manual, podrá subir o bajar de marcha manualmente moviendo las levas de cambios situadas en el volante.

Al conducir en modo automático, podrá activar el modo manual temporalmente moviendo las levas de cambios situadas en el volante. En este momento, podrá aumentar o disminuir de marchas si mueve las levas de cambios en el volante.

Puede cambiar del modo manual al modo automático moviendo las levas de cambios en el volante de aumento de marchas durante mucho tiempo.

Desbloqueo de emergencia en la posición P (tipo 1)

Si la palanca de cambios no se puede cambiar de la posición P a otra posición durante el funcionamiento normal, se puede realizar el desbloqueo de emergencia en la posición P.

⚠ Atención

- En caso de fallas, es recomendable ponerse en contacto con servio Great Wall y dejarle al personal profesional operar para eliminar las fallas. Las operaciones de uno mismo pueden dañar los componentes relacionados del vehículo.
- Cuando la palanca de cambios necesita un desbloqueo de emergencia, supone que el vehículo tiene problemas, y es necesario acudir a servio Great Wall para la inspección y reparación.

1. Apague el motor y accione el freno de estacionamiento.
2. Deslice la caja de almacenamiento hacia atrás para ver el portavasos debajo de ésta.

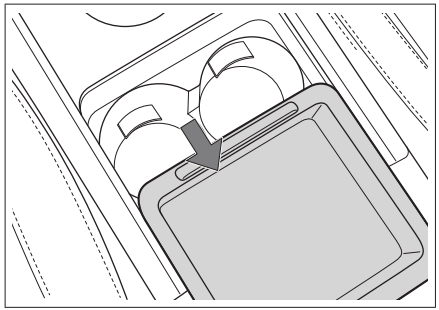

26622F963A40

3. Retire la almohadilla del portavasos.
4. Use un destornillador de punta plana para levantar la tapa redonda y verá el cable de desbloqueo de estacionamiento (P). Gire la manija de cable de bloqueo en la posición P en sentido contrario a las agujas del reloj para que entre en el conducto.

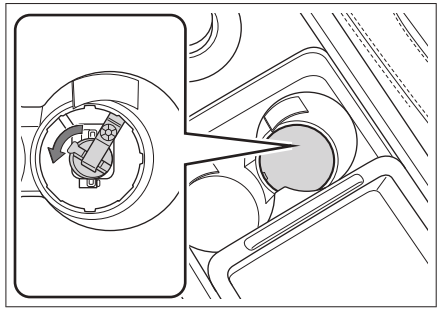

1A26A75B07AE

5. Después de levantar la cuerda y tirar la manija hacia la parte superior, gire la manija de cable de bloqueo en la posición en el sentido de las agujas del reloj. Se escuchará un "chasquido" ligero, lo que indica que la manija se ha fijado y la transmisión está en estado de desbloqueo en la posición P. En este momento, el vehículo emite un sonido de alarma, y en el instrumento se muestra "Falla de la transmisión en la posición P". La transmisión esté en Neutro (N).
6. De acuerdo con los pasos de operación inversa del método anterior, el cable de desbloqueo en la posición P se puede restaurar a su posición original.

⚠ Advertencia

Si aparecen en el panel de instrumentos mensajes de aviso de falla relacionados con la transmisión, ésta podrá entrar en el modo de funcionamiento de emergencia. En este punto, no puede sino cambiar a una posición de marcha específica, o bien simplemente no puede cambiar de marcha, y además, el motor puede apagarse. Por favor estacione el vehículo tanto pronto como sea posible en un lugar seguro, y póngase en contacto con servio Great Wall.

Desbloqueo de emergencia en la posición P (tipo 2)

Si no puede cambiar la palanca de cambios de la posición P a otras posiciones mediante la operación normal, puede desbloquearla de emergencia.

⚠ Atención

› En caso de fallas, es recomendable ponerse en contacto con servio Great Wall y dejarle al personal profesional operar para eliminar las fallas. Las operaciones de uno mismo pueden dañar los componentes relacionados del vehículo.

› Cuando la palanca de cambios necesita un desbloqueo de emergencia, supone que el vehículo tiene problemas, y es necesario acudir a servio Great Wall para la inspección y reparación.

1. Apague el motor y accione el freno de estacionamiento.
2. Retire la pinza y el portavasos en orden.

Tipo 1

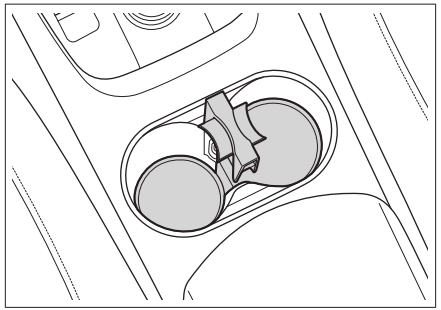

F64CA2BEEEB6

Tipo 2

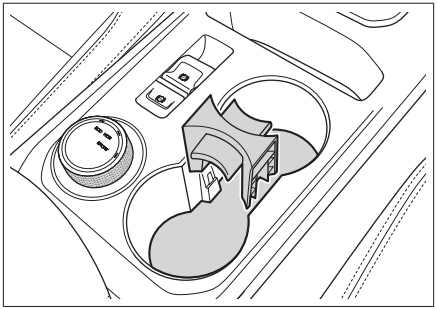

7F95AE7DD516

3. Use un destornillador de punta plana para levantar la tapa redonda y verá el cable de desbloqueo de estacionamiento (P). Gire en sentido antihorario la palanca de desbloqueo de estacionamiento P para entrarla en la ranura.

Tipo 1

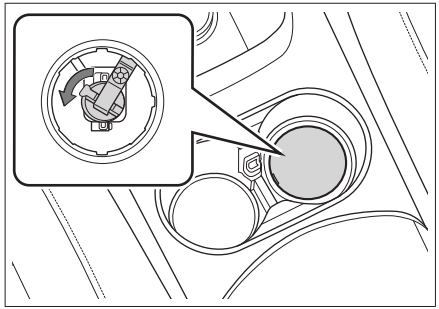

1328D40D8742

Tipo 2

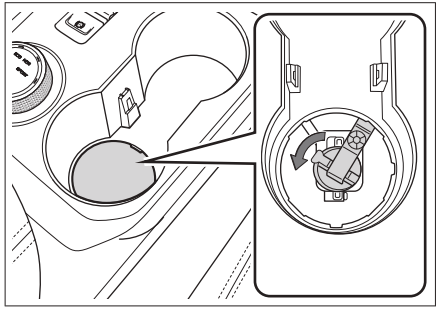

75DFD3E85212

4. Coja el cable, tire la manija hacia el superior y gire en sentido horario la manija de desbloqueo de estacionamiento (P), oirá un ligero "chasquido", lo que indica que la manija está fija y que la transmisión está en el estado de desbloqueo de estacionamiento (P). En este momento, el vehículo emite un sonido de alarma, y en el instrumento se muestra "Falla de la transmisión en la posición P". La transmisión esté en Neutro (N).
5. Opere los pasos inversos al método anterior para restablecer la palanca de desbloqueo de estacionamiento (P).

⚠ Advertencia

Si aparecen en el panel de instrumentos mensajes de aviso de falla relacionados con la transmisión, ésta podrá entrar en el modo de funcionamiento de emergencia. En este punto, no puede sino cambiar a una posición de marcha específica, o bien simplemente no puede cambiar de

marcha, y además, el motor puede apagarse. Por favor estacione el vehículo tanto pronto como sea posible en un lugar seguro, y póngase en contacto con servio Great Wall.

Función marcha subida

Después de arrancar el motor, cambie palanca de cambios a la posición de conducción, libere el freno de estacionamiento y suelte el pedal de freno, en este momento, el vehículo puede marchar lentamente sin pisar el pedal de acelerador.

Arranque del vehículo

1. Abroche bien el cinturón de seguridad, y asegúrese de que el freno de estacionamiento esté aplicado.
2. Arranque el motor.
3. Espere hasta que se estabilice la velocidad de rotación del motor y seleccione la posición D (en casos donde se necesita una mayor salida de par de torsión, tales como al arrancar en una pendiente, se recomienda colocar la palanca de cambios en la posición M).
4. Suelte el pedal de freno, y luego pise suavemente el pedal del acelerador para acelerar el vehículo.

Nota

Durante el arranque del vehículo, la función de partida automática liberará automáticamente el freno de estacionamiento.

Parada del vehículo

1. Después de soltar el pedal de acelerador, pise el pedal de freno.
2. Cuando el vehículo está detenido, coloque la palanca de cambios en la posición P.
3. Aplique los frenos de estacionamiento o apague el vehículo directamente según sea necesario.

Nota

Después de apagar el vehículo, lo cual accionará automáticamente el freno de estacionamiento.

4. Suelte el pedal de freno.

Atención

- Si debe detener el vehículo temporalmente en cuesta, deberá pisar el pedal del freno o accionar el freno de estacionamiento; no debe emplear el pedal del acelerador o bien la función de escalada para retener el vehículo sin que se deslice hacia atrás, ya que podrá dañar la transmisión.
- Está prohibido el uso exclusivo de la marcha P para el estacionamiento en cuesta, ya que podrá dañar la transmisión.

› Al estacionar en cuesta, detenga las ruedas en caso necesario para evitar deslice.

Equipamiento del vehículo

Favor tenga en cuenta que este manual incluye todos los equipamientos estándar, equipamientos por país y equipamientos especiales de esta serie de modelos. Por tanto, es posible que algunos de los equipamientos o funciones descritos en este manual no estén instalados en su vehículo, o bien solo estén disponibles en ciertos mercados. Para obtener información precisa sobre el equipamiento, favor lea la documentación de venta correspondiente o bien consulte con el concesionario donde ha adquirido el vehículo.

Descripción de los modos

Modo ECO

Ofrece una economía óptimo, y toma el consumo de combustible y la comodidad como los objetivos principales, es apto para las condiciones de conducción de baja y media velocidad.

Modo Estándar

El vehículo selecciona la mejor manera de conducir según las condiciones de conducción actuales, la potencia y la economía del vehículo.

Modo Sport

Cuenta con una fuerte capacidad de respuesta de potencia para satisfacer las necesidades en condición de conducción de alta velocidad y de adelantamiento, lo que resulta en un mayor nivel de experiencia de conducción.

Modo 4L

Se puede usar en condiciones de trabajo especiales de baja velocidad por un corto tiempo, y puede mejorar la capacidad del vehículo para salir de problemas.

⚠ Atención

Precauciones de operación para la conducción del vehículo de tracción en las 4 ruedas:

- Evite conducir en terrenos arenosos o fangosos por un largo tiempo.

  Si el vehículo viaja demasiado tiempo en caminos arenosos o embarrados, puede activar la función de protección contra sobrecalentamiento del sistema de tracción en las cuatro ruedas, salir del estado de tracción en las cuatro ruedas y cambiar a la tracción en dos ruedas para proteger el sistema de transmisión.
- Si el panel de instrumentos indica "sobrecalentamiento del sistema de tracción en las cuatro ruedas" o una alarma similar, deténgase lo antes posible para garantizar la seguridad. Espere unos minutos hasta que desaparezca antes de continuar la conducción. Si la alarma no desaparece por mucho tiempo, ponga en contacto con servio Great Wall.

Método de cambio

Tipo 1

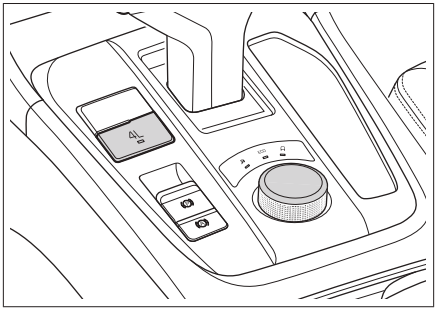

4AE9BC54C53C

› Gire la perilla para cambiar entre los modos ECO, NOR o SPORT.

› Cambie la palanca de cambios a la posición N y presione el botón【4L】cuando el vehículo está detenido para ingresar a o salir del modo 4L (tracción en las cuatro ruedas a baja velocidad).

Nota

› Tenga en cuenta el mensaje de aviso en el panel de instrumentos al cambiar el modo de tracción.

Si el panel de instrumentos muestra "Modo XX seleccionado" (por ejemplo: modo ECO seleccionado), significa que el sistema está cambiando el modo.

Cuando el panel de instrumentos muestra "Modo XX" (por ejemplo: modo ECO), significa que el cambio de modo se realizó correctamente.

› Al cambiar el modo 4L, si el instrumento emite una alarma y no se puede cambiar el modo, vuelva a encender el vehículo o mueva el vehículo hacia adelante y hacia atrás aproximadamente 1,5 m (la velocidad es inferior a 5 km/h) antes de cambiar el modo 4L.

› Cuando el vehículo está en modo 4L, salga del modo 4L antes de cambiar a otros modos de conducción, de lo contrario no podrá cambiar con éxito.

› Es posible haber un ligero sonido de impacto mecánico y un agitado ligero del vehículo al entrar o salir del modo 4L, lo cual es un fenómeno normal.

Atención

› En el modo 4L, el sistema electrónico de control de estabilidad (ESC) está apagado de forma predeterminada y se encenderá la luz indicadora en el panel de instrumentos.

› Está prohibido usar el modo 4L cuando el vehículo circula en carreteras normales o autopistas. De lo contrario, habrá ruido, desgaste de los neumáticos, aumento del consumo de combustible y daños al sistema de conducción.

› Al conducir en modo 4L, se deben conducir a velocidad inferior a 40km/h y reducir los giros de gran ángulo, de lo contrario los componentes del vehículo pueden dañarse.

› Antes de ingresar a y salir con éxito del modo 4L, mantenga la palanca de

cambios en la posición N y está prohibido la conducción. De lo contrario, se podrá dañar la caja de transferencia.

Tipo 2

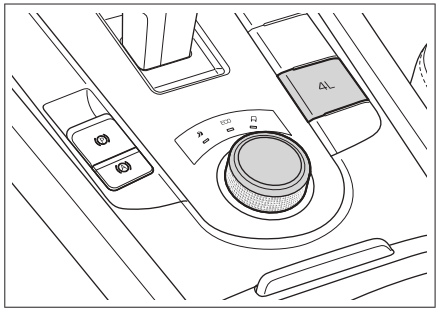

661741E42B67

- Gire la perilla para cambiar entre los modos ECO, NOR o SPORT.
- Cambie la palanca de cambios a la posición N y presione el botón【4L】cuando el vehículo está detenido para ingresar a o salir del modo 4L (tracción en las cuatro ruedas a baja velocidad).

Nota

- Tenga en cuenta el mensaje de aviso en el panel de instrumentos al cambiar el modo de tracción.

  Si el panel de instrumentos muestra "Modo XX seleccionado" (por ejemplo: modo ECO seleccionado), significa que el sistema está cambiando el modo.

  Cuando el panel de instrumentos muestra "Modo XX" (por ejemplo: modo ECO), significa que el cambio de modo se realizó correctamente.
- Al cambiar el modo 4L, si el instrumento emite una alarma y no se puede cambiar el modo, vuelva a encender el vehículo o mueva el vehículo hacia adelante y hacia atrás aproximadamente 1,5 m (la velocidad es inferior a 5 km/h) antes de cambiar el modo 4L.
- Cuando el vehículo está en modo 4L, salga del modo 4L antes de cambiar a otros modos de conducción, de lo contrario no podrá cambiar con éxito.
- Es posible haber un ligero sonido de impacto mecánico y un agitado ligero del vehículo al entrar o salir del modo 4L, lo cual es un fenómeno normal.

Atención

- En el modo 4L, el sistema electrónico de control de estabilidad (ESC) está apagado de forma predeterminada y se encenderá la luz indicadora en el panel de instrumentos.
- Está prohibido usar el modo 4L cuando el vehículo circula en carreteras normales o autopistas. De lo contrario, habrá ruido, desgaste de los neumáticos, aumento del consumo de combustible y daños al sistema de conducción.

- Al conducir en modo 4L, se deben conducir a velocidad inferior a 40km/h y reducir los giros de gran ángulo, de lo contrario los componentes del vehículo pueden dañarse.
- Antes de ingresar a y salir con éxito del modo 4L, mantenga la palanca de cambios en la posición N y está prohibido la conducción. De lo contrario, se podrá dañar la caja de transferencia.

Tipo 3

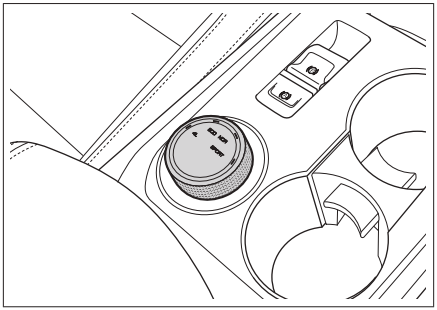

0AC60F020023

Gire la perilla para cambiar el modo económico, el estándar, el deportivo o el 4L (tracción en las cuatro ruedas a baja velocidad).

Nota

Al girar la perilla para cambiar el modo 4L, asegúrese de que el vehículo esté parado y coloque la palanca de cambios en la posición N.

Nota

- Tenga en cuenta el mensaje de aviso en el panel de instrumentos al cambiar el modo de tracción.

  Si el panel de instrumentos muestra "Modo XX seleccionado" (por ejemplo: modo ECO seleccionado), significa que el sistema está cambiando el modo.

  Cuando el panel de instrumentos muestra "Modo XX" (por ejemplo: modo ECO), significa que el cambio de modo se realizó correctamente.
- Si el panel de instrumentos muestra un aviso de alarma y el cambio de modo no tiene éxito al cambiar al modo 4L en el momento de ingresar a o salir del modo 4L, puede arrancar de nuevo el vehículo y luego cambiar al modo 4L.
- Es posible haber un ligero sonido de impacto mecánico y un agitado ligero del vehículo al entrar o salir del modo 4L, lo cual es un fenómeno normal.

Atención

- En el modo 4L, el sistema electrónico de control de estabilidad (ESC) está apagado de forma predeterminada y se encenderá la luz indicadora en el panel de instrumentos.
- Está prohibido usar el modo 4L cuando el vehículo circula en carreteras normales o autopistas. De lo contrario, habrá ruido, desgaste de los neumáticos, aumento del consumo de combustible y

daños al sistema de conducción.

- Al conducir en modo 4L, se deben conducir a velocidad inferior a 40km/h y reducir los giros de gran ángulo, de lo contrario los componentes del vehículo pueden dañarse.
- Antes de ingresar a y salir con éxito del modo 4L, mantenga la palanca de cambios en la posición N y está prohibido la conducción. De lo contrario, se podrá dañar la caja de transferencia.

Equipamiento del vehículo

Favor tenga en cuenta que este manual incluye todos los equipamientos estándar, equipamientos por país y equipamientos especiales de esta serie de modelos. Por tanto, es posible que algunos de los equipamientos o funciones descritos en este manual no estén instalados en su vehículo, o bien solo estén disponibles en ciertos mercados. Para obtener información precisa sobre el equipamiento, favor lea la documentación de venta correspondiente o bien consulte con el concesionario donde ha adquirido el vehículo.

Tracción en las 4 ruedas inteligente

Descripción de los modos

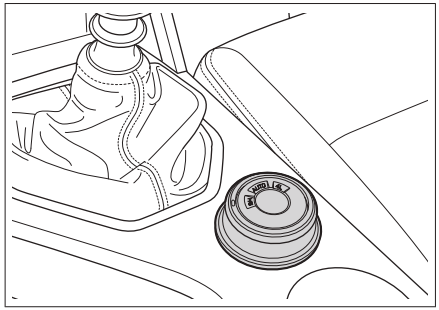

90C877D8B346

- Modo 2H: se utiliza para conducir en carretera dura sin tracción en las cuatro ruedas en condiciones normales de conducción.
- Modo AUTO: se utiliza para conducir en carreteras normales, autopistas, carreteras fangosas, carreteras lluviosas y nevadas.

  Ajuste de manera inteligente la distribución del par de torsión de los ejes delanteros y traseros de acuerdo con las condiciones de la carretera y las condiciones de manejo para obtener un rendimiento eficiente de la potencia de tracción de 4 ruedas y una extraordinaria diversión.
- Modo 4L: se puede usar en condiciones de funcionamiento especiales de baja velocidad y alto par de torsión por un corto tiempo, y puede mejorar la capacidad del vehículo para salir de problemas. La velocidad máxima es de 40 km/h.

⚠ Atención

En el modo 4L, el sistema ESC está apagado de forma predeterminada y se encenderá la luz indicadora en el panel de instrumentos.

Método de cambio

Gire la perilla para cambiar los modos de tracción que incluyen 2H, AUTO, 4L.

› ¿Cómo cambiar entre los modos 2H y 4H?

Asegúrese de que el vehículo esté detenido o esté circulando en línea recta a una velocidad inferior a 80 km/h, gire la perilla de modos de tracción.

› ¿Cómo cambiar entre los modos 2H/ AUTO y 4L?

Asegúrese de que el vehículo esté detenido, coloque la palanca de cambios en la posición N, pise el pedal del embrague y gire la perilla al mismo tiempo.

Nota

› Tenga en cuenta el mensaje de aviso en el panel de instrumentos al cambiar el modo de tracción.

Si el panel de instrumentos muestra "Modo XX seleccionado" (por ejemplo: modo 2H seleccionado), significa que el sistema está cambiando el modo.

Cuando el panel de instrumentos muestra "Modo XX" (por ejemplo: modo 2H), significa que el cambio de modo se realizó correctamente.

› Si el instrumento muestra un aviso de alarma y el cambio de modo no tiene éxito al cambiar al modo 4L, puede arrancar de nuevo el vehículo o mover el vehículo hacia adelante / atrás por alrededor de 1,6m (velocidad menos de 5km/h) y luego cambiar al modo 4L.

› Es posible haber un ligero sonido de impacto mecánico y un agitado ligero del vehículo al entrar o salir del modo 4L, lo cual es un fenómeno normal.

Atención

› Está prohibido usar el modo 4L cuando el vehículo circula en carreteras normales o autopistas. De lo contrario, habrá ruido, desgaste de los neumáticos, aumento del consumo de combustible y daños al sistema de conducción.

› Está prohibida el cambio del modo de tracción relacionado con 4L durante la conducción.

› Está prohibido conducir hasta que entre en o salga del modo 4L con éxito, de lo contrario, la caja de transferencia podría dañarse.

› Cuando las ruedas traseras del vehículo se deslizan sobre el hielo y la nieve, está prohibido cambiar el modo de conducción.

Precauciones de operación para la conducción del vehículo de tracción en las 4 ruedas inteligente

› Cuando el vehículo circula en carreteras difíciles (hielo, nieve, barro, arena, etc.),

es muy importante conducir correctamente.

Debe esforzarse conscientemente por aprender a operar el vehículo con tracción en las cuatro ruedas para girar. No confíe en su experiencia en la conducción de vehículos de tracción en las dos ruedas tradicionales. Como principiante, debe conducir lentamente en el modo de tracción en las cuatro ruedas.

› Tenga cuidado al conducir fuera de la carretera.

Los objetos como la piedra o las raíces de los árboles pueden dañar su vehículo, es necesario familiarizarse con la carretera a circular.

› Después del viaje en carreteras en malas condiciones, todas las partes del vehículo deben revisarse y limpiarse con agua.

› No se permite la diferencia de velocidad entre las ruedas delanteras y traseras.

Cuando se utiliza el dinamómetro de chasis para medir la velocidad, debe asegurarse de que es igual la velocidad de las ruedas delanteras y traseras. Si las ruedas delanteras o traseras son fijas, o si hay una diferencia de velocidad entre las ruedas delanteras y traseras, es posible hacer daños a algunas partes del sistema de tracción en las cuatro ruedas.

› Cuando el vehículo bajo el modo de tracción en las cuatro ruedas se levanta con el gato, está prohibido encender el motor o girar las ruedas.

De lo contrario, el vehículo se separará del gato, lo que es muy peligroso.

› Evite conducir en terrenos arenosos o fangosos por un largo tiempo.

De lo contrario, la función de protección contra sobretemperatura del sistema de tracción en las cuatro ruedas puede activarse, en consecuencia la tracción en las cuatro ruedas se cambia a la de dos ruedas para proteger el sistema de transmisión. Si el panel de instrumentos genera una alarma de "sobrecalentamiento del sistema de tracción en las cuatro ruedas", deténgase en condiciones seguras y espere hasta que desaparezca dicha alarma, y luego puede continuar la conducción. Si esta alarma no desaparece, póngase en contacto con el servicio.

Equipamiento del vehículo

Favor tenga en cuenta que este manual incluye todos los equipamientos estándar, equipamientos por país y equipamientos especiales de esta serie de modelos. Por tanto, es posible que algunos de los equipamientos o funciones descritos en este manual no estén instalados en su vehículo, o bien solo estén disponibles en ciertos mercados. Para obtener información precisa sobre el equipamiento, favor lea la documentación de venta correspondiente o bien consulte con el concesionario donde ha adquirido el vehículo.

Descripción de bloqueo del diferencial

En caso de que una de las ruedas motrices resbale, el bloqueo del diferencial garantiza que la otra rueda motriz siga teniendo suficiente par motor para dar al vehículo más empuje y salga de la situación.

Advertencia

- Se prohíbe modificar la cadena cinemática y el sistema de transmisión del vehículo para evitar daños del bloqueo del diferencial.
- Se prohíbe el uso de bloqueos de diferencial en carreteras pavimentadas.
- El bloqueo del diferencial sólo debe utilizarse para que el vehículo pueda salir de la situación difícil, y debe desactivar inmediatamente después de sacar de apuros.
- Se debe controlar cuidadosamente el vehículo después de activar el bloqueo del diferencial, y se prohíbe la dirección de emergencia, es que esto puede afectar seriamente a la estabilidad del vehículo y aumentar el riesgo de accidente.

Bloqueo de diferencial de control electrónico de eje trasero

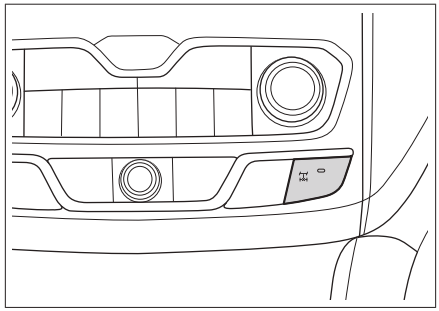

39F8B850B628

Bloqueo manual

Nota

Se deben cumplir las siguientes condiciones básicas para el bloqueo normal:

- La velocidad debe ser menor a 5 Km/h.
- La diferencia de velocidad entre las ruedas izquierda y derecha es inferior a 50 rpm/m.

Presione el botón ⌘, cuando la luz

indicadora de este botón está encendida y la luz indicadora ⌘ en el instrumento está verde, indica que el bloqueo del diferencial del eje trasero se ha bloqueado con éxito.

⚠ Advertencia

Después de bloquear el bloqueo del diferencial, se deben reducir los giros de gran ángulo, de lo contrario los componentes del vehículo pueden dañarse.

ℹ Nota

Cuando el bloqueo del diferencial del eje trasero está en el estado desbloqueado, presione el botón ⌘, la luz indicadora de este botón parpadea durante unos segundos y luego se apaga, y la luz indicadora ⌘ del instrumento parpadea en amarillo durante unos segundos, luego se apaga, indica que no se cumple las condiciones de bloqueo del bloqueo del diferencial del eje trasero. Asegúrese de que se cumplan las condiciones antes de operar.

Desbloqueo manual

Después del bloqueo del diferencial del eje trasero, presione el botón ⌘, cuando la luz indicadora de este botón y la luz indicadora ⌘ en el instrumento están apagadas, indica que el bloqueo del diferencial del eje trasero se ha desbloqueado con éxito.

ℹ Nota

Cuando el vehículo es difícil de desbloquear, puede tocar el volante en la izquierda o en la derecha para ayudar al vehículo a desbloquearse.

Alarma de sobrevelocidad

Después de bloquear el bloqueo del diferencial del eje trasero, la velocidad del vehículo aumenta a 30 ~ 40 km/h. Cuando la luz indicadora ⌘ del botón parpadea y la luz indicadora ⌘ del instrumento parpadea en verde, se le indica al conductor que reduzca la velocidad del vehículo.

Desbloqueo automático de sobrevelocidad

Después de bloquear el bloqueo del diferencial del eje trasero, la velocidad del vehículo supera los 40 km/h, el bloqueo del diferencial del eje trasero se desbloquea automáticamente, y la luz indicadora ⌘ del botón y la luz indicadora ⌘ del instrumento se apagan.

Equipamiento del vehículo

Favor tenga en cuenta que este manual incluye todos los equipamientos estándar, equipamientos por país y equipamientos especiales de esta serie de modelos. Por tanto, es posible que algunos de los equipamientos o funciones descritos en este manual no estén instalados en su vehículo, o bien solo estén disponibles en ciertos mercados. Para obtener información precisa sobre el equipamiento, favor lea la documentación de venta correspondiente o bien consulte con el concesionario donde ha adquirido el vehículo.

Consejos de seguridad

⚠ Advertencia

- El sistema de aparcamiento asistido es sólo un tipo de herramienta auxiliar, y no puede sustituir la capacidad de juzgar la situación externa que tiene el conductor. El conductor ha de hacerse siempre responsable de la seguridad del vehículo en cualquier situación, y deberá estar atento a la situación alrededor del vehículo al aparcar o realizar otra maniobra por el estilo.
- El sistema de aparcamiento asistido tiene puntos ciegos, así que habrá ciertas áreas en las que no se pueden detectar los obstáculos. Por tanto, al aparcar o al realizar una maniobra similar, deberá asegurarse siempre de que no haya niños ni animales cerca del vehículo.

⚠ Atención

- Cuando vaya de marcha atrás, asegúrese de que el portón trasero está completamente cerrado.
- No se debe golpear la cámara.
- No deben utilizarse elementos abrasivos o afilados para limpiar la cámara.
- Cuando use agua de alta presión para limpiar el vehículo, procure no rociar alrededor de la cámara. De lo contrario puede provocar que el agua entre en la cámara, causando fallas en el sistema o iniciar un incendio.

ℹ Nota

El dispositivo de detección por radar del sistema de aparcamiento asistido recibe las interferencias características de ultrasonidos, en las siguientes circunstancias es posible que el sistema no pueda detectar o no detecte bien, lo cual no se trata de una falla:

- Cuando el obstáculo es muy fino como es el caso de mallas de alambre, vallas, pilares, cuerdas, etc.
- Cuando el obstáculo es nieve, algodón u otra sustancia capaz de absorber ondas sonoras.
- Cuando el obstáculo es un objeto reflectante de aristas agudas o un objeto

cónico.

- Al conducir por césped o por un terreno agreste e irregular.
- Al dar marcha atrás en una pendiente.
- La existencia de ruido ultrasónico de la misma frecuencia en los alrededores, por ejemplo: Sonido de metal, sonido de emisión de gases de alta presión o el sonido de la bocina del vehículo frente al sensor.
- Cuando la placa de matrícula está doblada, inclinada o equipada con un mayor marco decorativo.
- Cuando hay objetos extraños adheridos en la superficie del sensor.

Es necesario mantener el sensor limpio, sin cobertura de nieve, hielo u otros, para asegurar el correcto funcionamiento del sistema.

Está prohibido utilizar elementos abrasivos o afilados para limpiar la cámara.

Frote con un trapo suave o lave con agua (a baja presión) la superficie del sensor hasta que quede limpia. No se debe enjuagar el sensor con una pistola de agua a alta presión.

Radar de reversa

Introducción al sistema

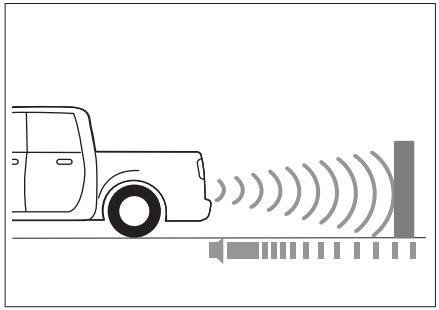

0231B111F007

El radar de marcha atrás es un dispositivo de detección por radar. Cuando dé marcha atrás, los sensores detectarán si detrás del vehículo hay obstáculos y la distancia a estos, además darán indicaciones sonoras que ayudan al conductor a estacionar el vehículo de manera segura y fácil.

Método de uso

- Cuando el interruptor de encendido está en modo ON (ENCENDIDO) o el motor está en marcha, coloque la palanca de cambios en R y el radar de marcha atrás se encenderá automáticamente.
- El radar de marcha atrás se desactivará automáticamente cuando la palanca de cambios salga de la posición R.

Alcance de detección y modo de alarma

Al dar marcha atrás, la alarma se activa cuando se detecta un obstáculo a menos de 1,5 metros directamente detrás del vehículo.

A medida que acorta la distancia entre el vehículo y el obstáculo, la frecuencia del sonido de alarma sube gradualmente. Cuando esta distancia es menor que unos 0,4m, la alarma suena constantemente. En este momento, no debe continuar la reversa, a fin de evitar colisiones.

Radar anticolisión

Introducción al sistema

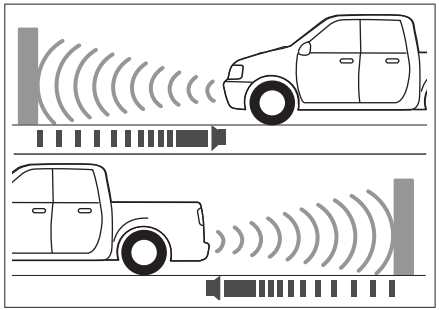

9037FAC21387

El radar prevención de colisión es un dispositivo de detección por radar. Cuando estacione, los sensores detectarán si delante y detrás del vehículo hay obstáculos y la distancia a estos, además darán indicaciones sonoras que ayudan al conductor a estacionar el vehículo de manera segura y fácil.

Método de uso

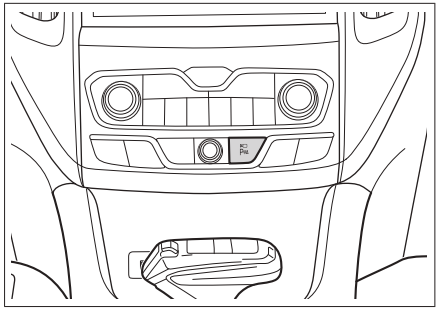

B03B6E4AD861

› Después de que el interruptor de encendido está en modo ON o el motor se arranca, presione el botón para encender o apagar el radar anticolisión.

› Coloque la palanca de cambios en la posición R para que el radar anticolisión se encienda automáticamente.

› Coloque la palanca de cambios en la posición P para que el radar anticolisión se apague automáticamente.

› Cuando la velocidad de marcha adelante supera los 15 km/h, el radar anticolisión se apagará automáticamente.

Alcance de detección y modo de alarma

Ubicación del sensor	Rango de detección [M]
Delantero	1,0
Trasero	1,5

Después de encender el radar anticolisión, si el sensor detecta que hay obstáculos en el rango de detección, comenzará a alarmarse.

A medida que acorta la distancia entre el vehículo y el obstáculo, la frecuencia del sonido de alarma sube gradualmente.

Cuando esta distancia es menor que unos 0,4 m, la alarma suena constantemente. En este momento, no debe continuar la reversa, a fin de evitar colisiones.

Función de activación automática del radar delantero

La función de activación automática del radar delantero se puede activar o desactivar mediante la configuración de asistencia de estacionamiento en la pantalla multimedia.(▷ Page 260)

Después de activar la función, si la velocidad de marcha adelante es inferior a 10 km/h y se detectan obstáculos dentro de 1 m delante del vehículo, el radar delantero y el sistema de imágenes se activarán automáticamente. Si la distancia del obstáculo no varía, el obstáculo está lejos o se aplica el freno de estacionamiento en unos segundos, el sistema de radar delantero se apagará automáticamente.

Vídeo de reversa

Introducción al sistema

Para el vídeo de marcha atrás, el sistema graba vídeo de la parte detrás del vehículo mediante una cámara retrovisora y envía la señal de vídeo al monitor para su visualización, ayudando así al conductor a aparcar de forma segura y fácil.

Método de uso

› Cuando el interruptor de encendido está en modo ON (ENCENDIDO) o el motor está en marcha, coloque la palanca de cambios en R y la imagen de marcha atrás se encenderá automáticamente.

› El vídeo de reversa se desactivará automáticamente cuando la palanca de cambios salga de la posición R.

Pantalla de vídeo

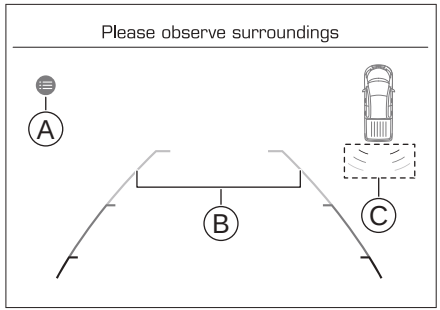

A595C51C45B9

Ⓐ Botón de ajustes

Ⓑ Líneas de guía dinámica

Las líneas de guía dinámica pueden demostrar la anchura de la carrocería, y calcular la trayectoria del vehículo según el ángulo de rotación del volante, ayudando al conductor a aparcar el vehículo.

Ⓒ Marca del radar

Según la distancia entre el vehículo y

el obstáculo, la marca del radar muestra diferentes colores. Cuando esta distancia es menor que unos 0,4m, la marca del radar visualiza el color rojo. En este momento, no debe continuar la reversa, a fin de evitar colisiones.

Configuración de sistema

Toque el botón de configuración en la interfaz de imagen para abrir la interfaz de configuración del sistema.

› Brillo, contraste, saturación:

Arrastre el bloque movible correspondiente para ajustar el brillo, el contraste y la saturación

› Vista RVC:

Se puede elegir diferentes vistas de acuerdo con sus hábitos personales.

Sistema de visión panorámica

Introducción al sistema

Para el vídeo panorámico, el sistema graba vídeo de los alrededores del vehículo mediante cuatro cámaras y envía la señal de vídeo al monitor para su visualización, ayudando así al conductor a aparcar de forma segura y fácil, evitando colisiones.

Método de uso

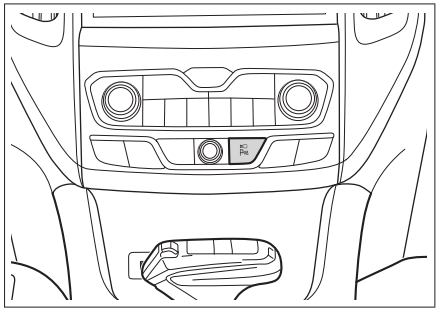

B03B6E4AD861

› Después de que el interruptor de encendido está en modo ON o el vehículo se arranca, presione el botón para encender o apagar el sistema de visión panorámica.

› Coloque la palanca de cambios en la posición R para que el sistema de visión panorámica se encienda automáticamente.

› Coloque la palanca de cambios en la posición P para que el sistema de visión panorámica se apague automáticamente.

› Cuando la velocidad de marcha adelante supera los 15 km/h, el sistema de visión panorámica se apagará automáticamente.

Cambio de imágenes

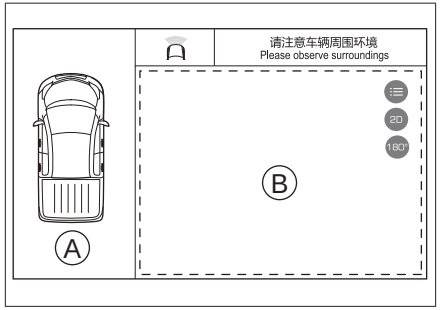

1D54CB2CA815

Ⓐ Vista superior

Ⓑ Área de imagen

- Coloque la palanca de cambios en la posición P para que el área de imagen cambie automáticamente a la imagen de vista delantera.
- Coloque la palanca de cambios en la posición R para que el área de imagen cambie automáticamente a la imagen de vista trasera.
- Coloque la palanca de cambios en la posición D, encienda el intermitente izquierdo para que el área de imagen cambie automáticamente a la imagen de la rueda delantera izquierda
- Coloque la palanca de cambios en la posición D, encienda el intermitente derecho para que el área de imagen cambie automáticamente a la imagen de la rueda delantera derecha.
- Cuando el área de imagen muestra la imagen de vista delantera o trasera, toque el botón 【180°】 en el área de la imagen para acercar la imagen.

⚠ Atención

Si se abre la puerta o se pliega el retrovisor exterior, la imagen del lado correspondiente no se mostrará normalmente.

Configuración de sistema

Toque el botón en el área de imagen para mostrar la interfaz de configuración del sistema. Toque el botón para salir de la interfaz de configuración.

Los siguientes elementos se pueden configurar en la interfaz del sistema.

- **Brillo**

  Arrastre el bloque deslizante para establecer el brillo de la visualización de la imagen.

- **Configuración de transparencia del modelo de vehículo**

  En el modo de imagen 3D, toque el botón de configuración de transparencia del modelo de vehículo varias veces para cambiar la transparencia del modelo.

- **Configuración del modo de visualización del radar**

  Toque el botón de configuración del modo de visualización del radar varias veces para cambiar el modo de visualización del radar.

  Después de configurar la visualización, cuando se detecta un obstáculo, la marca del radar se muestra en el área de visualización establecida.

- **Cambio de visión inteligente**

  En el modo de imagen 3D, la función de cambio de visión inteligente se puede activar o desactivar con este botón.

  Cuando la función está activada, la velocidad del vehículo es inferior a 10 km/h en el modo de imagen 3D. Cuando se detecta un obstáculo, se cambiará automáticamente a la imagen de vista correspondiente.

› **Configuración de color del modelo de vehículo**

Se puede seleccionar diferentes colores para el modelo de vehículo a través de este botón.

› **Activación automática de AVM**

Cuando la velocidad del vehículo es menor o igual a 15 km/h después de activar la función a baja velocidad, encienda el intermitente y el sistema de visión panorámica se encenderá automáticamente.

Cuando la velocidad del vehículo es menor o igual a 30 km/h después de activar la función a media velocidad, encienda el intermitente y el sistema de visión panorámica se encenderá automáticamente.

Cuando se apaga el intermitente o la velocidad del vehículo supera a un cierto valor, el sistema de visión panorámica se apagará automáticamente.

› **Configuración de línea auxiliar**

La línea auxiliar puede mostrar el ancho de la carrocería y calcular la trayectoria del vehículo de acuerdo con el ángulo de giro del volante para ayudar al conductor a estacionar.

Toque el botón de configuración de línea auxiliar varias veces para cambiar el modo de visualización de la línea auxiliar.

Cambio de modo de imagen

Toque el botón【2D】en el área de imagen para cambiar el modo de imagen al modo de imagen 3D.

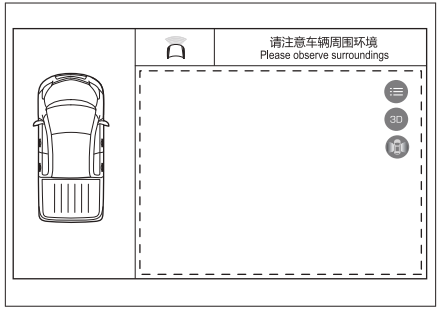

5929579068EC

› En el modo de imagen 3D, cuando la velocidad del vehículo sea inferior a 10 km/h, toque el área del vehículo de la vista superior izquierda, y los ocho botones de dirección se mostrarán alrededor del vehículo en la vista superior. Toque los botones de diferentes direcciones, y la imagen 3D correspondiente al botón se mostrará en el área de imagen.

› Toque el botón 【3D】 en el área de imagen para cambiar el modo de imagen al modo de imagen 2D.

› Toque el botón para cambiar el área

de imagen a las imágenes divididas de las ruedas delanteras izquierda y derecha para pasar por un área estrecha de mejor manera.

› En el modo de imagen 3D, si se abre una puerta, se cambiará automáticamente a la imagen de "vista del centro de vehículo desde el lado con la puerta abierta".

Función de calibración de carretera

La calibración de carretera o la calibración de fábrica se pueden realizar a través de la configuración de AVM en la pantalla multimedia.(▷ Page 260)

Cuando la posición de la cámara varía debido a la carga de mercancías, al balanceo de vehículo o a piezas envejecidas u otras razones durante el uso del vehículo, se pueden causar dislocación de empalme de imagen, desenfoque, distorsión y otras situaciones. En este caso, el efecto de mosaico de imágenes se puede optimizar a través de la función de calibración de carretera.

Para los métodos y requisitos de calibración específicos, consulte la información en la pantalla multimedia.

Sistema de asistencia de estacionamiento semiautomático

Introducción al sistema

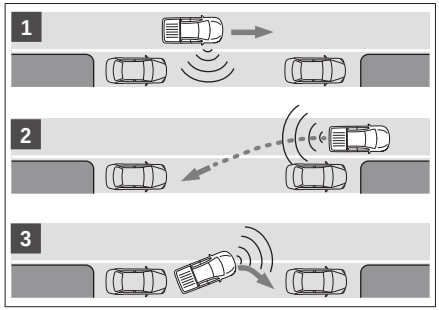

D62446400C63

El sistema de aparcamiento asistido semiautomático identifica el puesto de aparcamiento adecuado mediante los sensores y controla automáticamente el sistema de dirección del vehículo, para que el conductor pueda conducir al puesto de aparcamiento sólo por operar el vehículo según la información en el panel de instrumentos, sin necesidad de operar el volante.

Método de uso

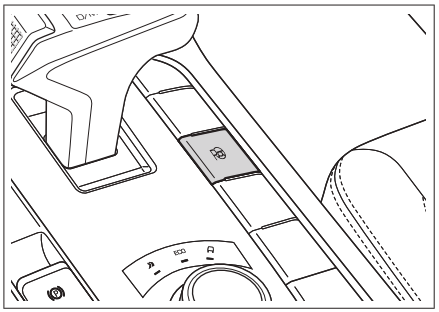
BBC6F7357A7F

Cuando el vehículo esté circulando a una velocidad inferior a 30 km/h con la palanca de cambios en al posición D, presione el botón P para activar el sistema de asistencia de estacionamiento semiautomático e ingresar al modo de estacionamiento en paralelo; presione el botón nuevamente para cambiar al modo de estacionamiento vertical; presione el botón por tercera vez para apagar el sistema.

Encienda el motor. Cuando la palanca de cambios está en la posición P, presione el botón P para activar la función de salida en paralelo. Presione el botón nuevamente para apagar el sistema.

Operación de estacionamiento

1. Seleccione el modo de estacionamiento en paralelo o el de estacionamiento vertical según sea necesario.
2. A medida que el vehículo avanza, el sensor identificará automáticamente el espacio de estacionamiento y medirá si el espacio de estacionamiento es lo suficientemente grande.
3. Cuando se encuentra un espacio de estacionamiento adecuado, se enviará un mensaje al instrumento combinado.

   Siga las indicaciones en el instrumento combinado hasta que se complete el estacionamiento.
4. El sistema de asistencia de estacionamiento semiautomático se apagará automáticamente después de que se complete la guía de estacionamiento.

Operación de salida en paralelo

1. Active la función de salida en paralelo.
2. Encienda el intermitente para seleccionar la dirección de salida.

   Encienda el intermitente izquierdo, deje que el vehículo salga desde la izquierda.

   Encienda el intermitente derecho, deje que el vehículo salga desde la derecha.
3. Siga las indicaciones en el instrumento combinado hasta que se complete la salida.
4. El sistema de asistencia de estacionamiento semiautomático se apagará automáticamente después de que se complete la guía de estacionamiento.

Nota

- El sistema de aparcamiento asistido semiautomático busca por defecto el puesto de aparcamiento del lado del copiloto. Si desea que busque el puesto de aparcamiento del lado del conductor, por favor encienda la luz de giro del lado del conductor.
- Durante el proceso de búsqueda del puesto de aparcamiento o el proceso de aparcamiento, por favor preste atención a controlar la velocidad. Si la velocidad es demasiado alta, el sistema de aparcamiento asistido semiautomático se apaga.

- Durante el proceso de búsqueda del puesto de aparcamiento, asegúrese de que guarde una distancia adecuada (aproximadamente entre 0,5 y 1,5 m) a los vehículos u obstáculos de ambos lados. De lo contrario, el sistema de aparcamiento asistido semiautomático no puede identificar ningún puesto de aparcamiento.
- Cuando en el panel de instrumentos se indica que el sistema de aparcamiento asistido semiautomático asume el control del volante, por favor aparte sus manos del volante, y asegúrese de que el volante no esté detenido y pueda moverse libremente.

Función de protección de ala lateral

La función de protección de ala lateral se puede activar o desactivar mediante la configuración de asistencia de estacionamiento en la pantalla multimedia.
(▷ Page 260)

Después de activar la función, cuando los sensores en ambos lados (izquierdo y derecho) de la carrocería del vehículo reconocen los obstáculos, el sistema le indica al conductor que se estacione cuidadosamente a través de la pantalla y la alarma sonora.

Precauciones

Situaciones donde el aparcamiento asistido semiautomático puede ser incapaz de funcionar correctamente:

- Cerca del puesto de aparcamiento hay bordillos irregulares, o bien cubiertos de hojas, nieve acumulada, etc.
- El puesto de aparcamiento está en rincones o esquinas.
- Las ruedas tienen un desgaste grave, o su montaje no está autorizado.
- Al aparcar en césped o en un terreno agreste e irregular.
- Cuando en los alrededores hay interferencias de ultrasonidos con la misma frecuencia, tales como sonidos de metal, de gases expulsados a alta presión, o de bocinas de otros vehículos frente al sensor.
- El sensor está sucio o cubierto.
- En tiempo de niebla densa o de lluvia y nieve.

Situaciones donde está prohibido usar el sistema de aparcamiento asistido semiautomático:

- Si están montadas las cadenas para nieve o la rueda de repuesto.
- Si los objetos cargados exceden el vehículo.
- Si está montado el gancho de remolque.

Equipamiento del vehículo

Favor tenga en cuenta que este manual incluye todos los equipamientos estándar, equipamientos por país y equipamientos especiales de esta serie de modelos. Por tanto, es posible que algunos de los equipamientos o funciones descritos en este manual no estén instalados en su vehículo, o bien solo estén disponibles en ciertos mercados. Para obtener información precisa sobre el equipamiento, favor lea la documentación de venta correspondiente o bien consulte con el concesionario donde ha adquirido el vehículo.

Introducción al sistema de visibilidad de zona ciega

El Sistema de visibilidad de zona ciega recoge imágenes del alrededor de las ruedas delanteras del lado del pasajero del vehículo mediante una cámara situada en la base del espejo retrovisor exterior y transmite la señal de la imagen a la pantalla para ampliar el campo de visión del conductor y evitar colisiones en la zona ciega.

⚠ Advertencia

- El Sistema de visibilidad de zona ciega es solo un tipo de herramienta auxiliar, y no puede sustituir la capacidad de juzgar la situación externa que tiene el conductor. El conductor ha de hacerse siempre responsable de la seguridad del vehículo en cualquier situación, y debes estar siempre atento a su entorno en el momento de aparcar o realizar operaciones de conducción similares.
- La cámara sólo sirve como una herramienta asistente, y el obstáculo visualizado puede estar distorsionado, deformado o no mostrar todos los objetos dentro del rango de encuadre de la cámara.

⚠ Atención

- No se debe golpear la cámara.
- Cuando limpia su vehículo con agua a alta presión, no rocíe alrededor de la cámara. De lo contrario, puede meter agua en el interior de la cámara, provocando un fallo del sistema o un incendio, etc.

Método de uso

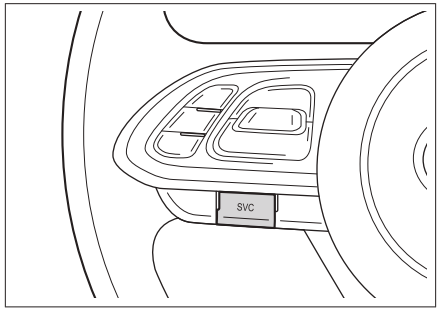

DB835B6BD01B

- Cuando la velocidad del vehículo es inferior a 15 km/h, el sistema de visibilidad de zona ciega se puede encender o apagar a través de pulsar el botón.

- Encienda la señal de giro del lado del copiloto, el sistema de visibilidad de zona ciega se enciende automáticamente; apague la señal de giro del lado del copiloto, el sistema de visibilidad de zona ciega se apaga automáticamente.
- El sistema de visibilidad de zona ciega se apaga automáticamente, en caso de la velocidad de avance supere un cierto valor.

Después de encender el sistema de visibilidad de zona ciega, toque el botón ⊜ en la interfaz de la imagen para seleccionar manualmente la vista.

Equipamiento del vehículo

Favor tenga en cuenta que este manual incluye todos los equipamientos estándar, equipamientos por país y equipamientos especiales de esta serie de modelos. Por tanto, es posible que algunos de los equipamientos o funciones descritos en este manual no estén instalados en su vehículo, o bien solo estén disponibles en ciertos mercados. Para obtener información precisa sobre el equipamiento, favor lea la documentación de venta correspondiente o bien consulte con el concesionario donde ha adquirido el vehículo.

Descripción del sistema de monitoreo de presión de neumáticos

El sistema de monitoreo de presión de neumáticos (TPMS) puede monitorizar en tiempo real la presión de neumáticos y la temperatura de las ruedas en uso, y dar alarma oportuna cuando se produce alguna anomalía de los neumáticos, a fin de alertar al conductor a tomar medidas correspondientes y así evitar un accidente.

Atención

- Si el neumático de reemplazo no es un repuesto genuino, es posible afectar el funcionamiento normal de TPMS.
- Cuando las ruedas tienen montadas las cadenas para nieve o están cubiertas, es posible que el TPMS no pueda funcionar correctamente.
- Es posible que el TPMS no pueda funcionar correctamente debido a la interferencia de radio.
- Póngase en contacto con servio Great Wall pronto como sea posible para restablecer el TPMS después de sustituir neumático o cambiar la posición de los neumáticos.

Nota

- El TPMS no se puede sustituir el mantenimiento normal de los neumáticos. Aunque el TPMS no emita una alarma, siempre debes comprobar sus neumáticos y asegurarse de que la presión de los neumáticos es la correcta.
- Los factores como el calor generado por la conducción del vehículo, el entorno exterior y el tiempo de conducción afectan a la presión de los neumáticos. En general, es normal que exista una presión variable de los neumáticos de 30 kPa.
- El TPMS no se sirve para la vigilancia de presión de los neumáticos de la rueda de repuesto.

Función de monitoreo

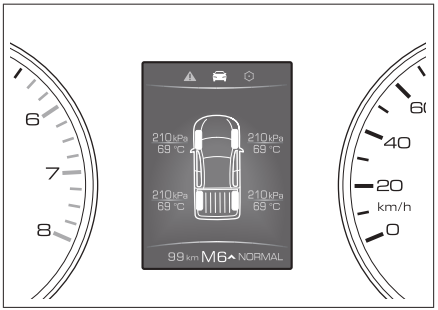

23F130A007B1

Nota

La figura es de ilustración y sólo se sirve para referencia. Favor dé prevalencia al vehículo físico.

Presione los botones ◀ y ▶ en el volante para cambiar a la pantalla de datos de circulación, y luego presione el botón ▲ o ▼ para cambiar la pantalla de monitoreo de presión de los neumáticos. Puede ver la información de presión y temperatura de los cuatro neumáticos en uso en tiempo real.

Función de alarma

Cuando la presión del neumático es baja o la temperatura es alta, el panel de instrumentos dará la siguiente alarma:

- El centro de información emite una pantalla de alarma correspondiente, con el valor parpadeado de presión o temperatura del neumático anormal para dar alarma.
- Se encenderá la luz de advertencia (!) en el panel de instrumentos.

Si aparece el mensaje de alarma del neumático durante la conducción, debe evitar giros cerrados y frenadas repentinas. Por favor, reduzca la velocidad, y deténgase en una zona de seguridad tan pronto como sea posible .

Equipamiento del vehículo

Favor tenga en cuenta que este manual incluye todos los equipamientos estándar, equipamientos por país y equipamientos especiales de esta serie de modelos. Por tanto, es posible que algunos de los equipamientos o funciones descritos en este manual no estén instalados en su vehículo, o bien solo estén disponibles en ciertos mercados. Para obtener información precisa sobre el equipamiento, favor lea la documentación de venta correspondiente o bien consulte con el concesionario donde ha adquirido el vehículo.

Método de uso

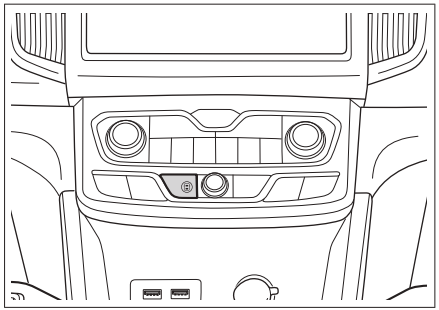

1BFBF10D7A6B

Después de arrancar el vehículo, presione el botón ⊜ o mediante la pantalla de visualización multimedia para llamar la interfaz de control de conducción inteligente, aquí se puede activar o desactivar la función correspondiente.(▷ Page 258)

Sensor

El sistema de asistencia de conducción inteligente identifica líneas divisoras de carriles y detecta los objetivos mediante los componentes siguientes.

› Cámara.

La cámara se encuentra en la parte superior del parabrisas delantero.

› Sensor.

Los sensores se encuentran respectivamente en el centro de la rejilla delantera y en ambos lados del parachoques trasero.

ℹ Nota

Cuando el instrumento advierta la limitación de la detección por los sensores del sistema, verifique y asegúrese de que los sensores y el área en sus alrededores estén limpias y sin material de bloqueo, con el fin de asegurar el funcionamiento normal del sistema.

Sistema auxiliar trasero lateral

Consejos de seguridad

⚠ Advertencia

El sistema auxiliar lateral trasero es solo un tipo de herramienta auxiliar, y no puede

sustituir la capacidad de juzgar la situación externa que tiene el conductor. Al cambiar el carril, abrir la puerta o marchar atrás, el vehículo debe ser manejado prudentemente por el conductor, y deberá estar atento a la situación alrededor del vehículo.

Nota

- Por favor mantenga limpios ambos lados del parachoques trasero, y no pegue ningún objeto allí, ni deje que estén cubiertos de sustancias extrañas tales como hielo, nieve y lodos, a fin de evitar afectar el funcionamiento normal de los sensores.
- El mantenimiento o modificación inadecuado del vehículo puede provocar la mala posición de los sensores, de modo que afecte el funcionamiento normal del sistema de monitoreo de punto ciego. Por ende, se le recomienda acudir a servio Great Wall para el mantenimiento y reparación del vehículo.
- Por favor apague el sistema de asistencia trasero lateral al remolcar otro vehículo.

BSM (Auxilio de cambio de carril)

Introducción general de funciones

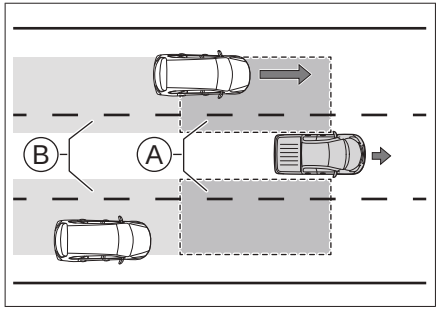

0E999D0C7026

Ⓐ Zona ciega del campo visual

Ⓑ Área de detección de parte trasera de carril adyacente

La función BSM detecta la zona ciega del campo visual de los espejos laterales y los vehículos móviles dentro de los carriles adyacentes mediante los sensores y emite alarma cuando hay riesgo de cambio de carril del vehículo, con el fin de advertir al conductor a conducir de forma segura.

Modo de alarma

0E5EB96A7F11

En el proceso de conducción (cuando la velocidad del vehículo excede 15km/h), cuando el sistema detecte que exista vehículo dentro de la zona ciega de cualquier espejo lateral del vehículo o vehículo que se acerque en la parte trasera en un carril adyacente, la luz de alarma del lado correspondiente se enciende.Si se enciende la luz intermitente del mismo lado en este momento, la luz de alarma parpadea y hay alarma sonora al mismo tiempo para advertirle el riesgo de continuar el cambio del carril.

⚠ Advertencia

En algunos casos, la función de asistencia lateral de reversa puede no funcionar. Por ejemplo:

- Para los vehículos que se acerquen o alejen rápido.
- Para los objetos menores (peatones, bicicletas, etc.).
- Para los objetos quietos (vehículos, peatones, etc.).
- Al conducir en condiciones adversas tales como la lluvia y la nieve.
- Al conducir en curvas cerradas, rampas y carriles muy anchos o estrechos.

⚠ Advertencia

No pegue ningún objeto en la luz de alarma, evitando afectar la función de alarma del sistema.

Función de asistencia lateral de marcha atrás

Introducción general de funciones

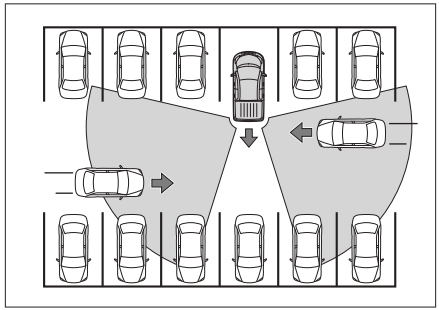

DF0C7683BCE9

La función de asistencia lateral de marcha atrás detecta los vehículos móviles la zona ciega de campo de visión en los espejos laterales mediante los sensores y emite alarma cuando hay riesgo en la marcha atrás del vehículo para advertir al conductor a conducir de forma segura.

Modo de alarma

0E5EB96A7F11

En el proceso de marcha atrás, cuando el sistema detecte el acercamiento de un vehículo en la parte trasera lateral del vehículo actual y que se pueda producir una colisión, la luz de alarma del lado correspondiente parpadea con alarma sonora para advertirle el riesgo de continuar la marcha atrás.

⚠ Advertencia

No pegue ningún objeto en la luz de alarma, evitando afectar la función de alarma del sistema.

Limitación funcional

Esta función puede limitarse bajo algunas circunstancias.Por ejemplo, no puede detectar los objetos detrás del cual penetrando otros vehículos estacionados u obstáculos.

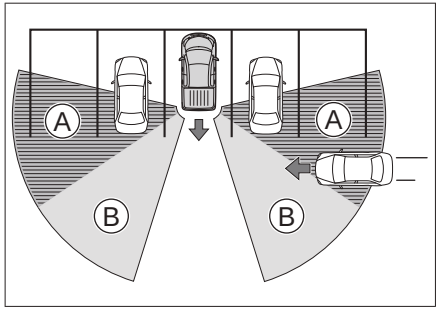

0F4059AF6B71

Ⓐ Área no detectable

Ⓑ Área detectable

⚠ Advertencia

En algunos casos, la función de asistencia lateral de reversa puede no funcionar. Por ejemplo:

- Para los vehículos que se acerquen o alejen rápido.
- Para los objetos menores (peatones, bicicletas, etc.).
- Para los objetos quietos (vehículos, peatones, etc.).
- Al conducir en condiciones adversas tales como la lluvia y la nieve.
- Al conducir en curvas cerradas, rampas y carriles muy anchos o estrechos.

Función de advertencia de apertura de puerta

Introducción a las funciones

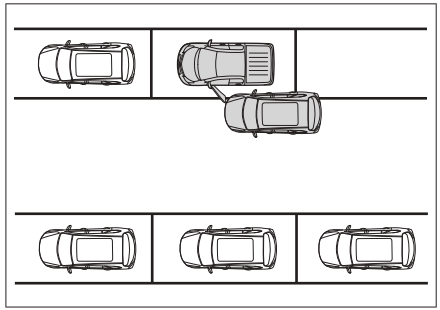

5429DC6FAC30

Cuando el vehículo está parado o circula a baja velocidad (≤ 5 km/h), la función de advertencia de apertura de puerta detecta los vehículos y bicicletas que se aproximan por la parte trasera en los carriles adyacentes a través de sensores, y emite una alarma cuando existe un riesgo de apertura de puerta para el vehículo, para recordarle al conductor que no abra la puerta en este momento.

Modo de alarma

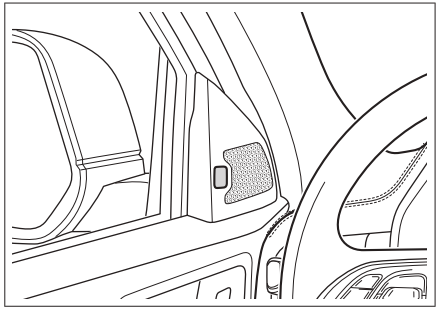

32D2480353A6

Cuando el vehículo se detiene, el sistema detecta vehículos y bicicletas que se aproximan en los carriles adyacentes a ambos lados, y enciende las luces de alarma en el lado correspondiente cuando existe un riesgo de apertura de puerta para el vehículo. Si el pasajero continúa abriendo la puerta en este caso, la luz de alarma parpadeará, con una alarma audible, indicando que es peligroso continuar abriendo la puerta.

⚠ Advertencia

No pegue ningún objeto en la luz de alarma, evitando afectar la función de alarma del sistema.

ℹ Nota

- El sistema de advertencia de apertura de puerta podrá funcionar normalmente en las siguientes condiciones:

  Cuando la chapa de contacto está en modo ACC, ON.

  En los 3 minutos posteriores a la conmutación de la chapa de contacto de ON a LOCK.
- Al remolcar otro vehículo, no se puede usar el sistema de advertencia de apertura de puerta.

⚠ Advertencia

En ciertas condiciones, puede que no sea capaz de funcionar normalmente o no funcione la función de alarma previa para abertura de puerta. Por ejemplo:

- Para los vehículos que se acerquen o alejen rápido.
- Para los objetos menores (peatones, etc.).
- Para los objetos quietos (vehículos, peatones, etc.).
- Al conducir en condiciones adversas tales como la lluvia y la nieve.
- Al conducir en curvas cerradas, rampas y carriles muy anchos o estrechos.

Sistema de asistencia de carril

Consejos de seguridad

Advertencia

- El sistema de asistencia de carril es sólo un tipo de herramienta auxiliar, y no puede sustituir al conductor en juzgar las condiciones de la carretera y del tráfico, aún menos en conducir. El conductor ha de hacerse siempre responsable de la seguridad del vehículo en cualquier situación, y deberá estar siempre concentrado en conducir de manera cautelosa.
- El conductor debe colocar ambas manos siempre en el volante, y estar listo para cambiar de dirección en cualquier momento. El conductor es siempre responsable de mantener que el vehículo circule en el carril seguro.

Atención

El sistema de asistencia de carril sólo puede funcionar con normalidad cuando las líneas de división son claramente visibles. En ciertas condiciones, puede que no sea capaz de funcionar normalmente o no funcione. Por ejemplo:

- En caso de líneas de división ambiguas, líneas de división no estándar o líneas de división cubiertas, etc.
- Cuando hay cosas en la carretera que afectan la identificación de las líneas de división (tales como agua acumulada, grietas, textos, salientes o rebajes).
- En caso de baja visibilidad (tales como tiempos de lluvia, nieve, neblina, noche).
- Cuando el vehículo se ve muy afectado por el viento lateral.
- En caso de combinación o separación de carriles.
- Cuando una luz fuerte se dirige a la cámara o la intensidad luminosa cambia de repente.
- Cuando el parabrisas delantero alrededor de la cámara está sucio, congelado, dañado o cubierto.
- Al conducir en giro brusco, camino estrecho y camino inclinado unilateral.
- Cuando el área de detección de la cámara está limitada por la distancia demasiado corta al vehículo de frente.

Nota

- Si ha activado las luces de giro, girado activamente el volante, accionado el pedal de acelerador o el pedal de freno antes de cruzar la línea divisoria de carriles, el sistema no intervendrá. En tal caso, el sistema considera que usted está conduciendo el vehículo activamente.
- Cuando el conductor controla el volante con muy poca fuerza, el sistema puede no detectar que el conductor está

sosteniendo el volante en este momento, y el panel de instrumentos emitirá un mensaje de alarma.

Función de alerta previa de desvío de carriles

Método de uso

En el sistema de asistencia de carril, seleccione la función de alerta previa de desvío de carriles para habilitar o deshabilitar esta función.

Introducción a las funciones

La función de aviso de salida del carril identifica las líneas de división mediante la cámara en el parabrisas delantero, y puede dar una alarma sonora y visual cuando el conductor hace inconscientemente que el vehículo salga del carril, a fin de avisarle que conduzca con seguridad.

Nota

Siempre que el sistema identifique una línea divisora de carriles, el sistema de alerta previa de desvío de carriles puede entrar en el estado listo de funcionamiento.

Nota

Debido a que la función de aviso de salida del carril está diseñada para la conducción en autopistas y otras carreteras en buenas condiciones, el sistema empieza a funcionar exclusivamente cuando la velocidad del vehículo es de 60 a 140 km/h.

Visualización de instrumento combinado

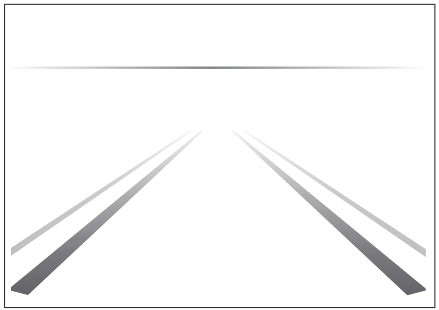

1F2274E3F248

Después de habilitar el sistema de alerta previa de desvío de carriles, se visualizará la línea divisora de carriles en el instrumento combinado.

- Si la línea divisora de carriles en el instrumento es de color gris, significa que el sistema no ha detectado la línea divisora de carriles o la velocidad del vehículo no cumple los requisitos de funcionamiento del sistema.
- Si la línea divisora de carriles en el instrumento es de color verde, significa que el sistema ha detectado la línea divisora de carriles.
- Si la línea divisora de carriles en el instrumento es de color rojo y parpadea, significa que el vehículo se está desviando del carril actual.En este momento, el vehículo emite alarma sonora para advertir al conductor a corregir la dirección oportunamente y regresar al carril actual.

Nota

La figura de indicación de línea divisora de carriles es un diagrama esquemático, que solo es una referencia, haga referencia del vehículo físico para los detalles.

Función de asistencia de mantenimiento de carril

Método de uso

En el sistema de asistencia de carril, seleccione la función de asistencia de mantenimiento de carril para habilitar o deshabilitar esta función.

Introducción a las funciones

La función de mantenimiento de carril identifica las líneas de división mediante la cámara en el parabrisas delantero, y puede ayudarle al conductor a rectificar el volante cuando el conductor hace inconscientemente que el vehículo salga del carril. Si no logra rectificarlo, se da una alarma sonora y visual, a sin de avisarle al conductor que conduzca con seguridad.

Nota

Mientras el sistema identifique una línea divisoria de carriles, la función de asistencia de mantenimiento de carril entrará en un estado listo para trabajar.

Nota

Debido a que la función de mantenimiento de carril está diseñada para la conducción en autopistas y otras carreteras en buenas condiciones, el sistema empieza a funcionar exclusivamente cuando la velocidad del vehículo es de 60 a 140 km/h.

Visualización de instrumento combinado

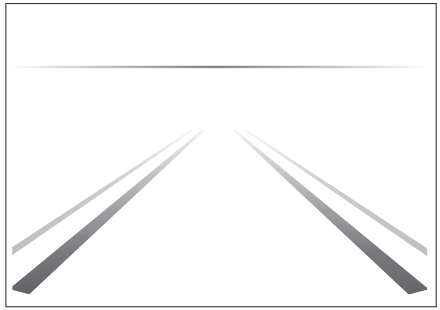

1F2274E3F248

Después de habilitar la función de asistencia de mantenimiento de carril, se visualizará la línea divisora de carriles en el instrumento combinado.

- Si la línea divisora de carriles en el instrumento combinado es de color gris, significa que el sistema no ha detectado la línea divisora de carriles.
- Si la línea divisora de carriles en el instrumento combinado es de color verde, significa que el sistema ha detectado la línea divisora de carriles.

› Si la línea divisora de carriles en el instrumento combinado es de color rojo y parpadea, significa que el vehículo se ha desviado sin que el conductor realice un cambio de carril activamente, y haya error en la corrección del volante. En este momento, el vehículo emite alarma sonora y visual para advertir al conductor a corregir la dirección oportunamente y regresar al carril actual.

Cuando la función de asistencia de mantenimiento de carril está calibrando el volante, visualizará signo de corrección del volante en el instrumento combinado.

Nota

La figura de indicación de línea divisora de carriles es un diagrama esquemático, que solo es una referencia, haga referencia del vehículo físico para los detalles.

Función de centrado de carril durante el crucero

Método de uso

Después de habilitar la función de asistencia de mantenimiento de carril, seleccione la función de centrado de carril durante el crucero para habilitar o deshabilitar esta función.

Introducción a las funciones

La función de mantenimiento en el centro del carril identifica las líneas de carriles a través de la cámara en el parabrisas delantero, lo que ayuda al conductor a controlar el vehículo en el centro del carril actual. Si el vehículo se desvía del carril actual, se emitirá una alarma audible y visual para recordarle al conductor que debe conducir con seguridad.

Nota

Cuando el sistema identifique dos líneas de carriles: izquierda y derecha, la función de mantenimiento en el centro del carril entrará en el estado listo para trabajar.

Nota

Debido a que la función de mantenimiento de carril está diseñada para la conducción en autopistas y otras carreteras en buenas condiciones, el sistema empieza a funcionar exclusivamente cuando la velocidad del vehículo es de 60 a 140 km/h.

Visualización de instrumento combinado

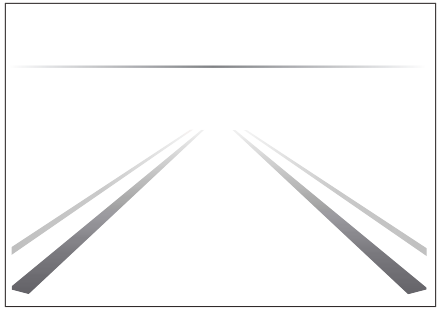

1F2274E3F248

Después de habilitar la función de centrado de carril durante el crucero, se visualizará la línea divisora de carriles en el instrumento combinado.

- Si la línea divisora de carriles en el instrumento combinado es de color gris, significa que el sistema no ha detectado la línea divisora de carriles.
- Si la línea divisora de carriles en el instrumento combinado es de color verde, significa que el sistema ha detectado la línea divisora de carriles.
- Si la línea divisora de carriles en el instrumento combinado es de color verde y aparece el símbolo de triángulo, significa que el sistema está calibrando el volante.
- Si la línea divisora de carriles en el instrumento combinado es de color rojo y parpadea, significa que el vehículo se ha desviado sin que el conductor realice un cambio de carril activamente, y haya error en la corrección del volante. En este momento, el vehículo emite alarma sonora y visual para advertir al conductor a corregir la dirección oportunamente y regresar al carril actual.

Cuando la función de centrado de carril durante el crucero está calibrando el volante, visualizará signo de centrado de carril durante el crucero en el instrumento combinado.

Nota

La figura de indicación de línea divisora de carriles es un diagrama esquemático, que solo es una referencia, haga referencia del vehículo físico para los detalles.

Función de asistencia de mantenimiento de carril en emergencia

Método de uso

Después de habilitar la función de asistencia de mantenimiento de carril, seleccione la función de asistencia de mantenimiento de carril en emergencia para habilitar o deshabilitar esta función.

Introducción general de funciones

La función de mantenimiento de carril en emergencia identifica las líneas divisoras de carriles mediante la cámara en el parabrisas delantero, cuando el conductor desvía el vehículo de forma inconsciente o enciende la luz intermitente para cambiar el carril, si existe riesgo de colisión con vehículo opuesto o de misma dirección en el carril adyacente, puede regresar el volante con antelación para reducir el riesgo de colisión.

Nota

Siempre que el sistema identifique una línea divisora de carriles, la función de asistencia de mantenimiento de carril en emergencia entra en el estado listo de funcionamiento.

Debido a que la función de mantenimiento

de carril en emergencia está diseñada para la conducción en autopistas y otras carreteras en buenas condiciones, el sistema empieza a funcionar exclusivamente cuando la velocidad del vehículo es de 60 a 120 km/h.

⚠ Advertencia

En algunos casos, la función de mantenimiento de carril en emergencia puede no funcionar normalmente o no funcionar completamente. Por ejemplo:

- Para los objetos menores (motocicletas, bicicletas, etc.).
- Para los objetos quietos.
- Cuando el vehículo está demasiado cerca del vehículo delante obstruyendo la detección de la cámara.
- Cuando el vehículo trasero está demasiado cerca del vehículo actual obstruyendo la detección de la cámara.

Visualización de instrumento combinado

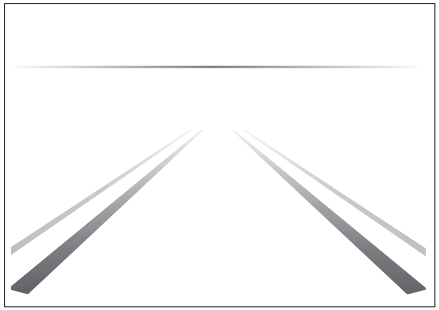

1F2274E3F248

Después de habilitar la función de mantenimiento de carril en emergencia, se visualizará la línea divisora de carriles en el instrumento combinado.

- Si la línea divisora de carriles en el instrumento combinado es de color gris, significa que el sistema no ha detectado la línea divisora de carriles.
- Si la línea divisora de carriles en el instrumento combinado es de color verde, significa que el sistema ha detectado la línea divisora de carriles.
- El signo de corrección del volante visualizado en el instrumento combinado significa que se ha corregido la dirección en el lado correspondiente.
- Si la línea divisora de carriles en el instrumento combinado es de color rojo y parpadea, significa que el vehículo se ha desviado sin que el conductor realice un cambio de carril activamente, y haya error en la corrección del volante.En este momento, el vehículo emite alarma sonora y visual para advertir al conductor a corregir la dirección oportunamente y regresar al carril actual.

ℹ Nota

La figura de indicación de línea divisora de carriles es un diagrama esquemático, que solo es una referencia, haga referencia del vehículo físico para los detalles.

Configuración de sensibilidad

En el sistema de asistencia de carril, se

puede configurar la sensibilidad del sistema de asistencia de carril. Hay tres niveles de sensibilidad: baja, estándar y alta.

Información de señalización de tráfico

Consejos de seguridad

⚠ Advertencia

La función de información de señalización de tráfico solo se utiliza para recordarle al conductor que debe prestar atención a la señalización de tráfico, y no es aplicable a todas las situaciones y no puede reemplazar el juicio del conductor sobre la información del límite de la velocidad en la carretera.

En todos los casos, el conductor debe ser responsable de la seguridad del vehículo, y siempre debe conducir con cuidado y seguir las leyes aplicables y las normas de tránsito.

⚠ Atención

La función de información de señalización de tráfico funciona solo cuando las señales de velocidad son claramente visibles. En ciertas condiciones, puede que no sea capaz de funcionar normalmente o no funcione. Por ejemplo:

- Señalización está desvanecida.
- Señalización está en una curva.
- Señalización está colocada en un ángulo incorrecto.
- Señalización está girando o dañada.
- Cuando la señalización está oscurecida total o parcial.
- Cuando la señalización está cubierta total o parcial por heladas, nieves, polvo, etc.
- Para señal de velocidad encontrada en demasiado alta o lejana posición.
- Recordatorio de límite de velocidad o señal adherente a la superficie de la carretera.
- En caso de baja visibilidad (tales como tiempos de lluvia, nieve, neblina, noche).
- Cuando una luz fuerte se dirige a la cámara o la intensidad luminosa cambia de repente.
- Cuando el parabrisas delantero alrededor de la cámara está sucio, dañado o cubierto.
- Cuando el área de detección de la cámara está limitada por la distancia demasiado corta al vehículo de frente.
- Cuando conduce a una velocidad demasiado baja.

ℹ Nota

- Los señales de límite de velocidad reconocido por el sistema, la unidad de velocidad predeterminada es km/h.
- Para diferentes valores de límite de velocidad en una misma señal, el sistema

mostrará el valor más alto.

- Cuando existen varias señales de límite de velocidad que se paralelan mutualmente, se muestra el límite de velocidad máxima, pero debe observar lo que sea el límite de velocidad real para el carril actual.
- Es posible que no se reconozca la señal de velocidad cuando el vehículo está girando.

Introducción a las funciones

Identificación de señales de tráfico

La función de información de señalización de tráfico reconoce la señal de velocidad a través de la cámara en el parabrisas delantero, lo que puede ayudar al conductor a observar la señal de velocidad cuando está pasando y mostrar la señal de velocidad en el panel de instrumentos para recordarle al conductor.

Función de alarma de exceso de velocidad

Después de iniciar la función de identificación de señales de tráfico, la función de alarma de exceso de velocidad puede activarse y la sensibilidad de la alarma de exceso de velocidad se puede ser configurada por el conductor.

Después de que la función de identificación de señales de tráfico detecte la información de límite de velocidad en ambos lados de la carretera, de acuerdo con la sensibilidad de la alarma de exceso de velocidad establecida por el conductor, cuando el vehículo está conduciendo a un exceso de velocidad, la luz indicadora en el panel de instrumentos parpadea y el vehículo emite una alarma para recordarle al conductor que reduzca la velocidad del vehículo a un rango adecuado.

Función de límite de velocidad de crucero

Después de activar la función de reconocimiento de señales de tráfico, se puede activar la función de límite de velocidad de crucero.

Después de activar la función de límite de velocidad de crucero, el sistema ayudará al conductor a reducir la velocidad del vehículo al límite máximo permitido cuando la cámara en el parabrisas delantero detecte las señales de velocidad ≥30 km/h en ambos lados de la carretera.

Sistema de asistencia adelante

Introducción al sistema

⚠ Advertencia

El sistema de asistencia adelante es solo un tipo de herramienta auxiliar, y no puede sustituir al conductor en juzgar las condiciones de la carretera y del tráfico, aún menos en conducir. El conductor ha de hacerse siempre responsable de la seguridad del vehículo en cualquier situación, y deberá estar siempre concentrado en

conducir de manera cautelosa.

Este sistema no puede garantizar el funcionamiento normal en todos los casos. Por lo tanto, está prohibido conducir el vehículo hacia peatones, animales o vehículos con el fin de probar este sistema, lo que puede causar graves daños y víctimas.

El sistema posiblemente no puede funcionar con normalidad o no funciona en ciertas condiciones de baja visibilidad (tales como tiempos de lluvia, nieve, neblina, noche, etc.).

En condiciones de conducción complejas, el sistema podrá realizar frenos innecesarios. Por ejemplo, cuando hay salpicaduras de aguas en sitios de construcción y rieles, y frente al vehículo.

El sistema es incapaz de detectar y responder a las siguientes condiciones, así que conduzca con precaución:

- Para animales y vehículos pequeños (por ejemplo, motocicletas).
- Un vehículo u objeto que cruza el carril.
- Cuando un vehículo que se aproxima se encuentra en el mismo carril.

Cuando el sistema de asistencia adelante detecta un riesgo potencial de colisión por delante, se emite una alarma para avisar al conductor. si el conductor aún no responde y la situación continúa deteriorándose, el sistema aplicará un frenado limitado al vehículo para recordar reducir la velocidad del vehículo, disminuyéndose las consecuencias del accidente.

Una vez activada la función de asistencia de seguridad contra colisiones, el sistema reaccionará al vehículo detectado.

Una vez activada la función de asistencia de seguridad contra colisiones, el sistema reaccionará al movimiento horizontal detectado de peatones y ciclistas.

Para objetivos efectivos identificados por el sistema, este sistema no siempre alcanzará el mismo nivel de rendimiento dependiendo de los vehículos, peatones, la escena y condiciones de la carretera.

El sistema posiblemente no puede funcionar con normalidad o no funciona en ciertas condiciones de baja visibilidad (tales como tiempos de lluvia, nieve, neblina, noche, etc.).

Alerta previa de colisión delantera

La alerta previa de colisión delantera tiene dos formas de alarma, respectivamente son: pre-alarma y alarma en emergencia.

- Pre-alarma: Alarma sonora, mientras tanto, se muestra información de alarma en el instrumento.
- Alarma en emergencia: Frenado a corto tiempo.

Si la velocidad del vehículo excede 30km/h, cuando el sistema detecta los riesgos potenciales de colisión delantera,

el instrumento combinado visualizará la información de alarma y emitirá sonido de aviso de alarma.En este momento, el conductor debe tomar las medidas de forma oportuna.

Si la situación sigue empeorándose, el sistema realizará frenado a corto tiempo.En este momento, el conductor debe operar el pedal o el volante por sí mismo para evitar la colisión.

Frenado en emergencia automático

Si el conductor aún no responde y la situación continúa deteriorándose después de que el sistema emita la señal de alarma, el sistema aplicará un frenado limitado al vehículo para reducir la velocidad y mitigar las consecuencias del accidente.

Nota

- Cuando conduce a una velocidad baja, esta función puede desacelerar el vehículo hasta detenerse, pero no mantendrá el vehículo parado. En este caso, por favor, el conductor debe aplicar el frenado activamente.
- Esta función requiere que el conductor pise el pedal del freno con mayor fuerza durante la activación del frenado automático.
- Si el conductor acciona el pedal de acelerador o toma una intervención de dirección durante el proceso de frenado de emergencia automático, el sistema saldrá del frenado de emergencia automático.

Aviso de distancia segura

Si la velocidad del vehículo excede 30km/H, cuando el sistema juzga que la distancia con el vehículo delantera sea demasiado pequeña, el instrumento combinado visualizará la información de aviso de "permanezca una distancia segura".

Detección de objetivos

Advertencia

El sistema sirve solo como una herramienta auxiliar y no puede detectar a todos los peatones, ciclistas o vehículos en todos los casos.

La asistencia de seguridad contra colisiones puede detectar automóviles de pasajeros, camiones, autobuses, etc..

La asistencia de seguridad para peatones puede detectar peatones, ciclistas.

Vehículo

El sistema puede detectar la mayoría de los vehículos que están estacionados o viajando en la misma dirección que su vehículo.

Se pueden detectar otros vehículos dentro de un cierto rango, cuando los faros del vehículo están encendidos normalmente por la noche.

Peatón

Solo cuando el sistema detecta información clara sobre la forma física del cuerpo, podrá desempeñar su mejor papel, lo que significa que el sistema necesita identificar claramente la información de la cabeza, los brazos, los hombros, los muslos y otras partes de la persona, así como el patrón normal de caminar de la persona.

El sistema puede detectar peatones que contrastan con el fondo (por ejemplo, el color de la ropa contrasta fuertemente con el entorno). Si el contraste es bajo, los peatones se detectarán tarde o no se detectarán, lo que significa que las advertencias y los frenos se retrasarán o serán imposibles de alcanzar.

Ciclistas

El ciclista debe ser adulto y la bicicleta debe ser una bicicleta diseñada por un adulto.

Solo cuando el sistema detecta la información clara y correcta sobre la forma física del cuerpo humano y la bicicleta, podrá desempeñar su mejor papel, lo que significa que el sistema necesita reconocer claramente la información del contorno de la bicicleta, la cabeza, los brazos, los hombros, los muslos, así como el movimiento normal de andar una bicicleta.

Configuración de sensibilidad

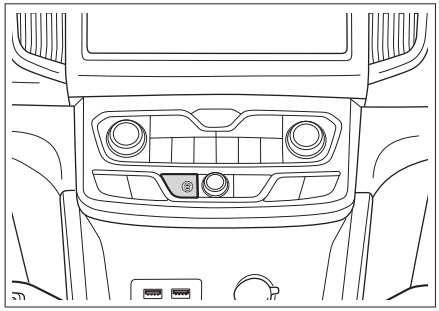

1BFBF10D7A6B

Después de arrancar el vehículo, presione el botón ⊜ o mediante la pantalla de visualización multimedia para llamar la interfaz de control de conducción inteligente, aquí se puede configurar la sensibilidad del sistema de asistencia adelante.

Hay tres niveles de sensibilidad: baja, estándar y alta.

- Baja: indica que la distancia es corta cuando se emite la alarma, y el conductor necesita implementar una fuerza de frenado muy grande después de escuchar la alarma.
- Estándar: indica que la distancia es un valor normal definido por el sistema cuando se emite la alarma, y el conductor necesita implementar una fuerza de frenado relativamente grande después de escuchar la alarma.
- Alta: significa que la distancia es larga cuando se emite la alarma, y el conductor debe aplicar menos freno después de escuchar la alarma.

Equipamiento del vehículo

Favor tenga en cuenta que este manual incluye todos los equipamientos estándar, equipamientos por país y equipamientos especiales de esta serie de modelos. Por tanto, es posible que algunos de los equipamientos o funciones descritos en este manual no estén instalados en su vehículo, o bien solo estén disponibles en ciertos mercados. Para obtener información precisa sobre el equipamiento, favor lea la documentación de venta correspondiente o bien consulte con el concesionario donde ha adquirido el vehículo.

Descripción breve del sistema de control de crucero

Cuando se conduce sin impedimento por una autopista recta, el sistema de control de crucero hará que no tenga que pisar el pedal del acelerador ya que mantiene el vehículo en la velocidad establecida.

⚠ Advertencia

- El sistema de control de crucero es solo un tipo de herramienta auxiliar, y no puede sustituir al conductor en juzgar las condiciones de la carretera y del tráfico, aún menos en conducir. El conductor ha de hacerse siempre responsable de la seguridad del vehículo en cualquier situación, y deberá estar siempre concentrado en conducir de manera cautelosa.
- Para evitar un mal manejo, apague el sistema de control de crucero cuando no lo utilice.
- El uso inadecuado del sistema de control de crucero puede causar un accidente.
- Solo permite usar el sistema de control de crucero en el momento de que las condiciones climáticas son buenas y se conduce en una autopista sin congestión vial.
- No se recomienda usar el sistema de control de crucero en áreas como áreas urbanas, carreteras sinuosas, carreteras resbaladizas, fuertes lluvias u otras condiciones climáticas adversas.
- Se prohíbe usar el sistema de control de crucero en la cuesta. El sistema no se puede mantener la velocidad establecida al conducir en cuesta arriba y cuesta abajo.
- Cuando se activa el sistema de control de crucero, prohíbe el conductor salir el puesto de conducción.
- Para garantizar la economía de combustible, no conduzca usando la alta marcha con baja velocidad o baja marcha con alta velocidad.
- Después de activar el sistema de control de crucero, si desea reducir la velocidad del vehículo lo antes posible, debe pisar el pedal del freno normalmente.

Método de uso

Nota

Debido a que el sistema de control de crucero está diseñado para la conducción en autopistas y otras carreteras en buenas condiciones, la velocidad de crucero requiere cumplir el siguiente rango:

- La velocidad de crucero del vehículo equipado con motor GW4D20M se limita en el rango de 30 ~ 170 km/h.
- La velocidad de crucero del vehículo equipado con motor GW4C20B se limita en el rango de 30 ~ 150 km/h.

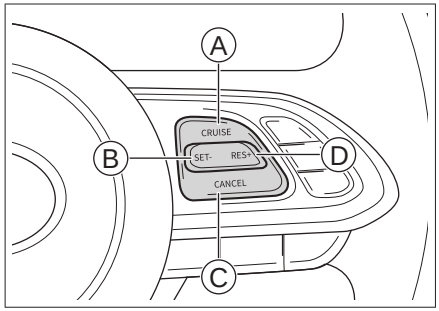

9C584850E962

Ⓐ Botón de activación/desactivación

Ⓑ Botón para restaurar la velocidad configurada/reducir la velocidad

Ⓒ Botón para cancelar la velocidad configurada

Ⓓ Botón para restaurar la velocidad configurada/aumentar la velocidad

Sistema de arranque

1. Presione el botón 【CRUISE】, se encenderá la luz indicadora en el panel de instrumentos, lo que supone que el sistema de control de crucero está activado.
2. Ajuste la velocidad a la requerida y presione el botón 【SET-】, para establecer la velocidad actual y conducir el vehículo a esta velocidad. En el centro de información se muestra la información de configuración de la velocidad de crucero.

Atención

Está prohibido activar el control de crucero en la posición de marcha 1.

No permite activar el control de crucero en modo 4L para el vehículo equipado con motor GW4C20B.

Nota

Para vehículo de transmisión mecánica: se recomienda configurar la velocidad de crucero cuando la velocidad de la marcha 5 es superior a 65 km/h y la velocidad de la marcha 6 es superior a 75 km/h, de lo contrario, la velocidad será inestable.

Aumentar la velocidad

Para aumentar la velocidad configurada puede emplear cualquiera de los siguientes tres métodos:

› Presione el botón【RES+】para aumentar la velocidad.

› Al mantener pulsado el botón 【RES+】durante largo tiempo, se puede aumentar la velocidad de forma continua y cuando se alcanza la velocidad deseada, basta con soltar el botón.

› Pise el pedal del acelerador para acelerar el vehículo a la velocidad deseada y luego pulse el botón 【SET-】 para establecer la nueva velocidad.

Reducir la velocidad

Para reducir la velocidad configurada puede emplear cualquiera de los siguientes tres métodos:

› Presione el botón 【SET-】 para reducir la velocidad.

› Al mantener pulsado el botón 【SET-】durante largo tiempo, se puede disminuir la velocidad de forma continua y cuando se alcanza la velocidad deseada, basta con soltar el botón.

› Pise el pedal de freno o de embrague para disminuir el vehículo a la velocidad deseada y luego pulse el botón 【SET-】para establecer la nueva velocidad.

Aumentar temporalmente la velocidad

Puede pisar el pedal del acelerador si desea aumentar la velocidad temporalmente durante el periodo de configuración de velocidad. Tras acelerar, libere el pedal del acelerador para restaurar a la velocidad configurada.

Cancelar la velocidad configurada

Para cancelar la velocidad configurada pueden usarse los siguientes dos métodos:

› Pisar el pedal del freno o el pedal del embrague;

› Presionar el botón 【CANCEL】.

Tras cancelar la velocidad configurada, el sistema todavía no se desactiva, y la luz indicadora en el panel de instrumentos todavía está encendida.

Recupere la velocidad configurada

El sistema de control crucero no se desactivará tras cancelar la velocidad configurada. Cuando la velocidad alcance la requerida del sistema, presione el botón 【RES+】 para recuperar automáticamente a la velocidad configurada antes de la cancelación. En el centro de información se mostrará de nuevo la información de control crucero.

Desactivar el sistema

Presione el botón【CRUISE】para desactivar el sistema de control de crucero y cancelar la velocidad anteriormente configurada, la luz indicadora en el panel

de instrumentos se apagará.

Equipamiento del vehículo

Favor tenga en cuenta que este manual incluye todos los equipamientos estándar, equipamientos por país y equipamientos especiales de esta serie de modelos. Por tanto, es posible que algunos de los equipamientos o funciones descritos en este manual no estén instalados en su vehículo, o bien solo estén disponibles en ciertos mercados. Para obtener información precisa sobre el equipamiento, favor lea la documentación de venta correspondiente o bien consulte con el concesionario donde ha adquirido el vehículo.

Descripción de sistema de asistencia de crucero

Cuando se conduce sin impedimento por una autopista recta, el sistema de asistencia de crucero hará que no tenga que pisar el pedal del acelerador ya que mantiene el vehículo en la velocidad establecida. Cuando el sistema detecta que la velocidad del vehículo en el frente es menor que la velocidad de crucero establecida por el vehículo, seguirá al vehículo en el frente con la distancia de seguridad establecida.

El vehículo equipado con el modo de asistencia de crucero inteligente también puede mantener el vehículo en el centro del carril durante el crucero.

⚠ Advertencia

- El sistema es solo un tipo de herramienta auxiliar, y no puede sustituir al conductor en juzgar las condiciones de la carretera y del tráfico, aún menos en conducir. El conductor ha de hacerse siempre responsable de la seguridad del vehículo en cualquier situación, y deberá estar siempre concentrado en conducir de manera cautelosa.
- Cuando no use el sistema de asistencia de crucero, por favor apáguelo para evitar operaciones incorrectas.
- El uso incorrecto del sistema de asistencia de crucero puede provocar un accidente de choque.
- El sistema de asistencia de crucero solo se puede usar en las condiciones climáticas buenas y en el camino despejado.
- No se recomienda usar el sistema de asistencia de crucero en áreas tales como el centro de la ciudad, carreteras con curvas, carreteras resbaladizas, con lluvia o bajo otras condiciones meteorológicas adversas.
- Cuando se conduce en pendientes, no se recomienda usar el sistema de asistencia de crucero, basado principalmente en los siguientes puntos:

  Al conducir cuesta arriba y abajo, el sistema de asistencia de crucero no puede mantener la velocidad establecida.

  Después de que el vehículo que está adelante pasa la parte superior o inferior de la pendiente, el sistema de asistencia

de crucero puede fallar al detectar el vehículo en frente, causando una aceleración repentina o demasiado tarde frenado.

Método de uso

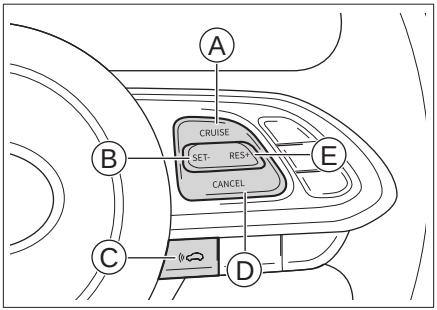

E056747C5934

Ⓐ Botón de activación/desactivación

Ⓑ Botón para restaurar la velocidad configurada/reducir la velocidad

Ⓒ Botón de ajuste del nivel de separación

Ⓓ Botón para cancelar la velocidad configurada

Ⓔ Botón para restaurar la velocidad configurada/aumentar la velocidad

Sistema de arranque

Encendido el motor, presionando repetidamente el botón de inicio/apagado en el volante, puede seleccionar el modo de asistencia de crucero adaptativo (), el modo de asistencia de crucero inteligente () o apagado (OFF).

› El indicador en el panel de instrumentos (blanco) se ilumina, lo que indica que el modo de asistencia de crucero adaptativo está activado.

› El indicador (blanco) en el panel de instrumentos se ilumina, lo que indica que el modo de asistencia de crucero inteligente está activado.

Establecer la velocidad de crucero

Presione el botón 【SET-】para configurar la velocidad. Después de que la velocidad del vehículo se haya configurado correctamente, la luz indicadora o en el panel de instrumentos cambiarás de blanca a verde.

La velocidad mínima establecida por el sistema de asistencia de crucero es de 30 km/h.

Nota

Cuando el modo de asistencia de crucero adaptativo está activado, se deben cumplir las siguientes condiciones básicas antes de configurar la velocidad de crucero:

› Todas las puertas están completamente cerradas.

› El conductor ha abrochado el cinturón de seguridad correctamente.

› Ha iniciado el motor y activado la marcha D.

› ESC se encuentra activado.

› No ha aplicado el freno de estacionamiento.

- La velocidad es menor a 150 Km/h.
- Cuando el modo de conducción del vehículo es el modo estándar, el económico o el deportivo.

Cuando el modo de asistencia de crucero inteligente está activado, se deben cumplir las siguientes condiciones básicas antes de configurar la velocidad de crucero:

- Todas las puertas están completamente cerradas.
- El conductor ha abrochado el cinturón de seguridad correctamente.
- Ha iniciado el motor y activado la marcha D.
- ESC se encuentra activado.
- No ha aplicado el freno de estacionamiento.
- La velocidad es menor a 150 Km/h.
- El sistema ha detectado la línea divisoria de carril.
- Si la velocidad del vehículo es inferior a 60 km/h y no hay límite de carril, se debe detectar el objetivo en movimiento.
- Cuando el modo de conducción del vehículo es el modo estándar, el económico o el deportivo.

Aumentar la velocidad de crucero

Para aumentar la velocidad configurada puede emplear cualquiera de los siguientes tres métodos:

- Presione el botón【RES+】para aumentar la velocidad.
- Mantenga presionado el botón 【RES+】 para aumentar continuamente la velocidad del vehículo.
- Pise el pedal del acelerador para acelerar el vehículo a la velocidad deseada y luego pulse el botón 【SET-】 para establecer la nueva velocidad.

Nota

El vehículo acelerará a la velocidad establecida solo cuando el camino por delante esté despejado. De lo contrario, seguirá el vehículo en frente a la distancia establecida.

Reducir la velocidad de crucero

Para reducir la velocidad configurada puede emplear cualquiera de los siguientes tres métodos:

- Presione el botón 【SET-】 para reducir la velocidad.
- Presione el botón 【SET-】para reducir continuamente la velocidad.
- Pise el pedal del freno para reducir el vehículo a la deseada, luego presione el botón 【SET-】 para configurar la nueva velocidad del vehículo.

Aumentar temporalmente la velocidad

Puede pisar el pedal de acelerador si desea aumentar la velocidad temporalmente durante el periodo de configuración de velocidad. Tras acelerar, libere el pedal de

acelerador para restaurar a la velocidad configurada.

Ajustar el nivel de la distancia

Se puede ajustar la distancia al vehículo que está delante por presionar el botón de ajuste el nivel de la distancia en el volante.

⚠ Advertencia

Establezca un nivel bajo de la distancia entre los vehículos puede hacer que no tenga tiempo para responder cuando ocurre una situación inesperada. Usted siempre es responsable de ajustar razonablemente la distancia y el nivel.

ℹ Nota

- La distancia no es un valor fijo, que se cambiará con la velocidad del vehículo.
- En comparación con la conducción en carretera seca, al conducir en carretera mojada, debe elegir un nivel de distancia más larga.

Cancelar la velocidad configurada

Para cancelar la velocidad configurada pueden usarse los siguientes dos métodos:

- Pise el pedal del freno.
- Presionar el botón de ajuste de velocidad de cancelación en el volante.

Después de que se cancele la velocidad establecida del vehículo, el sistema no estará apagado y la luz indicadora o en el panel de instrumentos cambiará de verde a blanca.

ℹ Nota

La velocidad se cancelará automáticamente si se producen las siguientes condiciones:

- Se acelera durante más de 15 minutos.
- La palanca selectora se cambia a posición N, R o P.
- El cinturón de seguridad del conductor se afloja.
- La puerta del conductor se abre.
- Accione el freno de estacionamiento.
- El sistema antibloqueo de frenos está activado.
- El sistema de descenso lento en pendientes empinadas está activado.
- El sistema de control electrónico de estabilidad está activado/desactivado.
- El vehículo rueda hacia atrás.
- El disco de freno está demasiado caliente.
- Apague el motor.
- Cuando el modo de conducción del vehículo es el modo no estándar, el económico o el deportivo.

Recupere la velocidad configurada

El sistema de control crucero no se desactivará tras cancelar la velocidad configurada. Cuando la velocidad alcance la requerida del sistema, presione el botón 【RES+】 para recuperar automáticamente

a la velocidad configurada antes de la cancelación. En el centro de información se mostrará de nuevo la información de control crucero.

Desactivar el sistema

Presione el botón de inicio/apagado repetidamente para seleccionar OFF. El sistema se apagará y se cancelará la velocidad y la distancia previamente establecidas.

Pantalla de instrumento combinado

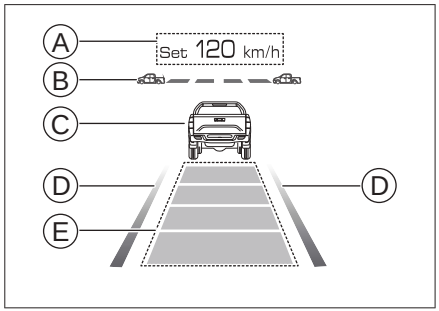

DC92E85C11A3

Ⓐ Configuración de velocidad

Ⓑ Nivel de separación

Ⓒ Vehículo que va adelante

Cuando el sistema detecta la presencia de un vehículo que va adelante, se mostrará en el instrumento combinado.

Ⓓ Límite de carril

Ⓔ Distancia actual del vehículo que va adelante

Se muestra la distancia actual desde el vehículo que va adelante de acuerdo con la velocidad actual y el nivel de separación.

Función de asistencia de alinear

Esta función permite que el vehículo siga a otro vehículo a una velocidad de 0-150 km/h.

En el caso de congestión de tráfico, permite que el vehículo reduzca la velocidad hasta detenerse siguiendo al vehículo en el frente. En este momento:

› Si el vehículo en el frente sale en 3 segundos, el vehículo lo seguirá automáticamente.

› Si el vehículo adelante ha estado estacionado durante mucho tiempo, se puede reiniciar el sistema a través de presionar el botón para restaurar la velocidad configurada/aumentar la velocidad o pisar ligeramente el pedal del acelerador.

› Si el vehículo en el frente se detiene por más de 3 minutos, el vehículo aplicará automáticamente el freno de estacionamiento.

› Si el conductor abre la puerta o suelta el cinturón de seguridad, el vehículo aplicará automáticamente el freno de estacionamiento.

Nota

Si cancela la velocidad de crucero establecida o desactiva el sistema de asistencia de crucero, la función será apagada simultáneamente.

Función de asistencia de curva

Después de iniciar el sistema de asistencia de crucero, si la velocidad del vehículo que ingresa a una curva es demasiado alta, la función de asistencia de curva reducirá adecuadamente la velocidad.

Advertencia

- Al entrar y salir de una curva o conducir en una curva, es posible que el sistema no pueda detectar vehículo en el mismo carril de manera oportuna. En este caso, el vehículo puede frenar demasiado tarde, por eso el conductor debe ser cauteloso y estar siempre listo para controlar el vehículo en cualquier momento.
- Al conducir en una curva, el sistema puede detectar incorrectamente vehículos en otros carriles, causando frenado innecesario.
- Cuando conduce en curvas bruscas (como camino de serpiente), si el vehículo en frente sale del rango de detección del sensor, podrá acelerar el vehículo repentinamente, por eso el conductor debe ser cauteloso y estar listo para controlar el vehículo en cualquier momento.

Función de centrado de carril durante el crucero

Esta función solo está disponible en el modo de asistencia de crucero inteligente, cuando el sistema está funcionando, si el sensor detecta un límite de carril o un vehículo en movimiento al frente, podrá ayudar al conductor a mantener el vehículo conduciendo en el centro del carril.

Nota

- Esta función no está disponible en el modo de asistencia de crucero adaptativo.
- Cuando se cancela la velocidad de crucero establecida, esta función también se desactivará.

Atención

En algunos casos, la función de centrado de carril puede no funcionar durante el crucero. Por ejemplo:

- La velocidad vehicular bajo el modo de crucero está superior a 60 km/h (60km/h incluido); no existe línea de carril o las líneas de carril en ambos lados están borrosas; la línea de demarcación de carril no está estandarizada o está cubierta.
- La velocidad vehicular bajo el modo de crucero está inferior a 60 km/h; no existe línea de carril o las líneas de carril en

ambos lados están borrosas; la línea de demarcación de carril no está estandarizada o está cubierta; no hay vehículo adelante en conducción.

- Cuando hay cosas en la carretera que afectan la identificación de las líneas de división (tales como agua acumulada, grietas, textos, salientes o rebajes).
- En caso de baja visibilidad (tales como tiempos de lluvia, nieve, neblina, noche).
- Cuando el vehículo se ve muy afectado por el viento lateral.
- En caso de combinación o separación de carriles.
- Cuando una luz fuerte se dirige a la cámara o la intensidad luminosa cambia de repente.
- Cuando el parabrisas delantero alrededor de la cámara está sucio, congelado, dañado o cubierto.
- En caso de conducción en curvas cerradas o carreteras estrechas.
- Cuando el área de detección de la cámara está limitada por la distancia demasiado corta al vehículo de frente.

Limitación funcional

El sistema de asistencia de crucero puede no tomar medidas de frenado en los siguientes casos:

- Cuando de repente aparece un vehículo de adelante.
- Al conducir a una velocidad superior a 60 km/h, conduciendo un vehículo de baja velocidad por delante.
- Cuando un vehículo que se aproxima se encuentra en el mismo carril.
- Un vehículo u objeto que cruza el carril.
- Peatón o animal, y vehículo pequeño (como bicicleta, motocicleta).
- Cuando el vehículo de adelante se desacelera de repente.
- Cuando el agua, la nieve o el lodo de los vehículos circundantes interfieren con la detección del sensor.
- Cuando la cabeza está inclinada hacia arriba debido a demasiados artículos cargados en el área de equipaje.
- Al conducir en carretera curva o estrecha.

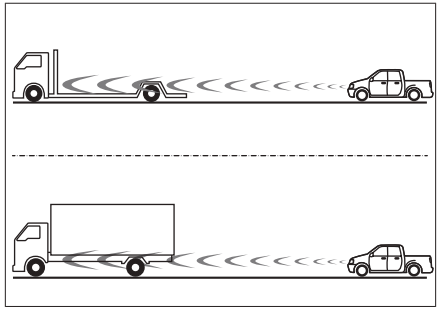

D16DFFABAA85

- Cuando el tamaño de la cola del siguiente vehículo es pequeño o la distancia al suelo es muy alta.
- Cuando el volante es inestable o su posición en el carril es inestable.

Sensor

El sistema de asistencia de crucero

identifica los límites de los carriles y detecta los objetivos a través de los siguientes componentes.

› Cámara.

  La cámara está ubicada en la parte superior del parabrisas delantero.

› Sensor.

  Los sensores están ubicados en el medio de la rejilla delantera y ambos lados del parachoques trasero.

i Nota

Cuando el instrumento indique que la detección del sensor del sistema es limitada, verifique y asegúrese de que el sensor y sus alrededores estén limpios y libres de obstrucciones, a fin de garantizar el funcionamiento normal del sistema.

Sistema de bajada lenta de la pendiente empinada

Equipamiento del vehículo

Favor tenga en cuenta que este manual incluye todos los equipamientos estándar, equipamientos por país y equipamientos especiales de esta serie de modelos. Por tanto, es posible que algunos de los equipamientos o funciones descritos en este manual no estén instalados en su vehículo, o bien solo estén disponibles en ciertos mercados. Para obtener información precisa sobre el equipamiento, favor lea la documentación de venta correspondiente o bien consulte con el concesionario donde ha adquirido el vehículo.

Introducción al sistema

El sistema de control de descenso de pendientes (HDC) puede tomar la iniciativa de frenar el vehículo durante la conducción cuesta abajo, para asegurarse de que el conductor pueda ir cuesta abajo a una velocidad uniforme con seguridad.

⚠ Advertencia

- HDC solo sirve para el uso auxiliar. Los conductores deben ser responsables de la seguridad de sus vehículos en todo momento y averiguar el tráfico circundante.
- Cuando la pendiente es demasiado alta, es posible que el HDC no pueda mantener el vehículo moviéndose por la pendiente empinada con una velocidad constante, en ese momento, puede pisar el pedal del freno para controlar la velocidad del vehículo.

Método de uso

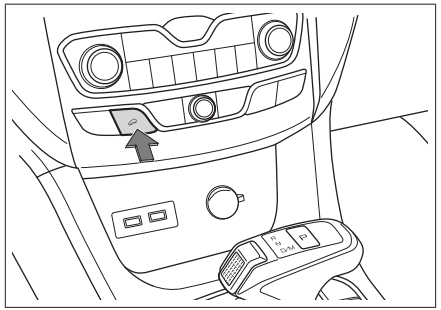

637A2917640D

Cuando la chapa de contacto está en modo ON, pulse el botón y podrá activar y desactivar el HDC.

- Una vez activado el HDC, la luz indicadora en el panel de instrumentos se encenderá.
- Una vez desactivado el HDC, la luz indicadora en el panel de instrumentos se apagará.
- Cuando HDC está funcionando, la luz indicadora en el panel de instrumentos se parpadeará.

Nota

- Se recomienda usar el HDC en marcha baja.
- Si la velocidad del vehículo excede 60 km/h, se apagará automáticamente el HDC.
- Después de activar el HDC, también se permite ajustar la velocidad a través de pisar el pedal de freno y el pedal del acelerador.

Equipamiento del vehículo

Favor tenga en cuenta que este manual incluye todos los equipamientos estándar, equipamientos por país y equipamientos especiales de esta serie de modelos. Por tanto, es posible que algunos de los equipamientos o funciones descritos en este manual no estén instalados en su vehículo, o bien solo estén disponibles en ciertos mercados. Para obtener información precisa sobre el equipamiento, favor lea la documentación de venta correspondiente o bien consulte con el concesionario donde ha adquirido el vehículo.

Consejos de seguridad

Respecto a la seguridad de circulación

No conduzca de manera arriesgada simplemente porque el vehículo disponga de sistemas de asistencia a la conducción, deberá siempre adaptar la velocidad del vehículo y su estilo de conducción a las condiciones del campo visual, del tiempo, de la calzada y del tráfico.

Respecto a las modificaciones

Los sistemas de asistencia a la conducción se verán afectados e incluso pueden fallar si modifica la suspensión o emplea ruedas o neumáticos distintos a los especificados.

Respecto al ruido y las vibraciones

- La vibración posible o el sonido del motor eléctrico generados durante el funcionamiento de algunos sistemas de asistencia de conducción, como el sistema antibloqueo de frenos, no indican tener avería.
- Cuando el vehículo arranca a través de conexión de salto de la batería debido a la pérdida de la energía, es posible que el motor no funcione normalmente y se encienda la luz de advertencia del sistema antibloqueo o del sistema electrónico de control de estabilidad, esto es causado por el motivo de que el voltaje de la batería es demasiado bajo, lo que no significa que el sistema de frenos antibloqueo o el sistema electrónico de control de estabilidad existe averías.

Sistema de frenos antibloqueo

Al aplicar los frenos durante una frenada de emergencia o al conducir sobre una calzada resbaladiza, el sistema de frenos antibloqueo (ABS) ayudará a que no se bloqueen las ruedas, a fin de mantener el control del giro del vehículo.

⚠ Atención

En el momento de frenar con urgencia, no pise el pedal del freno separadamente por varias veces y con fuerza débil. De lo contrario, aumentará la distancia de frenado.

El ABS no está diseñado para acortar la distancia de frenado del vehículo. En los siguientes casos especiales, su vehículo puede requerir una distancia de frenado

más larga que un vehículo que no está equipado con ABS, y es importante mantener suficiente distancia de seguridad con el vehículo delante:

- Cuando se conduce en una carretera fangosa, de grava o nevadas.
- Cuando se conduce en una cadena que necesitar usar cadenas antideslizantes para neumáticos.
- Cuando se conduce en una carretera con baches.
- Cuando se conduce en una carretera desiguales o irregulares

ABS no puede funcionar eficazmente en los siguientes casos:

- Cuando se exceden los límites del rendimiento de agarre de los neumáticos (por ejemplo, cuando se usan neumáticos demasiado desgastados en carreteras nevadas.
- Cuando se conduce a altas velocidades en carreteras resbaladizas.

Sistema de distribución electrónica de la fuerza de frenado

Cuando frena el vehículo, el sistema de distribución electrónica de la fuerza de frenado (EBD) ajustará automáticamente la relación de distribución de fuerza de frenada entre los ejes delantero y trasero, mejorando la eficacia de frenado y actuando junto con el ABS para aumentar la estabilidad de frenado, asegurando así la estabilidad del vehículo.

Sistema de asistencia a la frenada

Al pisar rápidamente el pedal de freno se activará el sistema de asistencia a la frenada, el cual ayuda a aumentar la eficacia de la frenada, y a reducir la distancia de frenado cuando se realiza una frenada de emergencia.

Sistema de control electrónico de estabilidad

El sistema de control electrónico de estabilidad (ESC) puede ayudar a disminuir el riesgo de deslizamiento lateral, y en ciertas condiciones de circulación, puede mejorar la estabilidad de la conducción por aplicar el freno sobre una rueda individual.

Cuando el sistema de control electrónico de estabilidad está funcionando, parpadea la luz indicadora del ESC. En este punto debe extremar la precaución.

Nota

En circunstancias normales, el ESC siempre debe estar encendido. Sólo en los siguientes casos especiales se puede apagar dicho sistema:

- Al conducir con cadenas para nieve montadas.
- Al conducir por una calzada con nieve profunda o sobre una superficie blanda.

› Cuando el vehículo queda completamente atrancado y es necesario hacer sacudidas para liberarlo.

Cuando salga de las condiciones anteriores, debe reiniciar de inmediato el ESC.

Método de cierre / apertura

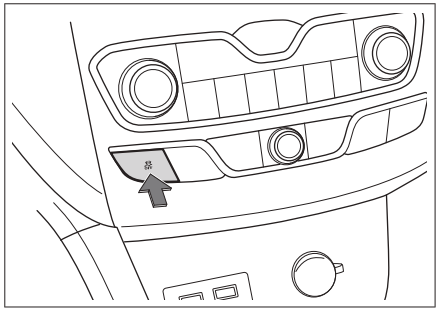

BFC010B6BA1D

Una vez arrancado el vehículo, presione el botón de apagado del ESC, la luz indicadora de apagado del ESC en los instrumentos combinados se enciende, lo que indica que el sistema se ha apagado; presione otra vez más para activar el ESC nuevamente.

Nota

El ESC se encenderá automáticamente en las siguientes circunstancias:

› Cada vez que arranque el motor.

› Cuando el vehículo supere los 80 km/h.

Sistema de mitigación de segunda colisión

El sistema de mitigación de segunda colisión (SCM) puede aplicar automáticamente el frenado al vehículo después de la primera colisión del vehículo (activación del airbag) para reducir la velocidad del vehículo o detener el vehículo, reduciendo así la posibilidad y el grado de lesión en la segunda colisión.

Sistema de control de tracción

Cuando el vehículo inicie la marcha o acelere sobre calzadas resbaladizas, el sistema de control de tracción (TCS) ayudará a mantener la fuerza de tracción y a evitar que las ruedas motrices giren en vacío.

Sistema de asistencia para el arranque en pendiente

Al iniciar la marcha sobre una pendiente, el sistema de asistencia para el arranque en pendiente (HHC) permite mantener la fuerza de frenado durante 2 segundos después de que el conductor suelte el pedal de freno, evitando de forma efectiva que el vehículo se deslice hacia atrás.

Advertencia

Al arrancar por una rampa con una pendiente superior al 30%, el vehículo puede resbalar. Por lo tanto, no confíes demasiado en esta función, ten cuidado de conducir con seguridad.

Sistema antivuelco

Cuando el vehículo gira, el sistema antivuelco (RMI) determina si existe un riesgo de vuelco mediante el monitoreo del movimiento del vehículo. Si lo existe, el RMI frena y desacelera una o varias ruedas,

para evitar accidentes de vuelco del vehículo.

Sistema de asistencia de estabilidad de dirección dinámica

En caso de una gran diferencia entre el coeficiente de adhesión de las ruedas izquierda y derecha (por ejemplo, algunas carreteras con hielo y nieve, carreteras mojadas y resbaladizas, etc.), cuando el vehículo está frenando o acelerando de emergencia, el sistema de asistencia de estabilidad de dirección dinámica (DST) ajustará automáticamente el ángulo del volante de acuerdo con la diferencia de velocidad de las ruedas en ambos lados del mismo eje y el cambio dinámico del vehículo, para corregir la dirección de conducción del vehículo.

El sistema de asistencia de estabilidad de dirección dinámica se puede activar o desactivar a través de la 【configuración de conducción】>【configuración del vehículo】, en la pantalla multimedia

Nota

Solo después de activar la función ESC, la función DST se puede usar normalmente.

Advertencia

- El sistema de asistencia de estabilidad de dirección dinámica es solo una herramienta auxiliar, que no puede reemplazar el juicio del conductor sobre la carretera y las condiciones del tráfico, tampoco puede reemplazar la conducción del conductor.El conductor ha de hacerse siempre responsable de la seguridad del vehículo en cualquier situación, y deberá estar siempre concentrado en conducir de manera cautelosa.
- Cuando el sistema de asistencia de estabilidad de dirección dinámica funciona, el ángulo del volante se ajusta automáticamente solo dentro de un rango determinado.El conductor debe ajustar el ángulo del volante de acuerdo con las condiciones reales de conducción para asegurar la dirección correcta.

Sistema de dirección asistida eléctrico

El sistema de dirección asistida eléctrico puede regular la fuerza asistida en tiempo real mediante la monitorización de la velocidad de recorrido del vehículo, con el fin de garantizar el giro ágil en baja velocidad y la estabilidad de giro en alta velocidad, lo que permite elevar la seguridad.

Equipamiento del vehículo

Favor tenga en cuenta que este manual incluye todos los equipamientos estándar, equipamientos por país y equipamientos especiales de esta serie de modelos. Por tanto, es posible que algunos de los equipamientos o funciones descritos en este manual no estén instalados en su vehículo, o bien solo estén disponibles en ciertos mercados. Para obtener información precisa sobre el equipamiento, favor lea la documentación de venta correspondiente o bien consulte con el concesionario donde ha adquirido el vehículo.

Consejos de seguridad

El sistema de control de emisiones puede ser distinto dependiendo del modelo de motor, y para el equipamiento específico, tómese como referencia el propio vehículo.

Está prohibido modificar cualquier parte del motor o del sistema de control de emisiones.

Sensor de oxígeno

El sensor de oxígeno sirve para detectar la concentración de oxígeno en los gases de escape emitidos, información que retroalimenta a la ECU del motor para que se ajuste la relación de aire-combustible en el motor, de modo que alcance la mejor eficiencia de combustión, al mismo tiempo que reduce el contenido de monóxido de carbono, hidrocarburos y óxidos de nitrógeno en los gases de escape.

Convertidor catalítico

El convertidor catalítico es el dispositivo de purificación exterior más importante montado en el sistema de escape de gases del vehículo. Dentro del convertidor catalítico hay un catalizador con metales preciosos que es capaz de oxidar y reducir gases nocivos tales como monóxido de carbono, hidrocarburos y óxidos de nitrógeno para convertirlos en sustancias inocuas tales como dióxido de carbono, agua y nitrógeno.

Mientras el convertidor catalítico funcione con normalidad, generalmente no necesita el mantenimiento, así que no lo desmonte arbitrariamente. Si tiene que ser reemplazado, es necesario emparejarlo con el motor.

⚠ Atención

Para evitar dañar el convertidor catalítico, deberá tener en cuenta los siguientes:

- Se prohíbe usar gasolina que contiene plomo, manganeso excesivo y gasolina que cuenta con azufre excesivo.
- No conduzca el vehículo con niveles de combustible muy bajos. Si se agota el combustible, podrá causar error del motor (se puede ser confirmado por disfunción del motor o pérdida de potencia), lo

que puede dañar el convertidor catalítico.

- Se prohíbe funcionar el motor a alta velocidad de ralentí durante largo tiempo (5 minutos o más).
- No continúe conduciendo el vehículo cuando haya signos de falla del motor (por ejemplo, apagado o degradación del rendimiento, etc.).
- Se prohíbe funcionar el motor con la bujía retirada.
- Se prohíbe arrancar el vehículo empujando o tirando.
- Se prohíbe llenar el motor con demasiado aceite.
- Evite tener lugar el choque de convertidor catalítico

Dispositivo de recirculación de gases de escape

El dispositivo de recirculación de gases de escape puede introducir parte de los gases de escape en el tubo de admisión, que se mezclan con el aire fresco y luego se queman en el cilindro, para realizar la recirculación de gases de escape y reducir efectivamente la emisión de óxidos de nitrógeno.

Sobrealimentador

El sobrealimentador puede mejorar la economía de combustible del motor, aumentar la dinámica y el rendimiento del vehículo, y reducir la cantidad de los componentes nocivos en los gases de escape del motor, tales como las partículas y los óxidos nítricos.

Dispositivo de control de evaporación de combustible

Cuando el vehículo está funcionando normalmente, el dispositivo de control de evaporación de combustible puede hacer que el vapor de combustible ingrese al motor para la combustión a fin de evitar que el vapor de combustible ingrese a la atmósfera.

Dispositivo de control de emisiones del cárter

El dispositivo de control de emisiones del cárter permite conducir la mezcla de gases en el cárter (vapor de combustible no quemado, vapor de agua, gases de escape, etc.) a las ubicaciones adecuadas en el tubo de admisión por el tubo de conexión, desde las cuales regresan a los cilindros para ser quemados. De este modo se reduce la contaminación por gases de escape, y también se aumenta la economía del motor.

Sistema de riel común de alta presión

El sistema de riel común de alta presión consiste en la bomba de aceite de alta presión, el riel de combustible, el inyector y el controlador. En comparación con las bombas mecánicas tradicionales, el sistema de riel común de alta presión puede

lograr un control preciso de la inyección de combustible, el ajuste automático del tiempo de inyección de combustible en todas las condiciones de trabajo, el autodiagnóstico de fallas y otras funciones. El control preciso de la inyección puede reducir las emisiones, mejorar el rendimiento del motor y reducir el consumo de combustible.

Sistema de diagnóstico a bordo

La luz de aviso de fallo del motor es una parte del sistema de diagnóstico a bordo.

El módulo de control electrónico del motor equipado con un sistema de diagnóstico a bordo tiene almacenados todo tipo de datos de fallo (en particular, datos de fallo sobre las emisiones de gases de escape). Si se desconecta el cable eléctrico de la batería, estos datos se borrarán, lo que dificultará el diagnóstico rápido. Por consiguiente, no desconecte el cable eléctrico de la batería si quiere comprobar el motivo por el que se enciende la luz de aviso de fallo del motor.

Cuando el vehículo diagnostica el sistema de control de evaporación de combustible, la válvula de cierre del canister en la parte trasera del vehículo emitirá un sonido de funcionamiento normal "Boom".

Colector de partículas de diésel

Introducción de funciones

El filtro de partículas de diésel (DPF) es un filtro instalado en el sistema de emisiones del motor diésel. Puede capturar micro partículas antes de que entren en la atmósfera para reducir la contaminación del aire.

Proceso de regeneración automática

En el proceso de conducción del vehículo, cuando las partículas capturadas en el DPF cumplen con ciertas condiciones, el vehículo activará automáticamente el proceso de regeneración para la plena combustión de las partículas, para que el DPF recupere la capacidad de continuación de la captura de partículas.

Cuando el panel de instrumentos indica "Filtro de partículas de diésel autolimpiando", indica que el vehículo ha iniciado automáticamente el proceso de regeneración.

Para completar con éxito el proceso de regeneración, siga las siguientes sugerencias de conducción hasta que desaparezca el aviso:

- Elija la carretera en buena condición en la medida de lo posible y mantenga la velocidad del motor alrededor de 2000 rpm.
- Evite en la medida de lo posible tener el motor a ralentí.
- Trate de evitar parar el vehículo o apagar el motor.

Advertencia

En el proceso de regeneración automática, por favor cumpla con las leyes de tráfico.

Atención

- Reemplace con el tipo de aceite de motor especificado de manera regular.
- Es necesario llenar el diésel de calidad de China V y de nivel superior, para prevenir el aumento de partículas o el envenenamiento de catalizadores debido a problemas de la calidad del combustible y está prohibido el uso de aditivo de combustible.

Nota

Para ayudar en el proceso de regeneración, siga las siguientes sugerencias:

- Evite que el motor funcione durante mucho tiempo o pise el acelerador fuerte y frecuentemente a baja velocidad del motor.
- Evite que el motor funcione durante mucho tiempo o funcione a ralentí frecuentemente.
- Evite detener el vehículo o apagar el motor frecuentemente.
- Evite la conducción corta frecuente.

En algunos casos especiales, debido a un proceso de regeneración automática insuficiente, las partículas en el DPF activarán la información de alarma cuando alcancen ciertas condiciones. En este caso, el motor tendrá un cierto grado de límite de par.

Cuando el panel de instrumentos indica "Inicie la autolimpieza del escape in situ", a la vez la luz de advertencia de mantenimiento del motor parpadea y la luz de advertencia de falla del motor mantiene encendida, indica que el DPF requiere implementar inmediatamente el proceso de regeneración manual.

Siga estrictamente los siguientes pasos para implementar el proceso de regeneración manual o complete bajo las instrucciones del servio Great Wall:

1. Seleccione una posición de estacionamiento plana y segura, coloque la palanca de cambios en la posición N (para vehículos con transmisión manual) o en la posición P (para vehículos con transmisión automática), apague el motor y aplique el freno de estacionamiento.
2. Verifique el nivel de aceite de motor después de 15 minutos a partir del apagado del motor.

   Si el nivel supere el límite superior, no use más el vehículo y póngase en contacto de inmediato con el servio Great Wall.

   Si el nivel es normal, encienda el motor, de modo que la temperatura del agua del motor pueda alcanzar más de

30 °C (el indicador del temperatura de motor está al menos en un cuadrado).

3. Cambie la chapa de contacto al modo LOCK y mantenga por 2 minutos.
4. Por favor complete en 1 minuto la operación siguiente:

   Conmute el interruptor de ignición al modo ON, mantenga presionado el interruptor de regeneración automática por 5 segundos y suéltelo cuando el instrumento muestre "Arranque el vehículo y funcione al ralentí", arranque el motor y suelte inmediatamente el pedal de embrague (para vehículos con transmisión manual) o el pedal de freno (para vehículos con transmisión automática).

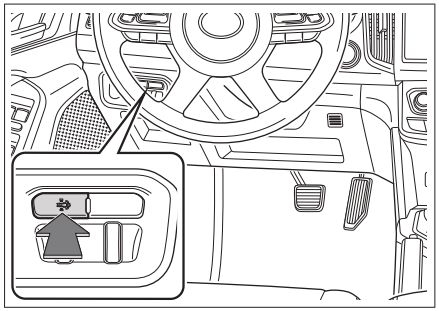

8DF5CFFE6EE2

5. Encienda el aire acondicionado y el DPF ingresará al proceso de regeneración. En este momento, la cantidad de rpm del motor aumentará automáticamente a aproximadamente 2000 rpm, y el texto se indicará "Filtro de partículas de diésel autolimpiando".
6. Espere 10 a 20 minutos, después del proceso de regeneración, el panel de instrumentos muestra "Autolimpieza completada, gracias por esperar".

   En este caso, la velocidad del motor se reducirá automáticamente al estado de ralentí.

Nota

Después de que se completa el proceso de regeneración, la luz de advertencia de reparación del motor se apaga y la luz de advertencia de falla del motor se apaga después de tres ciclos de conducción, lo que indica que la regeneración ha sido exitosa y que el vehículo puede usarse normalmente.

Advertencia

- La temperatura será alta cuando se ejecuta el proceso de regeneración manual. No estacione el vehículo cerca de materiales inflamables como heno y madera.
- No realice el proceso de regeneración manual en un entorno cerrado, como un

garaje.

⚠ Atención

- Por favor no hagas nada en el proceso de regeneración. De lo contrario, puede salir automáticamente del proceso de regeneración.
- Si es necesario utilizar el vehículo con urgencia, puede salir del programa pisando el pedal del embrague (para vehículos con transmisión manual), el pedal del freno o el pedal del acelerador, pero la información de la alarma no se eliminará y aún se requerirá la solución.
- Si la información de la alarma aún no se elimina después del proceso de regeneración, póngase en contacto con el servio Great Wall inmediatamente.

Filtro de partículas de gasolina

Introducción de función

El Filtro de partículas de gasolina (GPF) es parte del sistema de reducción de emisiones de escape del vehículo. Puede filtrar pequeñas partículas antes de que entren en la atmósfera, reduciendo la contaminación a la atmósfera.

⚠ Advertencia

Se generará un calor de alta temperatura durante el proceso de regeneración, por eso está prohibido instalar materiales inflamables en el tubo de escape, filtro de partículas de gasolina o placa de aislamiento térmico. De lo contrario, es muy fácil provocar un accidente de incendio.

Programa de regeneración

Durante la conducción, cuando el GPF cumple una determinada condición, el vehículo iniciará automáticamente el proceso de regeneración cuando se cumplan las condiciones de conducción. En este momento, el instrumento mostrará el mensaje【el filtro de partículas se está regenerando】. El programa de regeneración quemará completamente las partículas, dejando el GPF en un estado de trabajo estable y efectivo.

Durante el proceso de regeneración, se recomienda conducir el vehículo de acuerdo con las siguientes condiciones de conducción hasta que se desaparezca el aviso de alarma y se complete la regeneración. (Para facilitar su chequeo, no oculte este aviso de alarma)

- Trate de elegir una carretera con buenas condiciones para conducir a una velocidad constante, mientras mantenga en una marcha equivalente a 3ra o más superior, con una velocidad del vehículo superior a 80 km/h.
- Evite que el motor funcione a ralentí.

› Evite detener el vehículo o apagar el motor.

⚠ Atención

› Si no se cumplen las condiciones de conducción y el vehículo no puede iniciar automáticamente el proceso de regeneración durante mucho tiempo, el panel de instrumentos dará una alarma de 【El filtro de partículas requiere regeneración】. En este momento, primero encienda el motor (el indicador de temperatura de motor indica que está en nivel medio o más alto), luego conduzca el vehículo de acuerdo con las condiciones de conducción en el proceso de regeneración, para que el vehículo inicie el proceso de regeneración.

El incumplimiento de la operación mencionada afectará el funcionamiento normal del motor y el filtro de partículas, y puede causar daños a los componentes del vehículo.

› Es obligatorio llenar la gasolina de calidad de China VI y de nivel superior, y está prohibido el uso de aditivo de combustible. Para prevenir el aumento de partículas o el envenenamiento de catalizadores debido a problemas de la calidad del combustible.

› Reemplace con el tipo de aceite de motor especificado de manera regular.

⚠ Advertencia

Durante la ejecución del proceso de regeneración automática, cumpla con las leyes de tráfico locales.

ℹ Nota

Tenga en cuenta en la conducción diaria las recomendaciones como:

› Evite que el motor funcione durante mucho tiempo o pise el acelerador fuerte y frecuentemente a baja velocidad del motor.

› Evite que el motor funcione durante mucho tiempo o funcione a ralentí frecuentemente.

› Evite detener el vehículo o apagar el motor frecuentemente.

› Evite la conducción corta frecuente.

Equipamiento del vehículo

Favor tenga en cuenta que este manual incluye todos los equipamientos estándar, equipamientos por país y equipamientos especiales de esta serie de modelos. Por tanto, es posible que algunos de los equipamientos o funciones descritos en este manual no estén instalados en su vehículo, o bien solo estén disponibles en ciertos mercados. Para obtener información precisa sobre el equipamiento, favor lea la documentación de venta correspondiente o bien consulte con el concesionario donde ha adquirido el vehículo.

Vista general

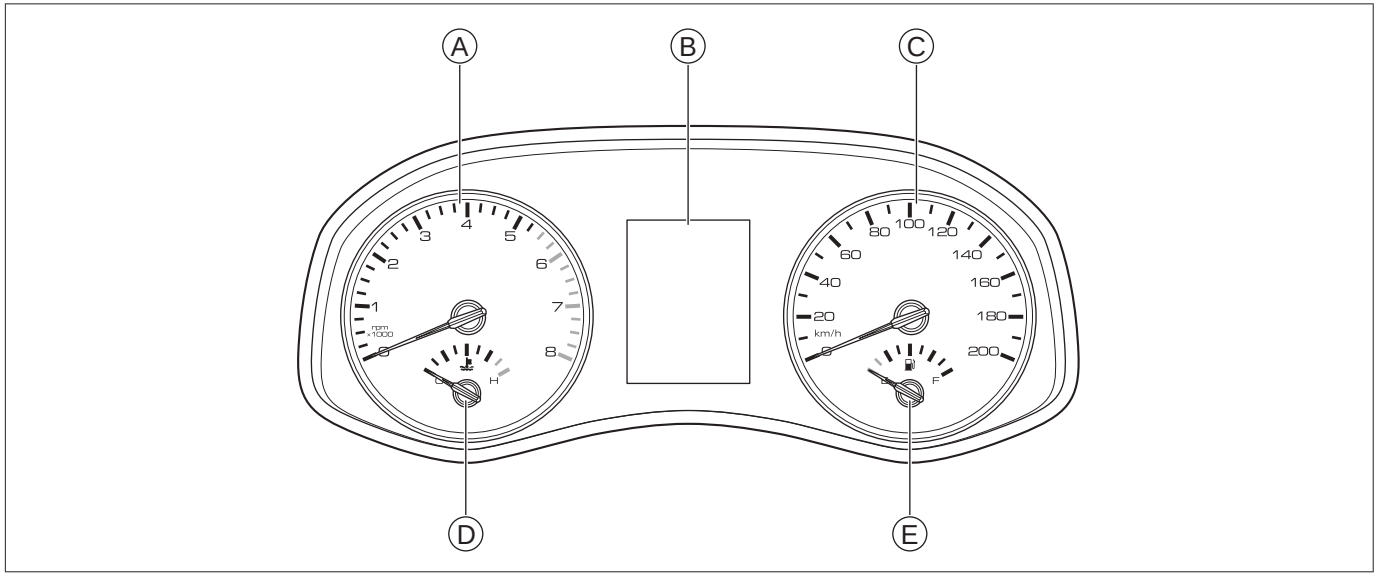

BFCE7D324ABD

Ⓐ Tacómetro del motor

Ⓑ Centro de información

Ⓒ Velocímetro

Ⓓ Indicador de temperatura de motor

Ⓔ Indicador de combustible

Nota

El panel de instrumentos varía un poco según el modelo de vehículo. Por favor dé prevalencia al vehículo real.

Tacómetro del motor

Muestra el régimen de giro actual del motor.

Atención

- Está prohibido operar el motor dentro de la zona roja de advertencia (ir sobre el rango de RPM permitido al motor).
- Si el motor funciona durante mucho tiempo con el puntero en la zona roja de advertencia, habrá efectos adversos en el motor e incluso daños en él.

Centro de información

Se muestran el ordenador de a bordo, la información de alarma y aviso, el kilometraje subtotal y otra información.

Velocímetro

Muestra la velocidad actual de conducción.

Indicador de temperatura de motor

Muestra la temperatura aproximada del refrigerante de motor.

Atención

Cuando el puntero se encuentra cerca de la zona roja de prealerta, debe reducir la velocidad inmediatamente y estacionar el vehículo a un lado de la vía para hacer una revisión, una vez que la temperatura del motor regrese a la normalidad, podrá reiniciar el motor.

Indicador de combustible

Muestra la cantidad de combustible restante en el depósito de combustible.

Nota

Circular durante mucho tiempo por curvas o pendientes hace que el combustible en el depósito se mueva constantemente, por lo que el indicador de combustible puede parecer inestable.

Botones del volante

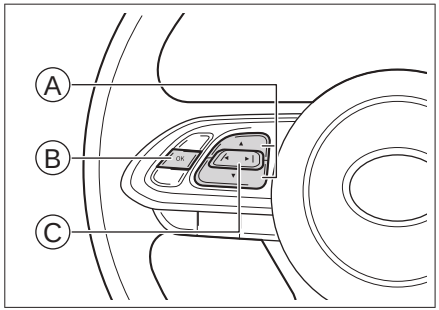

89DD32D9BF81

Ⓐ Botones de pasar página

Ⓑ Botón de aceptar

Ⓒ Botón de selección

Botones de pasar página

Presione el botón ▲ o ▼ para chequear los datos de circulación, el menú de ajustes y los mensajes de alarma.

Botón de aceptar

Presione el botón 【OK】 en la interfaz de configuración del menú para entrar en el submenú del ítem seleccionado actualmente y realizar la configuración pertinente.

Mantenga presionado el botón 【OK】 para ocultar todas las informaciones importantes de alarma que se muestra actualmente o eliminar los datos en algunas de las interfaces de datos de conducción.

Botón de selección

Presione el botón ◀ o ▶ para chequear los datos de circulación, el menú de ajustes y los mensajes de alarma.

Cuando hay menú anterior, le permite regresar al menú anterior a través de presionar el botón ◀.

Pantalla de datos de circulación

Presione el botón ◀ o ▶ en el volante para cambiar a la pantalla de datos de circulación. Luego presione el botón ▲ o ▼ para cambiar entre las pantallas de datos de circulación.

Nota

En las pantallas de datos de circulación de Kilometraje subtotal A, Tiempo de viaje A, Velocidad promedia A, Consumo promedio A, presione el botón 【OK】 en el volante para cambiar a las pantallas de Kilometraje subtotal B, Tiempo de viaje B, Velocidad promedia B, Consumo promedio B.

Kilometraje subtotal B

Muestra el kilometraje de viaje desde la última puesta en cero hasta la actualidad.

Mantenga presionado el botón 【OK】 en el volante para poner en cero el Kilometraje subtotal B, en este momento se pondrán en cero sincrónicamente Tiempo de viaje B, Velocidad promedia B, Consumo promedio B.

Kilometraje subtotal A

Muestra el kilometraje de viaje desde la última puesta en cero hasta la actualidad.

Los datos de Kilometraje subtotal A se pondrán en cero automáticamente después de 4 horas de haber cambiado la chapa de contacto a modo LOCK.

Mantenga presionado el botón 【OK】 en el volante para poner en cero el Kilometraje subtotal A, en este momento se pondrán en cero sincrónicamente Tiempo de viaje A, Velocidad promedia A, Consumo promedio A.

Tiempo de viaje B

Muestra el tiempo de viaje desde la última puesta en cero hasta la actualidad.

Mantenga presionado el botón 【OK】 en el volante para poner en cero el Tiempo de viaje B, en este momento se pondrán en cero sincrónicamente Kilometraje subtotal B, Velocidad promedia B, Consumo promedio B.

Tiempo de viaje A

Muestra el tiempo de viaje desde la última puesta en cero hasta la actualidad.

Los datos de Tiempo de viaje A se pondrán en cero automáticamente después de 4 horas de haber cambiado la chapa de contacto a modo LOCK.

Mantenga presionado el botón 【OK】 en el volante para poner en cero el Tiempo de viaje A, en este momento se pondrán en cero sincrónicamente Kilometraje subtotal A, Velocidad promedia A, Consumo promedio A.

Velocidad promedia B

Muestra la velocidad promedia del vehículo desde la última puesta en cero hasta la actualidad.

Mantenga presionado el botón 【OK】 en el volante para poner en cero la Velocidad promedia B, en este momento se pondrán en cero sincrónicamente Kilometraje subtotal B, Tiempo de viaje B, Consumo promedio B.

Velocidad promedia A

Muestra la velocidad promedia del vehículo desde la última puesta en cero hasta la actualidad.

Los datos de Velocidad promedia A se pondrán en cero automáticamente después de 4 horas de haber cambiado la chapa de contacto a modo LOCK.

Mantenga presionado el botón 【OK】 en el volante para poner en cero la Velocidad promedia A, en este momento se pondrán en cero sincrónicamente Kilometraje subtotal A, Tiempo de viaje A, Consumo promedio A.

Consumo promedio B

Muestra el consumo de combustible promedio desde la última puesta en cero hasta la actualidad.

Mantenga presionado el botón 【OK】 en el volante para poner en cero el Consumo promedio B, en este momento se pondrán en cero sincrónicamente Kilometraje

subtotal B, Tiempo de viaje B, Velocidad promedia B.

Consumo promedio A

Muestra el consumo de combustible promedio desde la última puesta en cero hasta la actualidad.

Los datos de Consumo promedio A se pondrán en cero automáticamente después de 4 horas de haber cambiado la chapa de contacto a modo LOCK.

Mantenga presionado el botón 【OK】 en el volante para poner en cero el Consumo promedio A, en este momento se pondrán en cero sincrónicamente Kilometraje subtotal A, Tiempo de viaje A, Velocidad promedia A.

Consumo instantáneo

Muestra el consumo de combustible actual. Esta información puede ayudarle a ajustar sus hábitos de conducción, para conseguir el valor de consumo de combustible que usted espera.

Autonomía

Dependiendo de la cantidad de combustible que queda en el depósito, se puede estimar y visualizar el recorrido aproximado que puede efectuar el vehículo.

ℹ Nota

- Después de recargar combustible, la autonomía se volverá a calcular.
- La distancia de viaje real será distinta según los hábitos de conducción y las condiciones de carretera.
- Si la luz de advertencia en el panel de instrumentos ⛽ está encendida, se debe llenar el combustible aunque se muestra que se puede viajar más lejos en el panel de instrumentos.

TPMS

Muestra los valores de presión y temperatura de los neumáticos.

Urea restante/Kilometraje sostenible

Muestra la cantidad de urea restante y el kilometraje sostenible.

Interfaz del menú de ajustes

Presione el botón ◀ o ▶ en el volante para cambiar a la pantalla del menú de ajustes.

Presione el botón ▲ o ▼ para cambiar los contenidos en la pantalla del menú de ajustes.

Ajuste de alarma de velocidad

Puede el botón 【OK】 activar o desactivar la función de alarma de velocidad.

Con la función de alarma de velocidad activada, puede pulsar el botón ▲ o ▼ para ajustar la velocidad de alarma.

Cuando la velocidad de conducción alcanza o supera el valor ajustado, el panel de instrumentos dará una advertencia para avisarle que la velocidad es demasiado alta y que conduzca con seguridad.

Ajuste de datos de circulación

Puede configurar unos rubros en la pantalla de datos de circulación como mostrados u ocultos.

Puede poner en cero todos los datos de kilometraje subtotal, consumo medio, tiempo de viaje y velocidad media.

Unidad de presión

Puede realizar ajustes a la unidad de presión.

Unidad de temperatura

Puede realizar ajustes a la unidad de temperatura.

Unidad de consumo de combustible por kilometraje

Puede realizar ajustes a la unidad de combustible por kilometraje.

Idioma

Puede ajustar el idioma en el panel de instrumentos.

Kilometraje entre revisiones

Puede consultar el kilometraje del vehículo que falta para el próximo mantenimiento del vehículo.

Esta información sólo se utiliza para recordarle a tiempo que debe realizar el mantenimiento al vehículo.

Ajustes de fábrica

Puede recuperar unos contenidos del centro de información a los predeterminados de ajustes de fábrica.

Mensajes de alarma

La mayoría de los mensajes de alarma tienen su luz indicadora de alarma correspondiente en el panel de instrumentos. Cuando se muestra algún mensaje de alarma, se enciende también la correspondiente luz indicadora de alarma.

Los datos de alarma tienen mayor prioridad que las informaciones del ordenador de a bordo. Cuando se enciende el interruptor de encendido, las informaciones del aviso de alarma se muestran de manera prioritaria.

Por favor siga las instrucciones de los mensajes de alarma estrictamente, si no hay indicaciones relacionadas, por favor detenga el vehículo para revisarlo, o consulte con servio Great Wall.

⚠ Atención

- No ignore los avisos de alarma, de lo contrario, puede causar un daño grave al vehículo.
- Si la luz indicadora de alarma se enciende, detenga el vehículo lo más rápido posible bajo las condiciones de garantizar la seguridad y póngase en contacto con servio Great Wall.

Información de alarma importante

Si existen varios mensajes de alarma importante, éstos se muestran en bucle sucesivamente. Una vez eliminadas las

condiciones de la alarma, el mensaje de alarma correspondiente dejará de mostrarse.

Puede filtrar los mensajes de alarma importante si pulsa el botón 【OK】 en el volante (con una pulsación corta puede filtrar el mensaje de alarma importante actualmente mostrado, y con una pulsación larga puede filtrar todos los mensajes de alarma importante), y al mismo tiempo visualiza el símbolo ⚠ en los instrumentos para avisarle que el mensaje de alarma todavía no se ha anulado.

Mensajes de alarma menor

El mensaje de alarma menor se muestra durante unos segundos y luego desaparece automáticamente, y al mismo tiempo visualiza el símbolo ⓘ en los instrumentos para avisarle que el mensaje de alarma todavía no se ha anulado, sino que indica en proceso de fondo.

Visualización de marcha

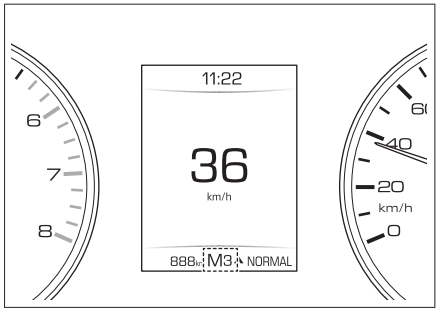

DAE19E1C6D5A

Cuando la chapa de contacto esté en modo ON, en el centro de información en el panel de instrumentos se mostrará la información sobre la marcha actual.

Avisos de cambio de marcha

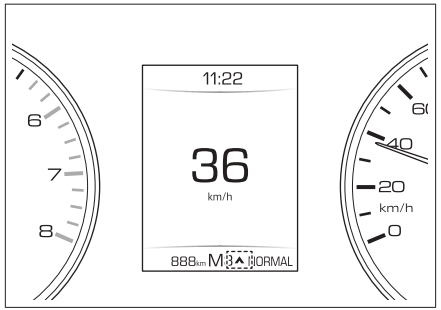

52323B2C91E4

Si la velocidad actual del vehículo no corresponde a la posición de marcha, el centro de información muestra el símbolo de avisos sobre el cambio de marcha para avisarle que suba o baje la marcha.

⌃: le avisa que suba la marcha.

⌄: le avisa que baje la marcha.

Equipamiento del vehículo

Favor tenga en cuenta que este manual incluye todos los equipamientos estándar, equipamientos por país y equipamientos especiales de esta serie de modelos. Por tanto, es posible que algunos de los equipamientos o funciones descritos en este manual no estén instalados en su vehículo, o bien solo estén disponibles en ciertos mercados. Para obtener información precisa sobre el equipamiento, favor lea la documentación de venta correspondiente o bien consulte con el concesionario donde ha adquirido el vehículo.

Vista general

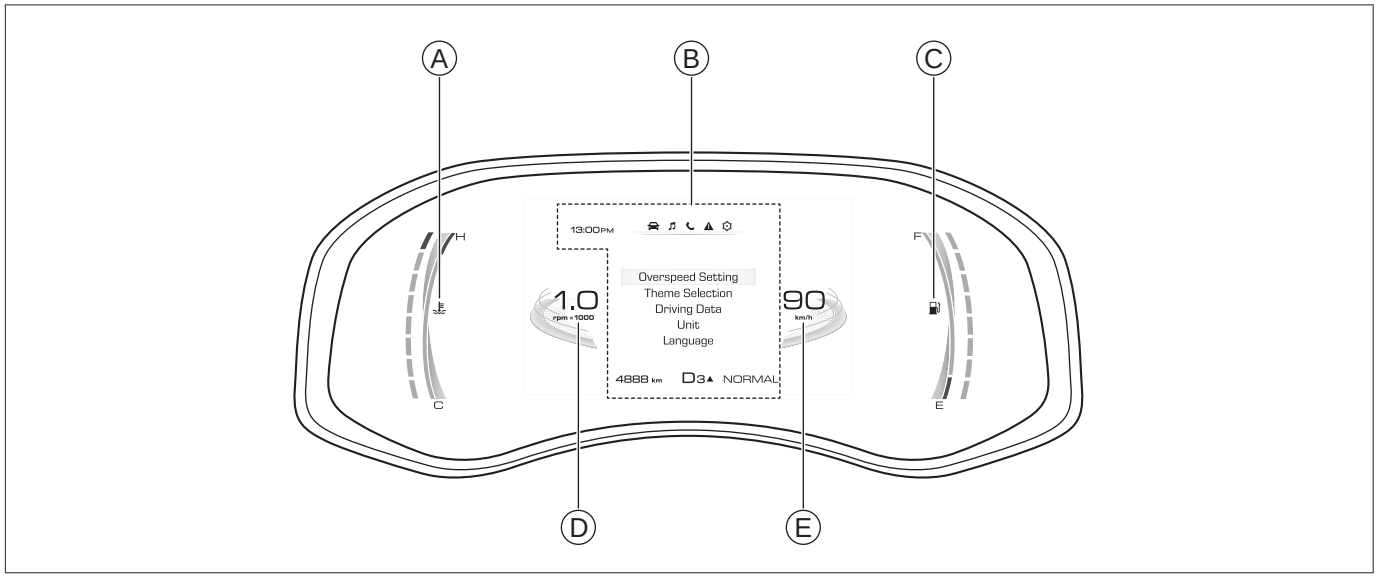

EC2CA4334FC7

Ⓐ Indicador de temperatura de motor

Ⓑ Centro de información

Ⓒ Indicador de combustible

Ⓓ Tacómetro del motor

Ⓔ Velocímetro

Indicador de temperatura de motor

Muestra la temperatura aproximada del refrigerante de motor.

⚠ Atención

Cuando la temperatura del motor alcanza la zona roja de prealerta, debe reducir la velocidad inmediatamente y estacionar el vehículo a un lado de la vía para hacer una revisión, una vez que la temperatura del motor regrese a la normalidad, podrá reiniciar el motor.

Centro de información

Muestra la hora, los datos de conducción, la información de advertencia, el entretenimiento de vídeo y audio, etc.

Indicador de combustible

Muestra la cantidad de combustible restante en el depósito de combustible.

ℹ Nota

Circular durante mucho tiempo por curvas o pendientes hace que el combustible en el depósito se mueva constantemente, por lo que el indicador de combustible puede parecer inestable.

Tacómetro del motor

Muestra la velocidad actual del motor.

Nota

Está prohibido hacer funcionar el motor en la zona de advertencia roja (excediendo el rango de velocidad permitido del motor).

Velocímetro

Muestra la velocidad actual de conducción.

Botones del volante

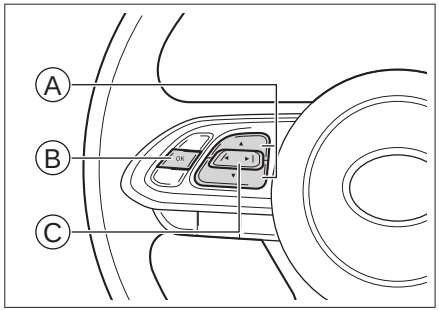

89DD32D9BF81

Ⓐ Botones de pasar página

Ⓑ Botón de aceptar

Ⓒ Botón selector

Botones de pasar página

Presione el botón ▲ o ▼ para chequear los datos de circulación, los ajustes de menú y los mensajes de alarma.

Botón de aceptar

En la interfaz de ajustes de menú, presione el botón 【OK】 para entrar en el menú del siguiente nivel y aceptar la configuración actual o blindar la alarma importante actualmente visualizada.

Mantenga presionado el botón 【OK】 para blindar temporalmente todos los mensajes de alarma importante que se muestren actualmente o para poner en cero algunos datos en la pantalla de datos de circulación.

Botón de selección

Presione el botón ◀ o ▶ para cambiar la interfaz de selección.

Pantalla de datos de circulación

Presione el botón ◀ o ▶ en el volante para cambiar a la pantalla de datos de circulación.

Pulse el botón ▲ o ▼ en el volante para cambiar a la pantalla de datos de conducción.

Nota

En la interfaz de datos de conducción de Kilometraje subtotal B / Tiempo de viaje B, Velocidad promedia B / Consumo promedio B, presione el botón 【OK】 para cambiar en la interfaz de datos de conducción de Kilometraje subtotal A / Tiempo de viaje A, Velocidad promedia A / Consumo promedio A.

Kilometraje subtotal B

Muestra el kilometraje de viaje desde la última puesta en cero hasta la actualidad.

Mantenga pulsado el botón 【OK】 del volante para eliminar los datos de kilometraje subtotal B.

Kilometraje subtotal A

Muestra el kilometraje de viaje desde la última puesta en cero hasta la actualidad.

Los datos de Kilometraje subtotal A se pondrán en cero automáticamente después de 4 horas de haber cambiado la

chapa de contacto a modo LOCK.

Tiempo de viaje B

Muestra el tiempo de viaje desde la última puesta en cero hasta la actualidad.

Mantenga pulsado el botón 【OK】 del volante para eliminar los datos de tiempo de viaje B.

Tiempo de viaje A

Muestra el tiempo de viaje desde la última puesta en cero hasta la actualidad.

Los datos de Tiempo de viaje A se pondrán en cero automáticamente después de 4 horas de haber cambiado la chapa de contacto a modo LOCK.

Velocidad promedia B

Muestra la velocidad promedia del vehículo desde la última puesta en cero hasta la actualidad.

Mantenga pulsado el botón 【OK】 del volante para eliminar los datos de velocidad promedia B.

Velocidad promedia A

Muestra la velocidad promedia del vehículo desde la última puesta en cero hasta la actualidad.

Los datos de Velocidad promedia A se pondrán en cero automáticamente después de 4 horas de haber cambiado la chapa de contacto a modo LOCK.

Consumo promedio B

Muestra el consumo de combustible promedio desde la última puesta en cero hasta la actualidad.

Mantenga pulsado el botón 【OK】 del volante para eliminar los datos de consumo promedio B.

Consumo promedio A

Muestra el consumo de combustible promedio desde la última puesta en cero hasta la actualidad.

Los datos de Consumo promedio A se pondrán en cero automáticamente después de 4 horas de haber cambiado la chapa de contacto a modo LOCK.

Consumo instantáneo

Muestra el consumo de combustible actual. Esta información puede ayudarle a ajustar sus hábitos de conducción, para conseguir el valor de consumo de combustible que usted espera.

Autonomía

Dependiendo de la cantidad de combustible que queda en el depósito, se puede estimar y visualizar el recorrido aproximado que puede efectuar el vehículo.

Cuando la autonomía es menos de 50 km, se muestra "--".

Nota

- Después de recargar combustible, la autonomía se volverá a calcular.
- La distancia de viaje real será distinta según los hábitos de conducción y las

condiciones de carretera.

› Si la luz de advertencia en el panel de instrumentos ⛽ está encendida, se debe llenar el combustible aunque se muestra que se puede viajar más lejos en el panel de instrumentos.

TPMS

Muestra los valores de presión y temperatura de los neumáticos.

Urea restante/kilometraje que se puede recorrer

Visualiza la cantidad de urea restante y el kilometraje que se puede recorrer

Velocidad digital (se limite solo al tema dinámico)

Muestra en forma digital la velocidad de conducción actual.

Interfaz del menú de ajustes

Presione el botón ◀ o ▶ en el volante para cambiar a la pantalla de datos de circulación.

Presione el botón ▲ o ▼ en el volante para cambiar a la pantalla del menú de ajustes.

Ajuste de alarma de velocidad

Puede el botón 【OK】 activar o desactivar la función de alarma de velocidad.

Con la función de alarma de velocidad activada, puede pulsar el botón ▲ o ▼ para ajustar la velocidad de alarma.

Cuando la velocidad de conducción alcanza o supera el valor ajustado, el panel de instrumentos dará una advertencia para avisarle que la velocidad es demasiado alta y que conduzca con seguridad.

Configuración de tema

Presione el botón ▲ o ▼ para seleccionar el estilo del tema.

Ajuste de datos de circulación

Puede configurar unos rubros en la pantalla de datos de circulación como mostrados u ocultos.

Puede poner en cero todos los datos de kilometraje subtotal, consumo medio, tiempo de viaje y velocidad media.

Ajuste de unidad

Se pueden configurar las unidades de presión, unidades de temperatura y las unidades de kilometraje, y unidades de consumo de combustible.

Configuración de idiomas

Puede ajustar el idioma en el panel de instrumentos.

Ajustes de fábrica

Puede recuperar unos contenidos del centro de información a los predeterminados de ajustes de fábrica.

Kilometraje de mantenimiento

Puede consultar el kilometraje del vehículo que falta para el próximo mantenimiento del vehículo.

Esta información sólo se utiliza para recordarle a tiempo que debe realizar el mantenimiento al vehículo.

Mensajes de alarma

La mayoría de los mensajes de alarma tienen su luz indicadora de alarma correspondiente en el panel de instrumentos. Cuando se muestra algún mensaje de alarma, se enciende también la correspondiente luz indicadora de alarma.

Los datos de alarma tienen mayor prioridad que las informaciones de conducción. Cuando se enciende el interruptor de encendido, las informaciones del aviso de alarma se muestran de manera prioritaria.

Por favor siga las instrucciones de los mensajes de alarma estrictamente, si no hay indicaciones relacionadas, por favor detenga el vehículo para revisarlo, o consulte con servio Great Wall.

⚠ Atención

- No se debe ignorar ningún mensaje de alarma, de lo contrario, es posible causar daños graves al vehículo o provocar accidentes.
- Cuando la luz indicadora está encendida, pare el vehículo y póngase en contacto con servio Great Wall después de asegurarse de que esté en la situación segura

Información de alarma importante

Si existen varios mensajes de alarma importante, éstos se muestran en bucle sucesivamente. Una vez eliminadas las condiciones de la alarma, el mensaje de alarma correspondiente dejará de mostrarse.

Puede filtrar los mensajes de alarma importante si pulsa el botón 【OK】 en el volante (con una pulsación corta puede filtrar el mensaje de alarma importante actualmente mostrado, y con una pulsación larga puede filtrar todos los mensajes de alarma importante), y al mismo tiempo visualiza el símbolo ⚠ en los instrumentos para avisarle que el mensaje de alarma todavía no se ha anulado.

Mensajes de alarma menor

El mensaje de alarma menor se muestra durante unos segundos y luego desaparece automáticamente, y al mismo tiempo visualiza el símbolo ⓘ en los instrumentos para avisarle que el mensaje de alarma todavía no se ha anulado, sino que indica en proceso de fondo.

Visualización de marcha

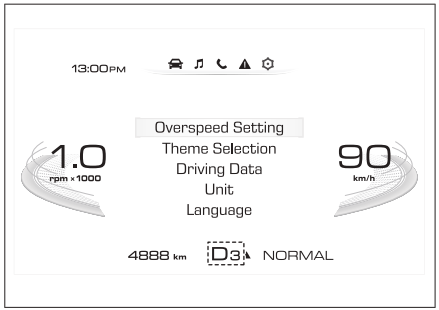

4DA6257ABA1D

Cuando el interruptor de encendido está en modo ON, el centro de información en el instrumento combinado mostrará la información de la marcha actual.

Avisos de cambio de marcha

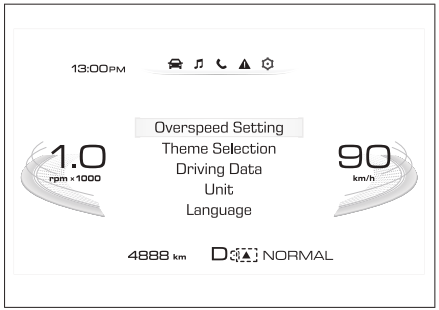

4650A9B24727

Si la velocidad actual del vehículo no corresponde a la posición de marcha, el centro de información muestra el símbolo de avisos sobre el cambio de marcha para avisarle que suba o baje la marcha.

▲: le avisa que suba la marcha.

▼: le avisa que baje la marcha.

Equipamiento del vehículo

Favor tenga en cuenta que este manual incluye todos los equipamientos estándar, equipamientos por país y equipamientos especiales de esta serie de modelos. Por tanto, es posible que algunos de los equipamientos o funciones descritos en este manual no estén instalados en su vehículo, o bien solo estén disponibles en ciertos mercados. Para obtener información precisa sobre el equipamiento, favor lea la documentación de venta correspondiente o bien consulte con el concesionario donde ha adquirido el vehículo.

Luces indicadoras de los instrumentos

Nota

› Al mover el interruptor de encendido al modo ON, parte de las luces indicadoras o de advertencia se encenderá durante poco tiempo, indicando que se está realizando la autocomprobación del sistema y es normal este fenómeno.

› Según los diferentes equipamientos de cada modelo, no todas las luces indicadoras y de advertencia del panel de instrumentos pueden encenderse.

Luces indicadoras de dirección

Cuando la luz de dirección izquierda está en funcionamiento, la luz indicadora de dirección izquierda parpadea.

Cuando la luz de dirección derecha está en funcionamiento, la luz indicadora de dirección derecha parpadea.

Al encender las luces de emergencia, las luces indicadoras de dirección y todas las luces de dirección exteriores parpadean juntas.

Atención

Si las luces indicadoras de dirección parpadean rápido, esto generalmente significa que las luces de dirección están dañadas, por lo que deberá reemplazarlas cuanto antes. De lo contrario, sus señales no serán vistas por otros conductores.

Luz indicadora de encendido de luces

Si esta luz está encendida, supone que el anillo selector de luces está encendido.

Luz indicadora de posición

Cuando esta luz está encendida, supone que las luces de posición delantera y trasera y la luz de matrícula están encendidas.

Luz indicadora de luces altas

Cuando esta luz está encendida, supone que las luces altas están

encendidas.

Luz indicadora de luces antiniebla delanteras

Cuando esta luz está encendida, supone que las luces antiniebla delanteras están encendidas.

Luz indicadora de luces antiniebla traseras

Cuando esta luz está encendida, supone que las luces antiniebla traseras están encendidas.

Luz de advertencia de cinturón desabrochado

Si esta luz está encendida, el conductor o el copiloto no ha abrochado el cinturón de seguridad.

Luz indicadora del freno de estacionamiento

Si esta luz se enciende, supone que se ha aplicado el freno de estacionamiento.

Si esta luz parpadea, supone que la temperatura del disco de freno es demasiado alta o la pendiente de la carretera es demasiado grande, por lo que hay riesgo de deslizamiento. En ese instante, pise el pedal del freno por favor, y estacione el vehículo en una carretera plana tan pronto como sea posible.

Luz de advertencia de falla del freno de estacionamiento

Si esta luz está encendida, el sistema de freno de estacionamiento eléctrico falla.

Luz indicadora de estacionamiento automático

Cuando esta luz se enciende y está en amarillo, supone que el sistema de estacionamiento automático ya está encendido y está en preparación.

Cuando esta luz se enciende y está en verde, la función de estacionamiento automático está activada y en funcionamiento.

Luz de advertencia de falla del sistema de frenos antibloqueo

Si esta luz está encendida, se produce una falla en el sistema de frenos antibloqueo. En tal caso, contacte con servio Great Wall.

Cuando esta luz está encendida, la capacidad de frenado del vehículo aún es normal, pero no cuenta con la función de antibloqueo.

Luz de advertencia de falla del sistema de frenos

Si esta luz está encendida, es demasiado bajo el nivel del líquido de frenos o el sistema de

distribución de la fuerza de frenado está en fallo.

En tal caso, aparque inmediatamente su vehículo en un lugar seguro y contacte con servio Great Wall. De lo contrario, se producirá un accidente grave.

Luz indicadora del sistema de control electrónico de estabilidad

Si esta luz parpadea, el sistema electrónico de control de estabilidad está en funcionamiento.

Si esta luz está encendida, el sistema electrónico de control de estabilidad está en fallo.

Luz indicadora de apagado del sistema de control electrónico de estabilidad

Si esta luz está encendida, el sistema electrónico de control de estabilidad está apagado.

Luz indicadora de control de descenso de pendientes

Si esta luz está encendida, el sistema de control de descenso en pendientes está activado.

Si esta luz está encendida, el sistema de control de descenso en pendientes está en funcionamiento.

Luz indicadora del sistema de control de crucero

Cuando esta luz está encendida, supone que el sistema de control de crucero está activado.

Luz de advertencia de la temperatura del agua

Si esta luz está encendida, es demasiado alta la temperatura del agua del sistema de refrigeración del motor. En este punto, estaciónese y lleve a cabo una inspección, de otra manera podría dañar el motor.

Luz de advertencia de bajo nivel de combustible

Si esta luz esta luz está encendida, supone que el nivel del combustible es insuficiente.

Al circular por curvas o pendientes, es posible que esta luz se encienda con anticipación por el movimiento del combustible en el estanque.

⚠ Atención

No se debe conducir el vehículo cuando el nivel del combustible restante está muy bajo. De lo contrario, el sistema de control de emisiones y el sistema de energía pueden dañarse como consecuencia del agotamiento de combustible.

Luz de advertencia del sistema de monitoreo de presión de neumáticos

Cuando el sistema de monitoreo de presión del neumático está en fallo o la presión o temperatura del neumático es anormal, esta luz indicadora parpadea durante un tiempo, luego se mantiene encendida constantemente. En este momento, por favor deténgase, lleve a cabo una inspección y contacte con servio Great Wall.

Luz de advertencia de carga de la batería

Si esta luz está encendida después del arranque del motor, el sistema de carga está en fallo. Aparque inmediatamente su vehículo en un lugar seguro y contacte con servio Great Wall.

Luz de advertencia de falla del motor

Si esta luz está encendida después del arranque del motor, hay fallas en el motor que afectan las emisiones. En tal caso, contacte con servio Great Wall.

Nota

Si la tapa del tanque de combustible no está instalada en su lugar, esta luz puede encenderse.

Luz de advertencia de mantenimiento del motor

Si esta luz está encendida, el motor tiene una falla no relacionada con las emisiones. En tal caso, contacte con servio Great Wall.

Atención

Cuando el vehículo está vadeando en el agua, la luz se enciende debido al bloqueo del ventilador. Después de vadear, la lámpara se apaga, lo cual es un fenómeno normal. Si la luz no se apaga después de vadear, repárela en servio Great Wall a tiempo.

Luz de advertencia de la presión de aceite

Si esta luz está encendida, el aceite del motor es insuficiente. En tal caso, debe aparcar su vehículo en un lugar seguro cuanto antes y apagar el motor, de otra manera, los componentes del motor serán gravemente dañadas. Revise la cantidad del aceite de motor después de unos minutos, y debe añadir más cuando sea necesario. Si esta luz está todavía encendida con la cantidad de aceite normal, contacte con servio Great

Wall.

Luz de advertencia de falla en las bolsas de aire

Cuando esta luz está encendida, supone que el sistema de bolsas de aire está en fallo. En tal caso, contacte con servio Great Wall.

Luz indicadora de alarma de 120km/h

Si esta luz está encendida, la velocidad del vehículo supera a los 120 km/h.

Luz de advertencia de sobrecalentamiento de la transmisión automática

Si esta luz está encendida, la temperatura del aceite de la transmisión automática es demasiado alta. Después de arrancar el motor, si esta luz está encendida, debe aparcar su vehículo en un lugar seguro cuanto antes y apagar el motor, para que se enfríe la transmisión. Si la luz está todavía encendida después de procesar el método anterior, póngase en contacto con servio Great Wall.

Luz indicadora de precalentamiento del motor

Se aplica al vehículo equipado con el motor a diésel.

En un ambiente frío, cuando la temperatura del motor es inferior al valor estándar, la luz está encendida, y cuando el tapón de precalentamiento está completamente precalentado, la luz está apagada, lo que significa que el motor se puede arrancar. El tiempo de precalentamiento varía según la temperatura del motor y del refrigerante.

Si esta luz parpadea durante la conducción, el sistema de control electrónico del motor está en fallo, inspeccione el motor inmediatamente.

Luz indicadora de separador de aceite y agua

Se aplica al vehículo equipado con el motor a diésel.

Si esta luz está encendida, el agua acumulada en el separador de aceite y agua excede el valor estándar. En este caso, póngase en contacto con servio Great Wall

Luz indicadora de bloqueo del diferencial del eje trasero

La luz encendida y mostrada en verde indica que el bloqueo del diferencial del eje trasero se pone correctamente.

La luz encendida y mostrada en amarilla indica que el bloqueo

del diferencial del eje trasero funciona con falla. Por favor acuda a un servio Great Wall a tiempo para la inspección y reparación.

Luz indicadora de asistencia de seguridad en colisión

Cuando esta luz se enciende y está en verde, supone que la función de asistencia de seguridad en colisión está activada y puede funcionar normalmente.

Cuando esta luz se enciende y está en rojo, supone que la función de asistencia de seguridad en colisión está en fallo. En tal caso, acuda a servio Great Wall tan pronto como sea posible para el mantenimiento.

Luz indicadora de salida del carril

Cuando esta luz se enciende y está en verde, supone que la función de aviso de salida del carril está activada.

Cuando esta luz se enciende y está en rojo, supone que la función de aviso de salida del carril tiene alguna falla. En tal caso, desactive la función de aviso de salida del carril, y acuda cuanto antes a servio Great Wall para el mantenimiento.

Luz indicadora del sistema de asistencia de carril

Cuando esta luz se enciende y está en verde, supone que la función de mantenimiento de carril y/o la función de mantenimiento en centro del carril está(n) activada(s) y puede(n) funcionar normalmente.

Cuando esta luz se enciende y está en rojo, supone que el sistema de asistencia de carril está en fallo. En este caso, apague la función de asistencia de mantenimiento de carril y la función de mantenimiento en centro del carril, acuda a servio Great Wall oportunamente.

Luz indicadora de límite de velocidad de crucero

Cuando esta luz está encendida, indica que la función de límite de velocidad de crucero se ha activado.

Cuando esta luz parpadea, indica que la función de límite de velocidad de crucero está limitada (por ejemplo, la marcha actual no coincide con el valor límite de velocidad, etc.). En este caso, el conductor debe controlar la velocidad por sí mismo.

Equipamiento del vehículo

Favor tenga en cuenta que este manual incluye todos los equipamientos estándar, equipamientos por país y equipamientos especiales de esta serie de modelos. Por tanto, es posible que algunos de los equipamientos o funciones descritos en este manual no estén instalados en su vehículo, o bien solo estén disponibles en ciertos mercados. Para obtener información precisa sobre el equipamiento, favor lea la documentación de venta correspondiente o bien consulte con el concesionario donde ha adquirido el vehículo.

Pitidos de advertencia

El vehículo puede emitir pitidos de advertencia en las siguientes situaciones:

› **Al arrancar el motor o conducir el vehículo:**

El conductor y/o el ocupante delantero no utiliza el cinturón de seguridad y la circulación excede de la velocidad determinada;

Si no se libera el freno de estacionamiento y supera a la velocidad especificada.

Si la velocidad del vehículo alcanza o supera el valor establecido.

Si en el centro de información del panel de instrumentos aparece un aviso de alarma.

› **Al abrir la puerta del conductor con el interruptor de encendido en modo LOCK:**

Si los grupos ópticos delanteros y traseros no están apagados.

› **Al bloquear las puertas:**

Si el interruptor de encendido no está en modo LOCK.

Si se ha olvidado la llave inteligente dentro del vehículo.

3 Sistema audiovisual

Consejos de seguridad.....236
Reproductor.....238
Host de Medio 244

Equipamiento del vehículo

Favor tenga en cuenta que este manual incluye todos los equipamientos estándar, equipamientos por país y equipamientos especiales de esta serie de modelos. Por tanto, es posible que algunos de los equipamientos o funciones descritos en este manual no estén instalados en su vehículo, o bien solo estén disponibles en ciertos mercados. Para obtener información precisa sobre el equipamiento, favor lea la documentación de venta correspondiente o bien consulte con el concesionario donde ha adquirido el vehículo.

Sobre seguridad

- Cuando utilice cualquier función en este sistema, asegúrese de que no distraiga y afecte la conducción segura. Durante la conducción, la operación segura del vehículo es primera y debe respetar todas las reglas de tráfico.
- Durante la conducción, el conductor está prohibido operar el sistema y mantiene adecuado el volumen del sistema, para evitar el efecto causado por la falta de atención a la seguridad de la conducción.
- Use este sistema solo en áreas permitidas por la ley. Unas regulaciones nacionales o locales pueden prohibir el uso de pantallas en el campo de visión del conductor.
- No desmonte ni modifique este sistema.
- Una vez tenido falla el sistema, deje de usarlo de inmediato y póngase en contacto con servio Great Wall, nunca lo repare usted mismo.

Sobre uso

- Por razones de seguridad, algunas funciones pueden no funcionar cuando el vehículo arranca.
- No presione con fuerza los botones o las perillas del panel.
- No presione ni use objetos afilados para rayar la pantalla.
- Al limpiar la pantalla, no use toallitas abrasivas o detergentes que contengan disolventes orgánicos.
- Durante el uso, está prohibido tocar la pantalla en caso de imagen parpadeada.

Sobre radio

Durante la conducción, debido a las condiciones del camino, el clima y otras circunstancias, es posible que no se busquen las estaciones de radio, que pueda haber ruido y que se presenten otros problemas.

Sobre dispositivos de almacenamiento de USB

Este sistema no es compatible con todos los dispositivos de almacenamiento de USB ya que hay muchos modelos.

Sobre Bluetooth

- Este sistema no es compatible con

todos los teléfonos móviles ya que existe una gran cantidad de marcas de teléfonos móviles de diferentes funciones.

- Si no se puede encontrar el nombre del dispositivo de Bluetooth durante el emparejamiento Bluetooth, reinicie el Bluetooth en el teléfono móvil y vuelva a buscar.
- Cuando no se puede conectar Bluetooth, elimine el dispositivo emparejado de Bluetooth en el teléfono móvil y vuelva a emparejarlo.
- Si la función Bluetooth es anormal durante el uso, desconecte el Bluetooth y vuelva a conectarlo.

Equipamiento del vehículo

Favor tenga en cuenta que este manual incluye todos los equipamientos estándar, equipamientos por país y equipamientos especiales de esta serie de modelos. Por tanto, es posible que algunos de los equipamientos o funciones descritos en este manual no estén instalados en su vehículo, o bien solo estén disponibles en ciertos mercados. Para obtener información precisa sobre el equipamiento, favor lea la documentación de venta correspondiente o bien consulte con el concesionario donde ha adquirido el vehículo.

Botones del volante

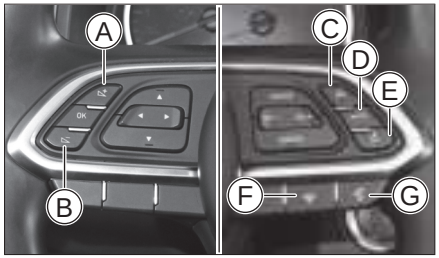

6921BD098238

Ⓐ Botón de aumento de volumen

Ⓑ Botón de reducción de volumen

Ⓒ Botón de selección anterior

Ⓓ Botón de modos

Ⓔ Botón de selección siguiente

Ⓕ Botón de rechazo

Ⓖ Botón de contesta

Botón de volumen

Presione el botón para aumentar el volumen. Presione el botón para reducir el volumen.

Botón de cambio

› En el modo de radio, presione el botón o para buscar automáticamente estaciones de radio válidas en la banda actual.

› En modo de medio, presione el botón o para cambiar la canción.

Botón de modos

Presione el botón 【MODE】 para cambiar entre la radio y una fuente de audio externa.

Botón de teléfono Bluetooth

› Presione el botón cuando no haya una llamada entrante para cambiar a la pantalla de teléfono Bluetooth.

› Cuando entra una llamada, presione el botón para aceptar la llamada y presione el botón para rechazar la llamada.

› Cuando tiene una llamada en curso, presione el botón para rechazarla.

Chapa de contacto

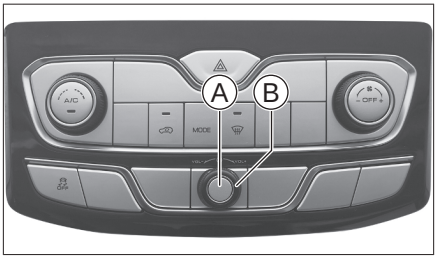

C39F4173972A

Ⓐ Chapa de contacto

Ⓑ Perilla de volumen

Chapa de contacto

› Pulse el botón para activar o desactivar la función de silencio.

› Mantenga presionado el botón para ingresar o salir del modo de espera.

Perilla de volumen

› Gire la perilla en sentido antihorario para disminuir el volumen del medio.

› Gire la perilla en sentido horario para aumentar el volumen del medio.

Dispositivos externos

Se conecta con el uso de puerto de entrada

El puerto de USB se utiliza para conectar los dispositivos externos, cuya posición se indica en la figura. El puerto de USB izquierdo se sirve para conectar los dispositivos externos.

729AA86D103B

Nota

› Asegúrese de que la conexión entre el dispositivo externo y el puerto de entrada mantenga estable.

› Está prohibido desconectar el dispositivo durante el proceso de reproducción para evitar problemas del sistema tales como la identificación incorrecta de los dispositivos.

Especificaciones de medios

Este sistema es compatible con los medios de especificaciones como:

Fuente de medios	Especificaciones
USB	El sistema es compatible con los dispositivos de almacenamiento de USB de hasta 64G en formato FAT16/FAT32/NTFS. En el caso de particiones múltiples, solo se reconoce la primera partición.

Fuente de medios	Especificaciones
Bluetooth	Compatible con Bluetooth 4.2 (Bluetooth 4.2, compatible con 2.1 y 3.0, compatible con Bluetooth de baja energía), compatible con las versiones del protocolo de Bluetooth de Android: A2DP 1.2, AVRCP1.6, HFP 1.6, MAP 1.1, PBAP 1.2.

Formato de archivo

Este sistema es compatible con los formatos de archivo como:

Archivo	Formato
Audio	MP3, WMA, AAC, WAV, FLAC, OGG

Nota

Debido a las características del archivo (como la calidad del archivo, la velocidad de bits, la velocidad de fotogramas, la resolución, la calidad de compresión o si está dañado, etc.), el entorno de reproducción y el dispositivo de almacenamiento, etc., pueden provocar una reproducción anormal, si bien tienen los formatos de archivo compatibles con este sistema.

Panel de control

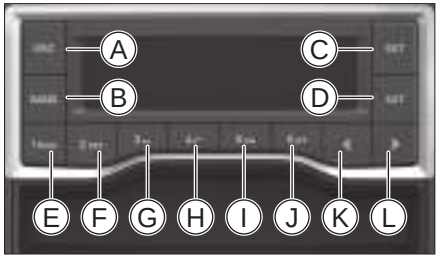

746DB6EBB3F5

Ⓐ Botón de cambio de audio

Ⓑ Botón de radio

Ⓒ Botón de ajustes

Ⓓ Botón de reserva automática de estación de radio/cambio de visualización

Ⓔ Botón de estación de radio reservada 1/ reproducción aleatoria

Ⓕ Botón de estación de radio reservada 2/ reproducción en bucle

Ⓖ Botón de estación de radio reservada 3/ rechazo

Ⓗ Botón de estación de radio reservada 4/ contesta

Ⓘ Botón de estación de radio reservada 5/ carpeta anterior

Ⓙ Botón de estación de radio reservada 6/ carpeta siguiente

Ⓚ Botón de página anterior

Ⓛ Botón de página siguiente

Botón de cambio de audio

Presione el botón【SRC】para cambiar el audio. Cambia según el orden radio → USB → música de Bluetooth.

No se sirve la función correspondiente en caso de que no se conecte el USB o la música de Bluetooth.

Cuando no se conecte el USB ni la música de Bluetooth, se muestra en la pantalla 【NO SRC】 para avisar que no hay audio.

Botón de radio

En el modo sin radio, presione el botón 【BAND】 para cambiar al modo de radio.

En el modo radio, presione el botón 【BAND】 para cambiar la banda.

Botón de ajustes

Presione el botón 【SET】 para acceder a las opciones de ajustes.

Botón de reserva automática de estación

En el modo radio, presione el botón 【AST】 para buscar automáticamente las estaciones de radio y reservar las en el botón de reserva de estación.

Botón de cambio de visualización

En el modo USB, presione el botón【AST】 para cambiar el contenido de visualización y chequear la denominación de carpeta FXXXX, nombre de música TXXXX, datos de hora de reproducción.

Estaciones de radio reservadas 1 a 6

En el modo radio, presione el botón para reproducir la estación de radio reservada correspondiente.

Mantenga presionado el botón para reservar la frecuencia actual en el botón de estación de radio reservada correspondiente.

Al reproducir una estación de radio reservada, los números de estaciones de radio correspondientes 1, 2, 3, 4, 5 y 6 aparecen en la pantalla.

Botón de reproducción aleatoria

En el modo USB, presione el botón 1RDM para activar/desactivar el modo de reproducción aleatoria. Cuando se muestra 【RDM】en la pantalla, indica que se activa el modo de reproducción aleatoria.

Botón de reproducción en bucle

En el modo USB, presione el botón 2RPT para activar/desactivar el modo de reproducción en bucle de simple canción. Cuando se muestra【RPT】en la pantalla, indica que se activa el modo de reproducción aleatoria.

Botón de rechazo

Cuando entra una llamada, presione el botón 3 para rechazarla.

Cuando tiene una llamada en curso, presione el botón 3 para rechazarla.

Botón de contesta

Cuando entra una llamada, presione el botón 4 para responderla.

Cuando tiene una llamada en curso, presione el botón 4 para cambiar al modo privado y hacer llamadas mediante el teléfono móvil conectado con el vehículo. En la pantalla se muestra 【PRIVATE】. Presione de nuevo el botón 4 para cambiar

al modo manos libres y hacer llamadas mediante el ordenador del vehículo.

Botón de carpeta anterior

En el modo USB, presione el botón 5D▲ para acceder a la carpeta anterior.

Botón de carpeta siguiente

En el modo USB, presione el botón 6D▼ para acceder a la carpeta siguiente.

Botón de cambio

En el modo de radio, presione el botón « o » para buscar automáticamente estaciones de radio en frecuencias bajas/altas; mantenga presionado el botón « y » para pasar a frecuencias bajas/altas y suelte el botón para detener el paso.

En el modo USB, si la canción se reproduce durante más de 5 segundos, presione el botón « para reproducirla; si la canción se reproduce durante menos de 5 segundos, presione el botón « para cambiar por la canción anterior. Presione el botón » para cambiar por la canción siguiente.

En el modo BT Canción, presione el botón « o » para cambiar por la canción anterior/siguiente.

Configuración

Configuración de sistema

1. Presione el botón 【SET】 en el panel de control para cambiar al modo de configuración de sistema, se visualizará 【SETUP】 en la pantalla.
2. Presione los botones « y » en el panel de control para cambiar las opciones de configuración de sistema.
3. Gire la perilla de volumen para ajustar el estado o valor de la opción actual.

› 【BT】: configuración de Bluetooth，【BT ON】: Bluetooth activado, 【BT OFF】: Bluetooth desactivado.

› 【HH:MM】: configuración de tiempo, 【HH】: ajustar la hora al parpadear, 【MM】: ajustar el minuto al parpadear.

› 【REG】: configuración de región, 【SA 1】: América del sur, 【ASIA】: Asia, 【IRAN】: Irán, 【AFRICA】: África, 【SA 2】: Sudáfrica.

› 【VOL】: volumen predeterminado al encendido, en rango ajustable de 0 ~ 40.

› 【LCD】: brillo de pantalla, de niveles 1, 2 y 3.

ℹ Nota

Después de acceder al modo de configuración, si no se realiza ninguna operación durante un tiempo, saldrá automáticamente del modo de configuración.

Emparejamiento de Bluetooth

1. Presione el botón 【SET】 en el panel de control para cambiar al modo de configuración de sistema.
2. Presione los botones « y » en el panel de control para optar por la

configuración de Bluetooth 【BT】.

3. Gire la perilla de volumen para activar el Bluetooth del vehículo.

   Cuando se visualiza 【BT ON】 en la pantalla y el icono de Bluetooth comienza a parpadear, indica que el Bluetooth del vehículo está activado.

4. Después de activar Bluetooth, busque el dispositivo Bluetooth denominado 【POER】 a través del Bluetooth del teléfono móvil y siga las instrucciones para emparejar y conectarse. Una vez completada la conexión, el ícono de Bluetooth mantiene encendido.

Nota

Después de activar el Bluetooth del vehículo, si no está conectado por un tiempo, el Bluetooth se desactiva automáticamente.

Configuración de audio

1. Presione el botón 【SET】 en el panel de control para cambiar al modo de configuración de audio.
2. Presione los botones « y » en el panel de control para cambiar las opciones de configuración de audio.
3. Gire la perilla de volumen para ajustar el estado o valor de la opción actual.

› 【EQ】: efectos de sonido predeterminados, son opcionales 【JAZZ】, 【CLASSIC】, 【ROCK】, 【POP】, 【VOCAL】.

› 【BAL】: balance de audio izquierdo/derecho, de rango de ajuste de -7 a +7.

› 【FAD】: balance de audio delantero/trasero , de rango de ajuste de -7 a +7.

› 【LOUD】: aumento de volumen, el encendido del icono 【LOUD】 indica que está activado, y el apagado indica que está desactivado.

› 【BASS】: sonido grave, de rango de ajuste de -7 a +7.

› 【TRE】: sonido agudo, de rango de ajuste de -7 a +7.

Nota

La configuración de 【BASS】 y 【TRE】 se muestra solo cuando el efecto de sonido predeterminado es 【VOCAL】.

Equipamiento del vehículo

Favor tenga en cuenta que este manual incluye todos los equipamientos estándar, equipamientos por país y equipamientos especiales de esta serie de modelos. Por tanto, es posible que algunos de los equipamientos o funciones descritos en este manual no estén instalados en su vehículo, o bien solo estén disponibles en ciertos mercados. Para obtener información precisa sobre el equipamiento, favor lea la documentación de venta correspondiente o bien consulte con el concesionario donde ha adquirido el vehículo.

Botones del volante

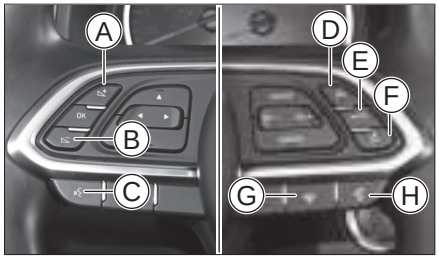

7E27E3A8402C

Ⓐ Botón de volumen más alto

Ⓑ Botón de volumen más bajo

Ⓒ Botón de voz

Ⓓ Botón de página anterior

Ⓔ Botón de modos

Ⓕ Botón de página siguiente

Ⓖ Botón de rechazo

Ⓗ Botón de contesta

Botón de volumen

Presione el botón para aumentar el volumen. Presione el botón para reducir el volumen.

Botón de voz

Presione el botón para activar el asistente de voz.

Botón de cambio

› En el modo de radio, presione el botón o para buscar automáticamente estaciones de radio efectivas en la banda actual.

› En modo de medio, presione el botón o para cambiar la canción.

Botón de modos

Presione el botón 【MODO】 para cambiar entre la radio y la fuente de audio externa.

Botón de teléfono Bluetooth

› Cuando no hay llamada, presione el botón para cambiar a la interfaz del teléfono Bluetooth.

› Cuando recibe una llamada, presione el botón para contestar y presione el botón para colgar.

› Presione el botón ☎ para rechazarla durante la llamada.

Chapa de contacto

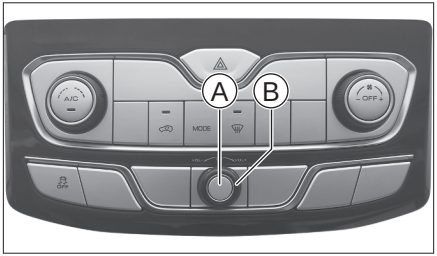

C39F4173972A

Ⓐ Chapa de contacto

Ⓑ Perilla de volumen

Chapa de contacto

› Pulse el botón para activar o desactivar la función de silencio.

› Mantenga presionado el botón para ingresar o salir del modo de espera.

Perilla de volumen

› Gire la perilla en sentido antihorario para disminuir el volumen del medio.

› Gire la perilla en sentido horario para aumentar el volumen del medio.

Dispositivos externos

Se conecta con el uso de puerto de entrada

El doble puerto de USB se sirve para conectar los dispositivos externos, cuya posición se indica en la figura.

F22B4856CEE5

El puerto izquierdo es para USB1 y el derecho es para USB2.

Nota

› Asegúrese de que la conexión entre el dispositivo externo y el puerto de entrada mantenga estable.

› Está prohibido desconectar el dispositivo durante el proceso de reproducción para evitar problemas del sistema tales como la identificación incorrecta de los dispositivos.

Especificaciones de medios

Este sistema es compatible con los medios de especificaciones como:

Fuente de medios	Especificaciones
USB	El sistema es compatible con los dispositivos de almacenamiento de USB de hasta 64G en formato FAT16/FAT32/NTFS. En el caso de particiones múltiples, solo se reconoce la primera partición. Dispositivo iPod (iPod, iPhone, etc.)

Fuente de medios	Especificaciones
Bluetooth	Compatible con Bluetooth 4.2 (Bluetooth 4.2, compatible con 2.1 y 3.0, compatible con Bluetooth de baja energía), compatible con las versiones del protocolo de Bluetooth de Android: A2DP 1.2, AVRCP1.6, HFP 1.6, MAP 1.1, PBAP 1.2.

Formato de archivo

Este sistema es compatible con los formatos de archivo como:

Archivo	Formato
Audio	MP3, WMA, AAC, WAV, FLAC, OGG
Video	MP4, M4V, MOV, 3GP, WMV, AVI, H.264HP, H.263, MPEG-2 MP, MPEG-4 ASP, Divx, MKV, XVID
Imagen	BMP, JPEG, PNG, GIF, TIFF

Nota

Debido a las características del archivo (como la calidad del archivo, la velocidad de bits, la velocidad de fotogramas, la resolución, la calidad de compresión o si está dañado, etc.), el entorno de reproducción y el dispositivo de almacenamiento, etc., pueden provocar una reproducción anormal, si bien tienen los formatos de archivo compatibles con este sistema.

Inicio

En la barra de menús, toque el botón ⌂ para cambiar a la interfaz de la página de inicio.

F9F537F71E0B

Fuente de reproducción actual

Muestra la fuente de medios que se está reproduciendo actualmente.

- Toque el botón ⏮ o ⏭ para cambiar radio o canciones.
- Toque el botón ❚❚ o ▷ para pausar o restaurar la reproducción.
- Toque esta área sin botón para cambiar a la fuente de medios correspondiente.

Acceso rápido

Incluyen Bluetooth, configuración del sistema y configuración del vehículo, y se puede acceder al módulo correspondiente a través de tocar el icono.

Barra de estado

La parte superior de la interfaz muestra permanentemente la barra de estado, incluida la hora del sistema, el estado del aire acondicionado, el estado de Bluetooth, los dispositivos externos, etc..

Barra de menú

La parte inferior de la interfaz muestra permanentemente la barra de menú del sistema, y se puede pasar la página en el centro de la barra de menús a través de deslizar hacia la izquierda y hacia la derecha.

Nota

Dependiendo de la configuración del modelo del vehículo, el contenido mostrado y la ubicación de la barra de menú serán diferentes, refiérase al vehículo real.

Asistente de voz

Método de uso

Tiene las siguientes formas para activar el asistente de voz:

- Presione el botón en el volante.
- Tocar el botón de la barra de menús de la pantalla.
- Despertar por voz: decir 【HELLO，POER】.

Libre de despertar

Las siguientes funciones se pueden emitir los comandos directamente libre de despertar:

Funciones	Comando
Hacer llamada	Hacer llamada
Encender la Radio	Reproducir radio
Reproducir / pausar músicas	Reproducir música, pausar música
Cambio de canción	canción anterior, canción siguiente
Ajuste de volumen	Subir el volumen, bajar el volumen

Función de voz

El asistente de voz puede reconocer y ejecutar comandos de voz para lograr el propósito de controlar rápidamente las funciones del vehículo y mejorar la comodidad de la operación. Se pueden controlar fácilmente las siguientes funciones o sistemas a través del asistente de voz:

Tipo	Funciones
Sistema	Interruptor de Bluetooth, ajuste de volumen, interruptor de WIFI, interruptor de punto de acceso, abrir/cerrar APP, ayuda de voz, etc.

Tipo	Funciones
Comunicación	Hacer llamadas, hacer llamadas al teléfono de alguien, marcar números de teléfono, consultar registros de llamadas, consultar contactos y persona de contacto, etc.
Radio	Encender/apagar la radio, reproducir AM/FM, reproducir frecuencias XX, marcar las estaciones favoritas, escanear las estaciones, pausar / reproducir, cambiar de estación, etc.
Música	Reproducir las músicas, ajustar la temperatura, cambiar los modos de reproducción, abrir la lista, pausar / reproducir, cambiar las músicas, etc.

Tipo	Funciones
Air acondicionado	Interruptor de aire acondicionado, ajuste de temperatura, ajuste de volumen de aire, configuración de temperatura, configuración de volumen de aire, circulación interna / externa, ajuste del modo de refrigeración y del modo de salida de aire, etc.
Ventanas	Apertura y cierre de ventanas

Nota

- El índice de éxito del reconocimiento de voz puede ser afectado por el ruido ambiental, la señal de red, los hábitos de uso, la pronunciación y otros factores, y el efecto de uso estará sujeto al entorno de uso real del vehículo.
- Despertar por voz, libre de despertar necesita activar las funciones correspondientes en ⚙ → 【 interfaz de voz】.

Radio

Toque el botón 📻 en la barra de menú para acceder a la pantalla de radio. Comprende estaciones de radio FM, AM.

Estaciones de radio FM

En la pantalla de radio, toque el botón 【FM】 para seleccionar las estaciones de radio FM.

5E39291C7D42

- Toque el botón ☆ para marcar la estación actual como favorito, la cual se mostrará en la lista de estaciones favoritas.

- Toque el botón ⏮ o ⏭ para buscar una estación válida.
- Toque el botón < o > para sintonizar manualmente.
- Toque el botón ❚❚ o ▷ para pausar o reanudar la reproducción.
- Toque el botón RDS para abrir la pantalla RDS y realizar la configuración relativa.
- Toque el botón ⫶⫶ para configurar los efectos de sonido.
- Toque el botón ☰ para mostrar la lista de estaciones de radio.

  Toque el botón 🔍 para buscar estaciones válidas y actualizar la lista de estaciones de radio.
- Toque el botón ☆ para mostrar la lista de estaciones de radio favoritas.
- Toque el botón ☰ para mostrar la lista de estaciones de radio clasificadas.

Estaciones de radio AM

En la pantalla de radio, toque el botón 【AM】 para seleccionar las estaciones de radio AM.

La operación de las estaciones de radio AM es casi igual que la de estaciones de radio FM.

Multimedia

Cambio de medio

Después de conectar el dispositivo externo, toque el botón ♫ en la barra de menú para acceder a la pantalla de medio.

F6AD8FEBDB1E

Ⓐ Seleccionar canción

Ⓑ Seleccionar video

Ⓒ Seleccionar foto

Seleccionar canción

Fuentes de reproducción de canción disponibles: USB Canción, BT Canción, iPod Canción.

Seleccionar video

Fuente de reproducción de video disponible: USB Video.

Seleccionar foto

Fuente de reproducción de foto disponible: USB Foto.

Reproducción de canciones

USB Canción

Después de seleccionar la Música en USB, puede acceder a la interfaz de Música en USB.

F2E1ECE6EC52

- Puede seleccionar ⟲ (reproducción en bucle), ⟲ (reproducción en bucle de una canción) o ⤮ (reproducción aleatoria).
- Toque el botón ⏮ o ⏭ para cambiar la canción.
- Toque el botón ❚❚ o ▷ para pausar o reanudar la reproducción.
- Toque el botón ⫶⫶⫶ para acceder a la pantalla de configuración de sonido.
- Toque el botón < para desarrollar la lista. Toque el botón > para ocultar la lista.

  Después de desarrollar la lista, puede chequear las canciones reproducibles en categorías.

BT Canción

Empareje el Bluetooth del vehículo con el Bluetooth del teléfono móvil y seleccione BT Canción para reproducir.

Consulte USB Canción para conocer la operación.

Nota

- Al reproducir BT Canción, use el reproductor del teléfono móvil. Si usa el reproductor descargado, pueden ocurrir anormalidad.
- En caso de imposibilidad de reproducción automática, active el reproductor en el teléfono móvil para reproducirlo.
- Si no se puede reproducir o no hay sonido, verifique si la función de audio del teléfono móvil emparejado está habilitada en la lista de dispositivos Bluetooth. (▷ Page 255)

Música en iPod

Conecte el dispositivo iPod al puerto USB1 (con ícono ⎚) con un cable de datos para la reproducción de música en iPod.

Consulte Música en USB para el método de operación.

Nota

Debe configurar la manera de conexión de su iPhone para usar esta función.
(▷ Page 258)

Video

Seleccione USB Video para acceder a la pantalla de USB Video.

D2297C56B63D

- Toque el botón i para abrir la ventana de datos del video.
- Toque el botón ⏮ o ⏭ para cambiar el video.
- Toque el botón ⏸ o ▷ para pausar o reanudar la reproducción.
- Toque el botón ⛶ para acceder al modo de pantalla completa.
- Toque el botón ⚟ para acceder a la pantalla de configuración de sonido.
- Toque el botón ☰ para revisar todos videos reproducibles.
- Toque el botón 🗀 para revisar videos reproducibles por carpeta.

Foto

Después de seleccionar una USB Foto, accede a la pantalla de lista de USB Fotos.

C83C3A8E0F51

Deslice la pantalla para desplazarse por la lista y revisar todas las fotos.

Toque el botón ↩ para regresar a la pantalla anterior.

Toque cualquier foto para cambiarla en modo de pantalla completa.

C5569128D736

- Toque la posición sin botones en la pantalla para mostrar u ocultar los botones de función.

  Los botones de función ocultarán automáticamente si no se usan durante un tiempo.
- Puede hacer zoom en la foto haciendo doble clic en una posición sin botones o manejando con dos dedos.
- Toque el botón ↺ o ↻ para girar la foto.
- Toque el botón ⏮ o ⏭ para cambiar la foto.
- Toque el botón ▷ o ⏸ iniciar o pausar la reproducción.

› Toque el botón i para abrir la ventana de datos de la foto.

Teléfono Bluetooth

No conectado con Bluetooth

Toque el botón en la barra de menú para acceder a la pantalla de configuración de Bluetooth y realizar la configuración relativo a Bluetooth y su emparejamiento.

Conectado con Bluetooth

Toque el botón en la barra de menú para acceder a la pantalla de teléfono Bluetooth.

D64DCD2F7773

Cuando hay dos dispositivos Bluetooth a conectar, toque el botón para cambiar el dispositivo conectado en su momento.

Teclado de marcación

Después de ingresar el número de teléfono en el teclado de marcación, toque el botón para realizar la llamada.

Los contactos correspondientes se asocian instantáneamente a medida que se ingresan las letras.

Contactos

Toque el botón para acceder a la pantalla de Contactos.

Toque el botón para actualizar manualmente Contactos.

Puede iniciar una llamada por tocar cualquier contacto.

Registro de llamadas

Toque el botón para acceder a la pantalla de Registro de llamadas.

Toque el botón para actualizar manualmente Registro de llamadas.

Se ordena por historial de llamadas, mostrando nombre de contacto, estado de la llamada.

Puede iniciar una llamada por tocar cualquier registro de llamada.

Mensajes

Toque el botón para acceder a la pantalla de Mensajes.

Toque el botón para actualizar manualmente Mensajes.

Toque cualquier mensaje de texto para chequearlo.

Nota

Debido a las restricciones de los permisos del dispositivo de sistema iOS, la función de chequeo de Mensajes no es compatible.

En caso de llamada entrante

Cuando entra una llamada, cambie a la

pantalla de llamada.

2FCDAAE21BC5

› Toque el botón para responder la llamada.

› Toque el botón para rechazar la llamada.

Llamada individual

Una vez creada la llamada, cambie a la pantalla de llamada individual.

4933EEFFD067

› Toque el botón para mostrar u ocultar el teclado.

› Botón , indica que el micrófono del vehículo está en uso.

Botón , indica que el micrófono del vehículo está fuera de uso.

› Botón , indica que está en el modo manos libres y habla a través del micrófono y el altavoz del vehículo.

Botón , indica que está en el modo privado, y hace llamadas por teléfono móvil con conexión Bluetooth al sistema.

› Toque el botón para finalizar la llamada.

› Toque el botón < para desarrollar la lista. Toque el botón > para ocultar la lista.

Doble llamada

Cuando entra otra llamada de un tercero al tener una llamada en curso, aparece una ventana de llamada del tercero.

7606C3C13D47

› Toque el botón para rechazar la llamada del tercero.

› Toque el botón para responder la llamada del tercero y mantener la llamada actual.

59F77280F85B

Toque el botón para cambiar entre las dos llamadas.

Para otras operaciones, consulte el de llamada individual.

Nota

Para el uso de doble llamada, requieren que el teléfono móvil conectado y el operador telefónico admiten esta función.

Apple CarPlay

Introducción general del sistema

Este sistema puede materializar las funciones como llamadas telefónicas compartidas entre vehículo y teléfonos móviles, navegación y música , para que pueda disfrutar de una experiencia de vehículo más segura y conveniente.

Nota

› Debido a la compatibilidad del sistema telefónico con la versión, algunos iPhones pueden no ser compatibles con Apple CarPlay.

› Debe configurar la manera de conexión de su iPhone para usar esta función. (▷ Page 258)

Forma de conexión

1. Conecte su iPhone al puerto USB1 del vehículo a través del cable USB de su teléfono (con ícono).
2. Toque el botón en la barra de menú inferior para acceder a la pantalla de Apple CarPlay.

Forma de salir

Desconecte el cable de datos USB directamente.

Nota

La función de teléfono Bluetooth no está disponible cuando se conecta un dispositivo de Apple CarPlay, por lo que puede utilizar la función de teléfono de Apple CarPlay.

Configuración de sistema

En la barra de menú, tocar el botón para entrar en la interfaz de configuración del sistema.

Nota

Según la configuración del vehículo, el contenido de visualización de cada

pantalla de configuración y sus subpantallas pueden ser diferentes. Por favor dé prevalencia al vehículo físico.

Configuración de Bluetooth

Toque el botón 【BT】 en la pantalla de configuración de sistema para acceder a la pantalla de configuración de Bluetooth.

280AD9D2A6C0

- 【Interruptor de BT】: puede activar / desactivar Bluetooth mediante tocar el botón.
- 【Nombre de bluetooth】: visualizar el nombre de bluetooth del sistema.
- Conexión automática: tocar el interruptor para activar / desactivar. Una vez activado, si el Bluetooth del sistema detecte un dispositivo de Bluetooth emparejado, se conectarán automáticamente.
- 【Tono de llamada】: tocar para seleccionar el tono de llamada del teléfono Bluetooth.
- 【Conexión de bluetooth】: tocar para expandir la lista de dispositivos Bluetooth.

8057D523C418

【Emparejamiento de bluetooth】: visualizar los dispositivos emparejados. Toque el nombre del dispositivo emparejado y se conecta automáticamente cuando el Bluetooth del vehículo detecte el dispositivo. Toque el botón 【Limpiar】 para eliminar los dispositivos emparejados. Puede seleccionar la conexión de la función del teléfono de dos dispositivos emparejados y la conexión de la función de audio de un dispositivo emparejado.

【Dispositivos disponibles】: toque el botón 【Buscar】 para buscar dispositivo Bluetooth, toque el nombre del dispositivo encontrado y puede emparejarlo de acuerdo con el mensaje.

Configuración de hora

Toque el botón 【Tiempo】 en la pantalla de configuración de sistema para acceder a la pantalla de configuración de hora.

86E2D8731B34

- 【Modo de tiempo】: tocar para la selección de 【12H】 o 【24H】.
- 【Fecha y tiempo】: tocar para ajustar la fecha y el tiempo del sistema.
- 【Configuración de huso horario】: tocar para ajustar el huso horario

Configuración de visualización

Toque el botón 【Visualización】 en la pantalla de configuración de sistema para acceder a la pantalla de configuración de visualización.

4E752C35ADEF

- 【Pantalla de bloqueo de conducción】: le permite seleccionar la velocidad o el apagado. Cuando la velocidad excede la velocidad preestablecida después de seleccionar la velocidad, la pantalla de visualización de la reproducción de vídeo se sobrescribe con un mensaje de alerta.

Nota

Algunas regulaciones nacionales o locales se prohíben ver videos durante la conducción, por lo tanto, no dispone de esta configuración, los videos están prohibidos de forma predeterminada durante la conducción.

- 【Idioma】: toque para ajustar el idioma de visualización de la interfaz
- 【Modo de día/noche】: tocar el modo día / noche para ajustar el brillo de la pantalla.
- 【Brillo】: tocar el bloque deslizante y deslice hacia la izquierda y hacia la derecha para ajustar manualmente el brillo de la pantalla.
- 【Ajuste de tema】: tocar para ajustar el tema de la interfaz
- 【Ajuste de color】: tocar para ajustar el color de la interfaz
- 【Interruptor de fondo de pantalla】: tocar para ajustar el fondo de pantalla de la interfaz
- 【Interfaz de modo de suspensión】: tocar para ajustar la pantalla de visualización durante el modo de suspensión.

Configuración de sonido

Toque el botón 【Volumen】 en la pantalla de configuración de sistema para acceder a la pantalla de configuración de sonido.

DE0F629FDDE0

› 【Efectos de sonido】: tocar para expandir o esconder.

7B686D8D7110

【dts】: tocar para activar / desactivar, después de activar, le permite ajustar la posición de sonido optima en la parte 【delantera】, 【trasera】 o la parte 【entera】. Una vez apagado, le permite ajustar la posición de sonido optima a través de arrastrar el control deslizante, toque el botón 【SFReset】 para volver a la posición central.

【Agudos】, 【mediante】, 【bajón】: toque el control deslizante y deslice hacia la izquierda y hacia la derecha para ajustar el valor correspondiente, toque el botón 【EFReset】 para restaurar el estado predeterminado.

【Restauración de la calidad del sonido】: tocar el interruptor para activar / desactivar. Después de activar, se puede corregir eficazmente los elementos de audio perdidos durante la compresión de archivos de audio para restaurar el timbre original.

› 【Volumen】: tocar para expandir el ajuste del volumen. Ajustar el nivel de volumen del elemento correspondiente a través de deslizar el bloqueo deslizante.

› 【Pitido】: tocar el interruptor para activar / desactivar. Después de activar, presione o toque el botón de la pantalla para emitir el efecto de tono del botón.

› 【Tono de aviso】: Tocar para ajustar el sonido de alerta del vehículo

› 【Volumen / velocidad】: aumentar el volumen del sistema a medida que subir la velocidad, tocar para seleccionar el nivel o desactivar.

Configuración de voz

Toque el botón 【Voz】 en la pantalla de configuración de sistema para acceder a la pantalla de configuración general.

4797A8BF3A92

【Despertar】: después de activar, puede despertar el asistente de voz a través de los comandos de voz 【HELLO，POER】.

【Despertar + Reconocimiento】: después de activar, puede ser libre de despertar, unos comandos se emiten directamente y se reconocen.

【Locutor】: le permite seleccionar el locutor.

Configuración de general

Toque el botón 【General】 en la pantalla de configuración de sistema para acceder a la pantalla de configuración general.

20ECA3381DC9

› 【Información de versión del sistema】: Tocar para expandir o esconder la lista de información de versión del sistema.

› 【Restablecer a fábrica】: tocar el cuadro emergente de aviso y eliminar todos los ajustes de personalización de esta unidad después de la confirmación.

› 【Actualización del sistema】: tocar para expandir o esconder, y le permite actualizar a través de un dispositivo de almacenamiento USB después de expandir. Conectar el dispositivo USB que cuenta con los archivos de actualización a la interfaz USB2 a bordo (con icono ⭠) para las actualizaciones.

Nota

› Antes y durante el proceso de actualización, ponga atención a las precauciones que se muestran en la interfaz, léalas detenidamente y sígalas.

› Váyase a servio Great Wall para las actualizaciones

› 【Conexión de iPhone】: tocar para ajustar el modo de conexión de iPhone

Configuración de vehículo

Toque el botón en la barra de menú para acceder a la pantalla de configuración de vehículo.

Nota

Según la configuración del vehículo, el contenido de visualización de cada pantalla de configuración y sus subpantallas pueden ser diferentes. Por favor dé prevalencia al vehículo físico.

Conducción inteligente

En la interfaz de configuración del vehículo, toque el botón 【ADAS】 para cambiar a la interfaz de conducción inteligente. Se pueden configurar las funciones relacionadas con la conducción inteligente, y los ítems de configuración específicos estarán sujetos al vehículo real.

B417371BDCF5

【Automatic Emergency Braking system】: puede activar o desactivar la asistencia de seguridad contra colisiones y la asistencia de seguridad para peatones; puede configurar la sensibilidad de advertencia de colisión.

【Lane Support System】: puede activar o desactivar la advertencia de desviación de carril, asistencia de mantenimiento de carril, centrado en carril y mantenimiento de carril de emergencia; puede configurar la sensibilidad del sistema de apoyo de carril.

【Rear Side Assist System】: puede activar o desactivar la asistencia de combinación de líneas y la advertencia del costado de vehículo durante la marcha atrás.

【Traffic Sign Information】: puede activar o desactivar el reconocimiento de señales de tráfico, función de advertencia de velocidad excesiva, límite de velocidad de crucero; puede configurar la sensibilidad de advertencia de velocidad excesiva.

Configuración de circulación

Toque el botón 【DriveSet】 en la pantalla de configuración de vehículo para acceder a la pantalla de configuración de circulación.

4C74939CB915

- 【Dynamic stability assistant】: se puede activar o desactivar.
- 【DriveModeMemory】: se puede activar o desactivar.

Configuración de comodidad

Toque el botón 【Comfort】 en la pantalla de configuración de vehículo para acceder a la pantalla de configuración de comodidad.

9B298B536946

- 【Driver seat heating】: mediante el cual puede configurar el nivel de calefacción del asiento de conductor.
- 【Passenger seat heating】: mediante el cual puede configurar el nivel de calefacción del asiento de ocupante delantero.
- 【Rear view mirror fold】: mediante el cual puede configurar el modo de plegado de los espejos retrovisores exteriores. Al bloquear el vehículo con la configuración 【Auto】, los espejos retrovisores pueden plegarse automáticamente.
- 【Wireless Charge】: se puede activar o desactivar.

Configuración de luces

Toque el botón 【LampSet】 en la pantalla de configuración de vehículo para acceder a la pantalla de configuración de luces.

4BC506935828

- 【Energy saving delay time settings】: Después de que la chapa de contacto se cambia al modo de LOCK , la potencia de todas las luces se corta automáticamente de acuerdo con el tiempo establecido. Toque para seleccionar el tiempo de retraso de la función de ahorro de energía.
- 【Top lamp delay time settings】: toque para seleccionar el tiempo de apagado de retraso de luz de techo.
- 【Leaving lights timing】: toque para seleccionar el tiempo de apagado de retraso de las luces que iluminan el camino de volver a casa.

Configuración del estacionamiento

En la interfaz de configuración del vehículo, toque el botón【ParkSet】para cambiar a la interfaz de configuración de estacionamiento.

2B45C2134B99

- 【Radar settings】: se puede activar o desactivar 【Front radar automatic open】 o 【Flanking protection】 tras tocar y expandir la interfaz.
- 【AVM settings】: se pueden realizar las siguientes configuraciones tras tocar y

expandir la interfaz:

【Lane calibrating】: toque el botón【Calibration】 para calibrar de nuevo el sistema de visión panorámica.

【Restore to the default carlibration】: toque el botón 【Recover】 para restaurar el sistema de visión panorámica a la calibración de fábrica.

4 Seguridad

Cinturón de seguridad 264
Bolsas de aire.....272
Sistemas de retención infantil 281
Sistema antirrobo del vehículo 290
Sistema de corte de combustible por colisión 292

Equipamiento del vehículo

Favor tenga en cuenta que este manual incluye todos los equipamientos estándar, equipamientos por país y equipamientos especiales de esta serie de modelos. Por tanto, es posible que algunos de los equipamientos o funciones descritos en este manual no estén instalados en su vehículo, o bien solo estén disponibles en ciertos mercados. Para obtener información precisa sobre el equipamiento, favor lea la documentación de venta correspondiente o bien consulte con el concesionario donde ha adquirido el vehículo.

Consejos de seguridad

- La correa del hombro del cinturón de seguridad no se debe colgar en la zona del cuello o pasar por debajo de la axila.
- La correa de la cintura del cinturón de seguridad debe procurar ajustarse a la parte baja de los huesos de la cadera.
- Un cinturón solo se sirve para una persona, no está permitido que varias personas (incluyendo niños) usen el mismo cinturón de seguridad al mismo tiempo.

  Al tener lugar un accidente de choque, si se usan el mismo cinturón de seguridad al mismo tiempo por más de 2 personas, no sólo el cinturón de seguridad no puede dispersar el impacto, sino que existe el peligro de que dos personas choquen entre sí.
- Los cinturones de seguridad no deben quedar torcidos o flojos.
- No se debe usar el cinturón alrededor de objetos con bordes afilados, o en caso de un accidente se podría dañar.
- No se deben usar cinturones de seguridad que ya hayan sufrido un fuerte impacto debido a un accidente o que estén dañados.
- No está permitido desmontar, retirar o modificar los cinturones de seguridad.
- No se deben usar cinturones de seguridad con cuerpos extraños dentro del cierre.
- Para el uso del cinturón de seguridad, le recomendamos que manténgalo limpio, evitando que las sustancias oleosas y acuosas, tales como el suelo, el aceite, el agua y los restos de alimentos, no estén adheridas al cinturón de seguridad, para garantizar su tracción y retracción fluida.
- No se debe utilizar benceno, gasolina, y otros compuestos orgánicos para limpiar los cinturones de seguridad, tampoco pueden ser blanqueados o teñidos.
- Se prohíbe que los niños jueguen con los cinturones de seguridad.

  Si un niño está jugando y el cinturón por descuido envuelve su cuello, es posible que no se pueda seguir moviendo el cinturón de seguridad y causar graves lesiones personales e incluso la muerte.

En tal situación, si no puede liberar la lengüeta del cinturón de seguridad, puede usar unas tijeras para cortar el cinturón de seguridad.

› Los cinturones de seguridad del interior del vehículo están diseñados conforme al cuerpo de los adultos, los niños deberán emplear un sistema de sujeción para niños adecuado.

En el caso de que utilice normalmente un cinturón de seguridad, si el cinturón toca el cuello o la mandíbula del niño y no se pueda ajustar a su cadera, entonces use una silla infantil adecuada.

Los niños deberán usar el cinturón de seguridad cuando hayan crecido lo suficiente para poder usarlo.

› Precauciones para ocupantes embarazadas.

Le recomendamos que utilice el cinturón de seguridad. También puede preguntarle a su médico, para obtener una recomendación válida. El método para que una mujer embarazada use el cinturón de seguridad es básicamente el mismo modo de uso normal del cinturón de seguridad, pero teniendo en cuenta lo siguiente:

1) Ponga la correa de la cintura del cinturón de seguridad lo más baja posible, para que quede por debajo del abdomen.

2) La correa del hombro del cinturón de seguridad ha de pasar por el hombro, pero evitando apretar el abdomen, debiendo ser colocada sobre el pecho.

Si el cinturón de seguridad es usado incorrectamente, en un frenada de emergencia o cuando ocurra una colisión, el cinturón de seguridad puede oprimir su vientre. Esto puede provocar graves lesiones e incluso la muerte para la madre o el bebé.

› Para cualquier ocupante que sufra alguna enfermedad o discapacidad, recomendamos el uso del cinturón de seguridad. También puede preguntarle a su médico, para obtener una recomendación válida.

› Cuando no use el cinturón de seguridad, el cinturón del asiento debe sido restaurado de forma completo sin la existencia de distorsión, desbloqueo de cinturón; no permita que el cinturón de seguridad contacta con ningún objeto afilado. Cuerpo del cierre de cinturón no se puede ser atascado por materia extraña, de lo contrario, afectará la conexión correcta entre la hebilla y el cierre del cinturón de seguridad.

Usar el cinturón de seguridad correctamente

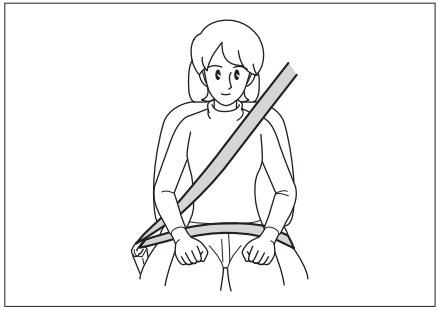

C7EAA3EBCA0B

- Ajuste el respaldo del asiento de manera que esté recto desde la cintura, y ajustado a la espalda.
- El cinturón de seguridad debe colocarse horizontalmente.
- La parte del hombro del cinturón de seguridad debe estar cerca del centro del hombro, y no debe pegarse al cuello o apartarse del hombro).
- La parte de la cintura del cinturón de seguridad debe estar lo más bajo posible sobre su cadera.

⚠ Advertencia

- Al viajar en el vehículo, todos los ocupantes deben ponerse correctamente el cinturón de seguridad. De lo contrario, en caso de frenada de emergencia o de colisión, estos pueden sufrir lesiones graves o incluso la muerte por no tener el cuerpo sujeto al asiento.
- Todos los ocupantes del automóvil deben usar el cinturón de seguridad en todo momento, incluso durante los viajes cortos. De lo contrario, si ocurre un accidente, se aumentará el riesgo de lesiones o muertes.

Cinturones de seguridad tipo pretensado

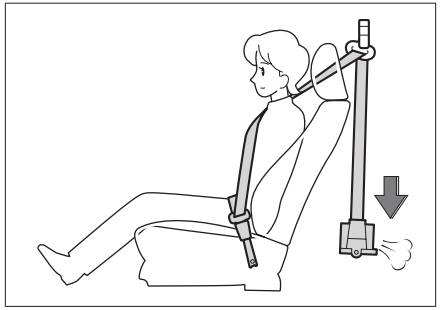

AACC14338FBE

Cuando se produce una colisión, el pretensor puede apretar instantáneamente el cinturón de seguridad, para que los ocupantes estén óptimamente protegidos.

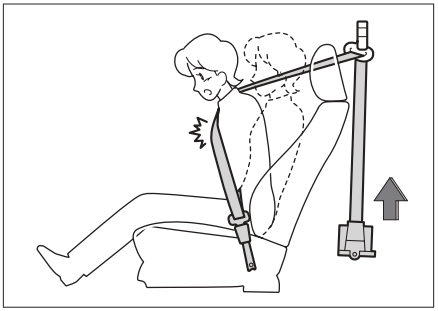

74D2493FB6E2

Los limitadores de fuerza hacen que la presión ejercida por los cinturones de seguridad se mantengan dentro de los valores especificados, reduciendo la carga de presión ejercida sobre el pecho.

Condiciones de funcionamiento

Los cinturones de seguridad con pretensor actúan cuando ocurre una colisión frontal violenta.

No se activan si ocurre una colisión leve tales como las siguientes:

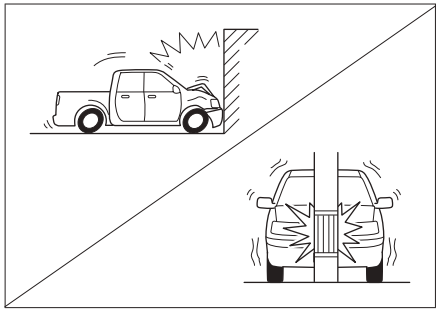

0DE4CA95A43B

- Cuando se choca de frente contra muros de concreto o similares a menos de 25 km/h.
- Choques frontales contra pequeños objetos fijos tales como postes telefónicos o árboles, a una velocidad inferior a 35 km/h.

Los cinturones de seguridad con pretensor puede que no sean del todo efectivos cuando ocurre una colisión frontal violenta como las siguientes.

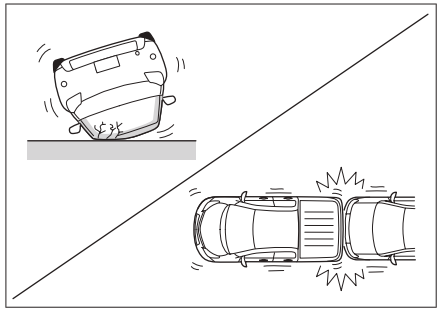

B0A016498162

- Cuando el vehículo vuelca 90° o 180°.
- Cuando la colisión se recibe desde los costados o la parte trasera.

⚠ Advertencia

- Cuando haga uso del cinturón de seguridad con pretensor, abróchelo bien y ajuste el asiento a la posición de conducción óptima. De lo contrario, no desempeñará completamente su función, lo cual puede causar lesiones graves o incluso la muerte.
- Si desea montar, desmontar o desabrochar los cinturones de seguridad con

pretensor, asegúrese de contactar con servio Great Wall. Los cinturones de seguridad con pretensor no funcionarán con normalidad si no se usan correctamente, lo cual puede causar lesiones graves o incluso la muerte en caso de accidente.

- Los cinturones de seguridad con pretensor no se pueden reutilizar.

  Después de usar el pretensor en la primera colisión, en caso de segunda colisión o más, no se puede sacar ni retraer. Se debe comunicarse con servio Great Wallpara un reemplazo.

- Cuando se activan los pretensores de los cinturones de seguridad, se emite un sonido de detonación y se emana humo blanco, pero esto es dañino al cuerpo y no puede causar ningún incendio.
- Cuando hay que deshacerse de los cinturones de seguridad con pretensor, asegúrese de contactar con servio Great Wall. Cuando los pretensores de los cinturones de seguridad se accionan de forma inesperada, pueden causar fácilmente lesiones personales.

Método de uso de los cinturones de seguridad

Método de uso de los cinturones de seguridad de tres puntos

1. Sujete la lengüeta, tire del cinturón de seguridad fuera del retractor, asegúrese de no torcer el cinturón de seguridad.

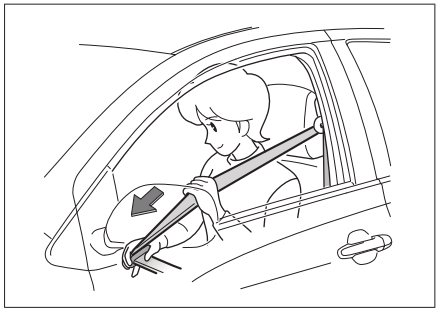

86071A3DDA01

Si no puede tirar del cinturón de seguridad desde el retractor, debe tirar con fuerza del cinturón de seguridad y soltarlo, esto hace que se accione el retractor del cinturón de seguridad, de modo que el retractor funcione adecuadamente y pueda tirar de él.

2. Inserte la lengüeta en el cierre hasta que escuche un sonido de clic.

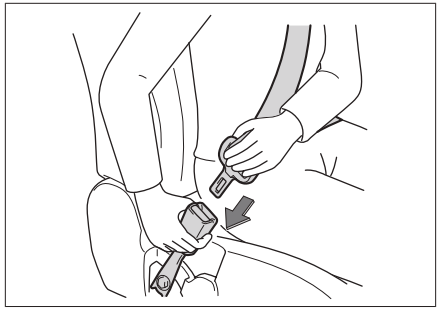

873EB3DE7417

3. Tire hacia arriba de la parte del hombro del cinturón, para que la correa de la cintura se ajuste mejor al cuerpo.

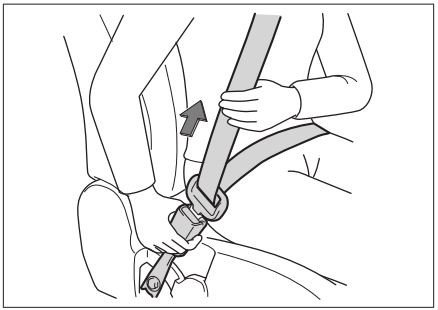

E145492A5798

Esto hace que los huesos más resistentes de la pelvis soporten la fuerza del impacto, reduciendo la probabilidad de lesiones internas.

4. Ajuste la correa del hombro del cinturón de seguridad, haciendo que cruce sobre el pecho y sobrepase la parte central del hombro.

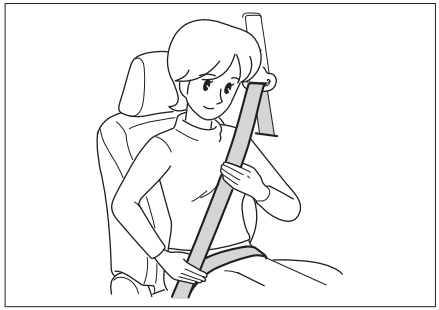

F657A01A9F2E

De esta forma la fuerza de impacto se puede dispersar en los huesos más resistentes de la parte superior del cuerpo.

5. Retraiga el cinturón de seguridad presionando el botón de desbloqueo en el cierre.

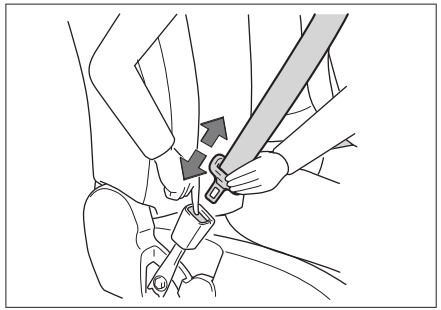

EA1241F8CC07

Después de soltar el cierre, sostenga la lengüeta hasta que el cinturón esté completamente retraído, tenga cuidado de no golpear a nadie o cualquier objeto cercano.

Uso de cinturón de seguridad de tres puntos en medio de la fila trasera

Utilice el mismo método de uso de los cinturones de seguridad de asientos delanteros para los cinturones de seguridad de

asientos traseros en los dos lados. A continuación se describe el método de uso del cinturón de seguridad de tres puntos para el asiento central trasero.

1. Sujete el pestillo, tire del cinturón de seguridad desde el superior de respaldo del asiento trasero, asegúrese de no torcer el cinturón de seguridad.
2. Inserte el pestillo en la cerradura a prueba de fallos hasta que escuche un "clic", compruebe que el cinturón está firmemente insertado.
3. A lo largo del cinturón de seguridad mueva otro pestillo deslizante, la cual deberá ser insertado en la cerradura de otro lado hasta que escuche un "clic", asegúrese de que el cinturón de seguridad no está torcido.
4. Al enrollar el cinturón de seguridad de tres puntos en el medio del asiento trasero, siga el orden inverso de uso.

Uso de cinturón de seguridad de dos puntos

1. Tire del cinturón de seguridad hasta que se extienda algo más de la longitud requerida, asegúrese de que no se tuerza.

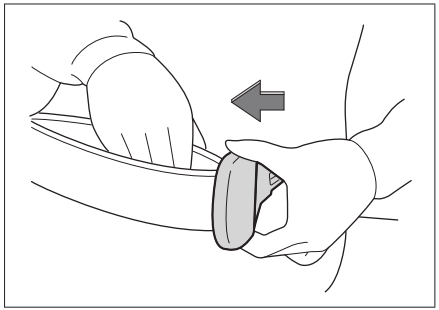

241F50547363

2. Inserte la lengüeta en el cierre hasta que escuche un sonido de clic.

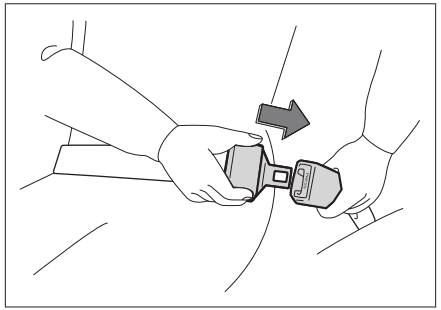

907F82F367C3

3. Ajuste el cinturón de seguridad para que se pegue mejor al cuerpo.

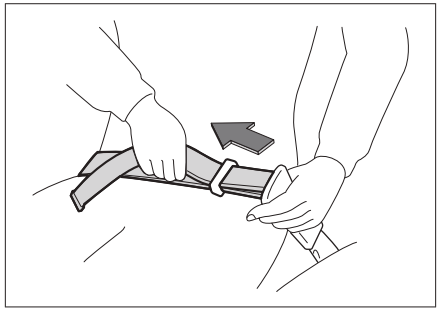

963090C1F20B

4. Presione el botón que hay en el cierre para liberar el cinturón de seguridad.

Equipamiento del vehículo

Favor tenga en cuenta que este manual incluye todos los equipamientos estándar, equipamientos por país y equipamientos especiales de esta serie de modelos. Por tanto, es posible que algunos de los equipamientos o funciones descritos en este manual no estén instalados en su vehículo, o bien solo estén disponibles en ciertos mercados. Para obtener información precisa sobre el equipamiento, favor lea la documentación de venta correspondiente o bien consulte con el concesionario donde ha adquirido el vehículo.

Consejos de seguridad

- Se prohíbe el uso repetido de la bolsa de aire.

  Una vez que funcione, la bolsa de aire no funciona en la segunda colisión. Por favor, póngase en contacto con servio Great Wall
- Las bolsas de aire protegen la seguridad de los ocupantes y se apoyan en el uso de cinturones de seguridad. Con el fin de que las bolsas de aire desempeñen su papel de asistencia en la seguridad de los pasajeros, también debe llevar puesto el cinturón de seguridad y mantenerlo en la posición correcta.
- El uso adecuado de las bolsas de aire puede darle plena asistencia en materia de seguridad. Si se utilizan incorrectamente, no sólo dejan de desempeñar su papel en la seguridad, también pueden producir daño a los pasajeros.
- Cuando se despliega la bolsa de aire, habrá sonido y humo, pero no provocará un incendio. Si sufre de enfermedades tracto-respiratorias como asma, inhalar este humo en ocasiones le podrá dificultar la respiración. En este punto, salga de inmediato del vehículo para estar seguro. Si no puede escapar al exterior, abra la ventana o la puerta y respire aire fresco.
- Si los residuos tras desplegarse la bolsa de aire (tales como gas) se pegan a la piel y entran a los ojos, lávese con agua clara lo más pronto posible. De lo contrario las personas con piel sensible ocasionalmente pueden tener reacciones alérgicas.
- Después de que la bolsa de aire se despliegue, por favor no entre en contacto con los componentes de la misma. Algunas partes que la componen se ponen muy calientes y pueden causar quemaduras y otras heridas mayores.
- No deben usarse las bolsas de aire para otros propósitos.
- Cuando necesite instalar dispositivos inalámbricos, por favor póngase en contacto con servio Great Wall. Las ondas de radio de dichos dispositivos inalámbricos pueden afectar seriamente a la ECU de las bolsas de aire.
- No se debe golpear o presionar con

fuerza el lugar donde están colocadas las bolsas de aire ni sus alrededores.

Evite que las bolsas de aire no funcionen con normalidad en caso de accidente o que se desplieguen de forma fortuita cuando no ocurre un accidente, ya que puede causar lesiones graves a los ocupantes o incluso la muerte.

Bolsas de aire frontales

Descripción

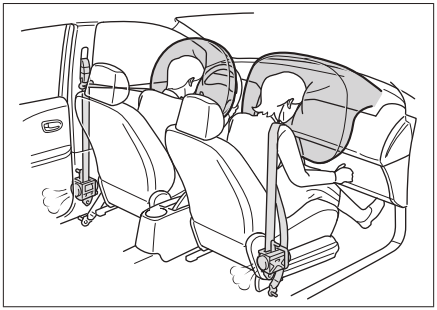

5450BADF1CB6

Las bolsas de aire frontales están ubicadas en el interior del volante y en el interior del tablero delante del asiento del copiloto, y sobre el volante y el tablero hay marcas de bolsa de aire. Cuando el vehículo recibe una colisión frontal violenta, los cinturones de seguridad se aprietan, además las bolsas de aire de los lados del conductor y del pasajero se inflan para distribuir y atenuar la fuerza de impacto que pudiera recibir la cabeza y el pecho de los ocupantes.

Principio de funcionamiento

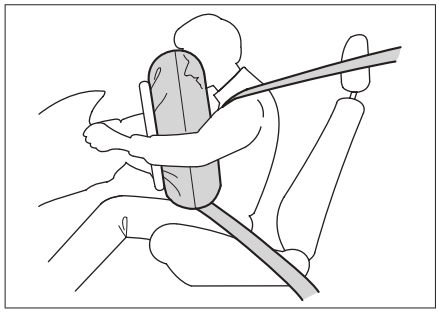

D7C86F6BE6AE

Cuando ocurre una colisión frontal entre moderada y severa, el sensor de velocidad detecta la desaceleración súbita y el dispositivo de control hace que inmediatamente las bolsas de aire de los lados del acompañante y del conductor se desplieguen.

Precauciones

Si los bajos del vehículo reciben una colisión violenta como las siguientes, las bolsas de aire pueden llegar a desplegarse.

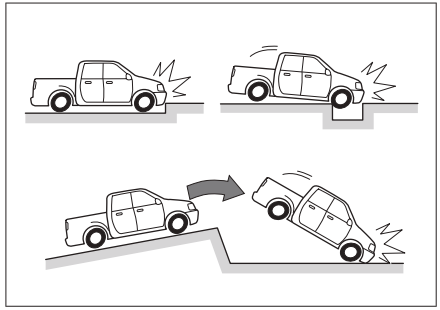

9B6A1369C99F

› Cuando el vehículo choca con el bordillo.

- Cuando el vehículo cae en o atraviesa baches y cunetas profundas.
- Cuando el vehículo golpea o cae contra la calzada tras pasar de una plataforma.

Cuando se producen las siguientes situaciones, las bolsas de aire puede llegar a desplegarse, pero no serán efectivas.

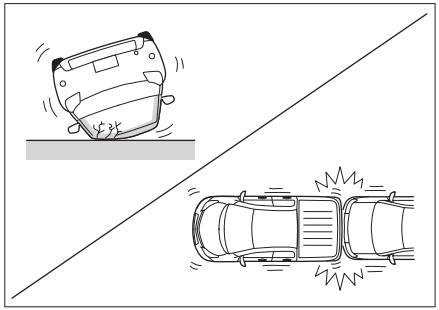

43B53A184DC0

- Cuando el vehículo vuelca 90° o 180°.
- Cuando la colisión se recibe desde los costados o la parte trasera.

Si el vehículo recibe una colisión violenta como las siguientes, las bolsas de aire pueden no llegar a desplegarse.

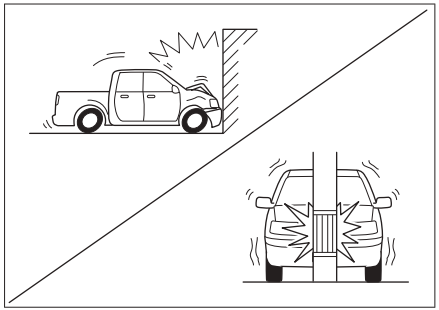

0FCE4A5A753A

- A una velocidad debajo de 25 km / h sucede la colisión frontal a las paredes de hormigón de cemento y etc.
- A una velocidad debajo de 35 km / h sucede la colisión frontal a los objetos pequeños fijados como el poste telegráfico o los árboles.

Por chocar con otros objetos que puedan moverse o deformarse, ya que esto reducirá la fuerza del impacto. En tales situaciones las bolsas de aire podrían no inflarse.

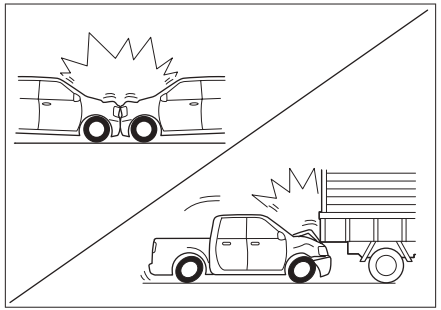

802334E0282D

- Las bolsas de aire puede que no se desplieguen si el vehículo detenido recibe un choque frontal producido por otro vehículo de peso similar.
- Puede que las bolsas de aire no se desplieguen si el vehículo choca con la parte trasera de un camión introduciéndose bajo la caja del camión, y la fuerza de impacto es bastante débil.

Puede que en ocasiones las bolsas de aire no lleguen a inflarse debido a razones tales como el ángulo de colisión o la dirección del choque, incluso si el vehículo iba a una velocidad bastante alta.

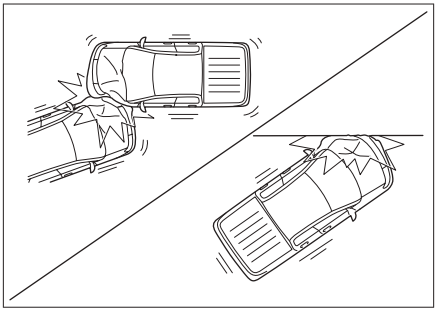

0A9E798C0F43

- No se debe acercar excesivamente el cuerpo al volante o al tablero de instrumentos.

  Cuando conduzca con normalidad, el conductor debe vigilar el mantener una postura correcta para conducir, lo más lejos posible del volante.

  Los asientos delanteros deben estar lo más alejados posibles del tablero.

  Todos los ocupantes del vehículo deben usar correctamente el cinturón de seguridad para estar sujetos de forma segura.
- Durante la conducción, no se debe sentar al borde del asiento o apoyarse en el tablero.

  Como las bolsas de aire frontales se despliegan muy rápidamente y por tanto tienen una fuerza de impacto considerable, si el ocupante está demasiado cerca de la bolsa de aire cuando esta se despliega puede sufrir graves lesiones o incluso la muerte.
- Está prohibido que los niños se coloquen frente a una bolsa de aire.

  Una bolsa de aire frontal tras desplegarse puede causar graves lesiones al niño o incluso la muerte. Todos los niños deben ir sentados en los asientos traseros y con el sistema de retención apropiado.
- Por favor siga las siguientes precauciones o los artículos descritos podrían causar graves lesiones a los ocupantes al desplegarse las bolsas de aire.

  No se deben colocar objetos o apoyar otros objetos como sombrillas sobre el tablero.

  No se deben dejar sobresaliendo los objetos colocados en los compartimientos de almacenamiento.

  No se deben colocar adornos que cuelguen del parabrisas o del espejo retrovisor interior.

  No se debe montar ningún adorno en la zona del claxon del volante.

  No se debe poner equipaje, animales domésticos u otros artículos entre la bolsa de aire y el conductor o el pasajero.
- No debe usarse agua o detergente para limpiar el interior del vehículo.

  El generador de gas es el dispositivo detonador de la bolsa de aire, si se empapa puede afectar al funcionamiento normal de la bolsa de aire, provocando con facilidad lesiones graves o incluso la muerte.
- No se debe aplicar sobre la tapa de la

bolsa de aire cera selladora, pasta adhesiva o algo por el estilo.

De lo contrario se impedirá el despliegue normal de la bolsa de aire.

› No se debe dañar la tapa de la bolsa de aire.

De lo contrario podría no funcionar con normalidad. Por lo tanto, la cubierta de la bolsa de aire no debe ser abierta sin permiso o dañada.

› No se debe desmontar, modificar o instalar dispositivos tales como las bolsas de aire, el tablero de instrumentos, el volante, etc.

Si no se realiza correctamente la operación, la bolsa de aire no funcionará correctamente o no se desplegará de modo fortuito, lo que podría causar graves lesiones o incluso la muerte.

› No se debe modificar la suspensión.

Si la altura del vehículo o la rigidez de la suspensión cambian las bolsas de aire podrían desplegarse de modo fortuito, pudiendo causar lesiones graves o incluso la muerte.

› Consulte con servio Great Wallantes de instalar en la parte delantera del vehículo un protector del cárter o deflector.

Si modifica la parte delantera y cambia el impacto transmitido al sensor de las bolsas de aire, podría provocar que las bolsas de aire se desplieguen de forma fortuita, pudiendo causar lesiones graves o incluso la muerte.

› Por favor siempre consulte a servio Great Wallantes de reparar la parte delantera del vehículo o la cabina.

Si no se reparan correctamente, podría cambiar el impacto transmitido al sensor de las bolsas de aire, provocando que las bolsas de aire no funcionen con normalidad, pudiendo causar lesiones graves o incluso la muerte.

Bolsas de aire laterales

Descripción

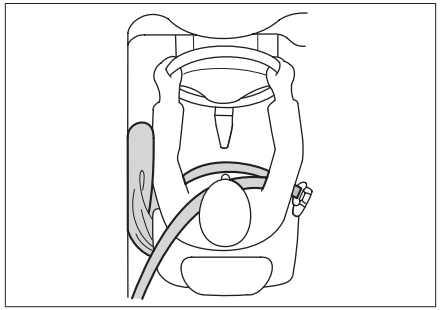

9AF12C7B9CEE

Las bolsas de aire laterales están situadas en el relleno de los lados externos de los respaldos de los asientos; los respaldos de los asientos están marcados con las marcas de bolsa de aire. Las bolsas de aire laterales son un complemento al cinturón de seguridad; cuando ocurre una colisión lateral, las bolsas de aire laterales pueden reducir los daños producidos a los ocupantes, y prevenir una nueva colisión.

Principio de funcionamiento

Cuando ocurre una colisión lateral, el sensor es capaz de detectar que hay un cambio súbito de aceleración lateral en el vehículo y envía una señal al dispositivo de control, si se satisfacen las condiciones de activación de la bolsa de aire lateral entonces esta se desplegará inmediatamente.

En el caso de impacto lateral, se desplegará solo la bolsa de aire del lado del impacto. Si en el lado del copiloto ocurre un impacto, incluso sin que haya ocupante en el asiento, la bolsa de aire lateral del lado del conductor aún se desplegará.

Precauciones

› A veces las bolsas de aire laterales no se desplegarán cuando el vehículo sufre una pequeña colisión tal como alguna de las siguientes.

Cuando ocurre una colisión frontal.

Cuando el dispositivo de control electrónico recibe una señal débil producida por una leve colisión lateral.

Cuando ocurre una colisión trasera.

Al sufrir un vuelco lateral.

› Está prohibido emplear cualquier objeto para tapar las bolsas de aire laterales. De lo contrario se obstruiría el funcionamiento normal de las bolsas de aire laterales.

› Está prohibido montar ningún objeto en los alrededores de la zona de expansión de las bolsas de aire laterales. De no ser así, cuando la bolsa de aire se despliegue, existe el peligro de que dichos objetos salgan expulsados.

› Está prohibido desmontar, reparar o modificar los asientos equipados con bolsas de aire laterales así como los elementos alrededor de la zona de expansión de las bolsas de aire laterales.

Etiqueta de advertencia

DE38519A5298

Estas etiquetas están ubicadas en el pilar central, para avisarle que el vehículo está equipado con bolsas de aire laterales. Favor, preste atención a las precauciones relacionadas.

Bolsas de aire laterales del extremo lejano

Introducción general

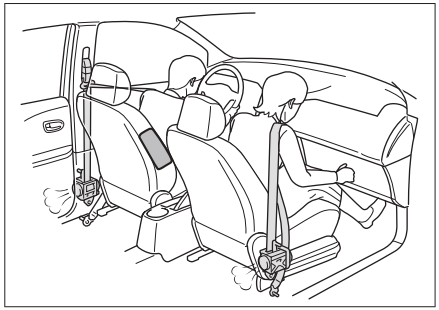

BD68FAB44D96

Las bolsas de aire laterales del extremo lejano están situadas en el relleno del lado externo del respaldo del asiento del conductor (lado alejado de la puerta); los respaldos de los asientos están marcados con las marcas de bolsa de aire. Cuando se produce colisión en la parte lateral del vehículo, el estallido de la bolsa de aire de seguridad lateral del extremo lejano puede reducir la lesión causada por la colisión mutua entre el conductor y el copiloto o la lesión causada por la colisión del conductor a la puerta y la columna vertical del lado del copiloto, con el fin de proteger la cabeza, el pecho y otras posiciones importantes de los ocupantes.

Principio de funcionamiento

Cuando ocurre una colisión lateral, el sensor es capaz de detectar que hay un cambio súbito de aceleración lateral en el vehículo y envía una señal al dispositivo de control, si se satisfacen las condiciones de activación de la bolsa de aire lateral del extremo lejano entonces esta se desplegará inmediatamente.

Precaución

- A veces las bolsas de aire laterales del extremo lejano no se desplegarán cuando el vehículo sufre una pequeña colisión tal como alguna de las siguientes.

  Cuando ocurre una colisión frontal.

  Cuando el dispositivo de control electrónico recibe una señal débil producida por una leve colisión lateral.

  Cuando ocurre una colisión trasera.

  Al sufrir un vuelco lateral.
- Está prohibido emplear cualquier objeto para tapar las bolsas de aire laterales del extremo lejano. De lo contrario se obstruiría el funcionamiento normal de las bolsas de aire laterales del extremo lejano.
- Está prohibido montar ningún objeto en

los alrededores de la zona de expansión de las bolsas de aire laterales del extremo lejano. De no ser así, cuando la bolsa de aire lateral del extremo lejano se despliegue, existe el peligro de que dichos objetos salgan expulsados.

› Está prohibido desmontar, reparar o modificar los asientos equipados con bolsas de aire laterales del extremo lejano así como los elementos alrededor de la zona de expansión de las bolsas de aire laterales del extremo lejano.

Airbag de cortina

Descripción

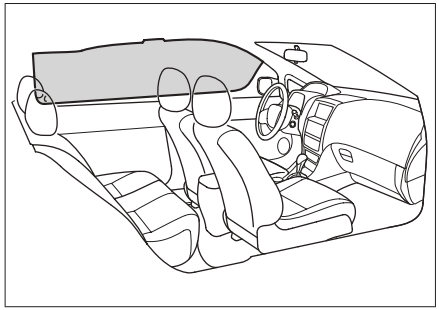

922C70A2492D

La bolsa de aire de cortina está ubicada debajo del borde del techo, en los pilares hay marcas de airbag. La bolsa de aire de cortina es un complemento al cinturón de seguridad; cuando ocurre una colisión lateral, la bolsa de aire de cortina puede reducir los daños a las cabezas de los ocupantes y prevenir una nueva colisión.

Principio de funcionamiento

Cuando ocurre una colisión lateral, el sensor es capaz de detectar que hay un cambio súbito de aceleración lateral en el vehículo y envía una señal al dispositivo de control, si cumplen con las condiciones de activación de la bolsa de aire de cortina, la bolsa de aire se desplegará inmediatamente.

Precauciones

› A veces la bolsa de aire de cortina no se desplegará cuando el vehículo sufre una pequeña colisión.

Cuando ocurre una colisión frontal.

Cuando el dispositivo de control electrónico recibe una señal débil producida por una leve colisión lateral.

Cuando ocurre una colisión trasera.

Al sufrir un vuelco lateral.

› Está prohibido acercarse a las puertas,

los pilares y los bordes laterales del techo, o arrodillarse en el asiento del copiloto. De lo contrario, cuando se despliega la bolsa de aire de cortina, la cabeza sufrirá un fuerte impacto, que causará fácilmente lesiones graves, incluso la muerte. Especialmente cuando los niños viajen en coche, por favor asegúrese de prestar atención.

- Está prohibido montar ningún objeto en los alrededores de la zona de expansión de la bolsa de aire de cortina. De lo contrario, cuando la bolsa de aire se despliega, existe el peligro de que dichos objetos salgan expulsados.
- Está prohibido colgar objetos pesados o punzantes en el gancho para ropa.

  Al colgar la ropa, está prohibido utilizar la percha. Cuelgue la ropa directamente en el gancho para ropa por favor. De lo contrario, cuando la bolsa de aire se despliega, existe el peligro de que el gancho para ropa salga expulsado.
- Está prohibido desmontar, reparar o modificar por sí mismo los elementos alrededor de la zona de expansión de la bolsa de aire de cortina.

  Está prohibido modificar por sí mismo el techo, las manillas de techo, los soportes de las manillas de techo y las luces de techo laterales.

Equipamiento del vehículo

Favor tenga en cuenta que este manual incluye todos los equipamientos estándar, equipamientos por país y equipamientos especiales de esta serie de modelos. Por tanto, es posible que algunos de los equipamientos o funciones descritos en este manual no estén instalados en su vehículo, o bien solo estén disponibles en ciertos mercados. Para obtener información precisa sobre el equipamiento, favor lea la documentación de venta correspondiente o bien consulte con el concesionario donde ha adquirido el vehículo.

Tipos de sillas infantiles

Sillas infantiles de grupo 0/0+

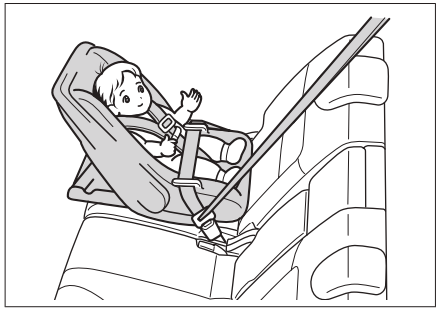

DB8DAFA4BD56

Sillas infantiles de grupo I

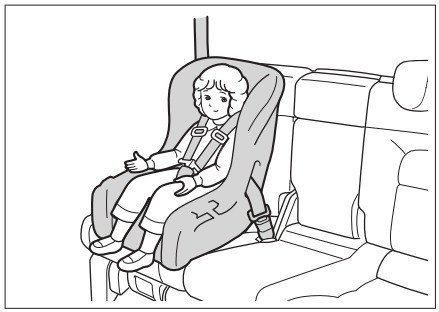

10D27CB74034

Sillas infantiles de grupo II/III

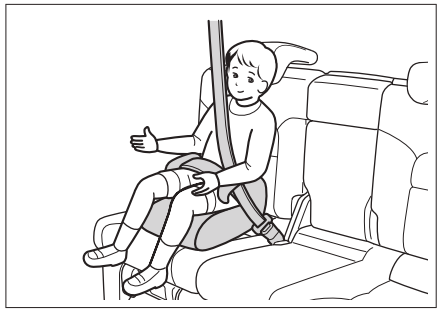

5B7C7E757921

Puntos de fijación de la silla infantil

Puntos de fijación para la parte inferior de la silla infantil

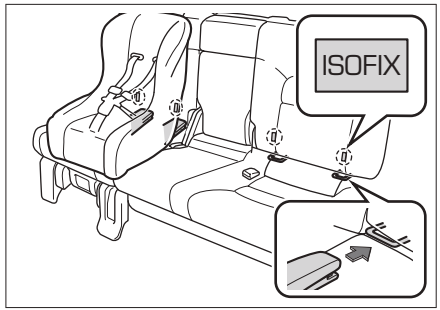

859878116405

En las juntas entre el respaldo y el cojín de los asientos traseros hay 4 puntos de fijación para la parte inferior de la silla infantil.

Puntos de anclaje para la banda de fijación de la silla infantil

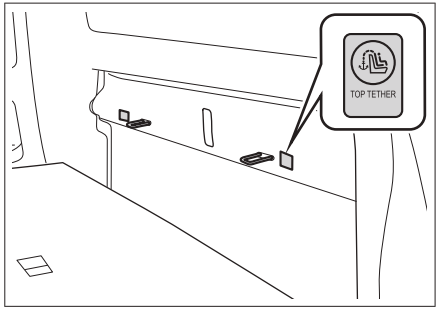

DFFEB75D4A83

En el lado posterior del respaldo de los asientos traseros hay 2 puntos de anclaje para la banda de fijación de la silla infantil.

El cordón de tracción superior de la silla infantil se puede sujetar al punto de fijación del cordón de tracción superior, circunvalando el respaldo del asiento trasero.

⚠ Atención

- El punto de fijación del cordón de tracción superior de la silla infantil está en el panel trasero de la parte trasera del respaldo del asiento trasero, por lo tanto, es necesario plegar el respaldo del asiento trasero para instalar la silla infantil.
- Debido a las diferentes configuraciones del vehículo, algunos modelos no están equipados con la marca del "TOP TETHER". Consulte el vehículo real para más detalles.

⚠ Advertencia

Los puntos de fijación para silla infantil han sido diseñados para soportar todas las cargas ejercidas por una silla infantil correctamente montada. No podrán ser usados en ninguna circunstancia para cinturones de seguridad de adultos, cintas tirantes o para mantener atado cualquier otro artículo o equipo al vehículo.

Información de aplicabilidad de las sillas infantiles

Sólo las sillas infantiles que hayan pasado la norma ECE N.º 44 están permitidas en este vehículo.

De acuerdo con la norma ECE N.º 44, las sillas infantiles se dividen en los 5 grupos siguientes.

- Grupo 0: para un máximo de 10 kg (0 - 9 meses).
- Grupo 0+: para un máximo de 13 kg (0 - 2 años).
- Grupo I: de 9 a 18 kg (9 meses - 4 años).
- Grupo II: de 15 a 25 kg (4 - 7 años).

› Grupo III: de 22 a 36 kg (6 - 12 años).

Información de aplicabilidad de las diferentes posiciones de asiento para la silla infantil

Categoría de peso	Posiciones de asiento		
	Asiento del copiloto	Asientos traseros	
		Lado exterior fila trasera	Centro de la fila trasera
Grupo 0	X	U	X
Grupo 0+	X	U	X
Grupo I	X	U	X
Grupo II	X	U	X
Grupo III	X	U	X

Nota: el significado de las letras en la tabla es el siguiente:

U - aplicable al sistema de retención infantil universal aprobado por el grupo de calidad.

X - la posición del asiento no es aplicable al sistema de retención infantil universal del grupo de calidad.

Información de aplicabilidad de las posiciones ISOFIX del vehículo para las sillas infantiles ISOFIX

Categoría de peso	Modelo de tamaño	Módulo de retención	Posiciones ISOFIX del vehículo
			Lado exterior fila trasera
Cama portátil	F	ISO/L1	X
	G	ISO/L2	X
Grupo 0	E	ISO/R1	IL
Grupo 0+	E	ISO/R1	IL
	D	ISO/R2	IL
	C	ISO/R3	IL
Grupo I	D	ISO/R2	IL
	C	ISO/R3	IL
	B	ISO/F2	IUF
	B1	ISO/F2X	IUF
	A	ISO/F3	IUF

Nota: el significado de las letras en la tabla es el siguiente:

IUF - aplicable al sistema de retención infantil universal ISOFIX aprobado por el grupo de calidad.

IL- aplicable al sistema de retención infantil especial ISOFIX en la lista. Estos sistemas de retención pueden ser tipos especial, limitado o semi general.

X - la posición de ISOFIX no es aplicable

al sistema de retención infantil ISOFIX de este grupo de calidad y/o esta categoría de dimensión.

Etiqueta de advertencia

1B3E8E65C48F

Estas etiquetas están ubicadas sobre la visera del copiloto, para avisarle que el vehículo está equipado con las bolsas de aire frontales. Por favor, preste atención a las precauciones relacionadas.

⚠ Advertencia

No use un sistema de retención infantil montado hacia atrás en un asiento protegido (activado) por una bolsa de aire frontal, ya que esto puede provocar la muerte o lesiones graves al niño.

Método de montaje de la silla infantil

Usar los dispositivos de fijación dedicados para instalar la silla infantil

ISOFIX o LATCH son sistemas de protección estándar diseñados específicamente para sillas infantiles. En los dos asientos de ambos lados exteriores de la fila trasera se puede emplear ISOFIX o LATCH para instalar la silla infantil.

1. Mueva el asiento delantero a la posición más avanzada.
2. Ajuste o quite el reposacabezas del asiento donde se instala la silla infantil.

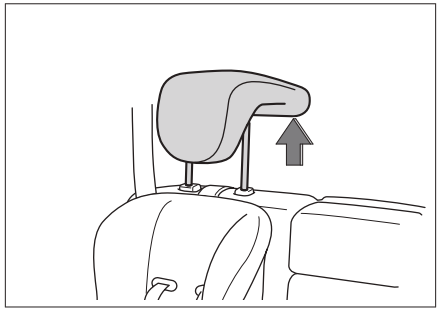

1AA75355FCBA

ℹ Nota

- Cuando se instala la silla para niños montada del tipo hacia atrás, el reposacabezas debe ajustarse al nivel más bajo o quitarse.
- Cuando se instala la silla para niños montada del tipo hacia adelante, si el reposacabezas afecta la unión entre el respaldo de la silla para niños y el asiento trasero, se debe quitar el reposacabezas.

› Se prohíbe quitar el reposacabezas si se utiliza el cojín de asiento; y la parte superior del reposacabezas debe ajustarse hasta el mismo nivel de la cabeza del niño o la posición más cercana.

3. Desbloquee la función de plegar hacia adelante los respaldos de los asientos traseros, tire de la correa de fijación y engánchela al punto de anclaje correspondiente, y asegúrese de que la correa no quede torcida. Al anclar la correa, asegúrese de que ésta atraviese por debajo el reposacabezas.

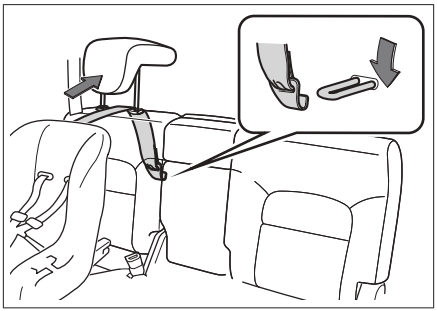

C506DA11B5CE

Nota

› Tenga cuidado de no sujetar el cinturón de seguridad del medio durante el proceso.

› Asegúrese de sujetar el punto de fijación de la correa de tracción superior antes de realizar el siguiente paso de la instalación.

4. Bloquee los respaldos de los asientos traseros, deslice e inserte el mecanismo de bloqueo de la silla infantil en los puntos de fijación inferiores, y asegúrese de que ambos mecanismos de bloqueo ISOFIX queden correctamente fijados.

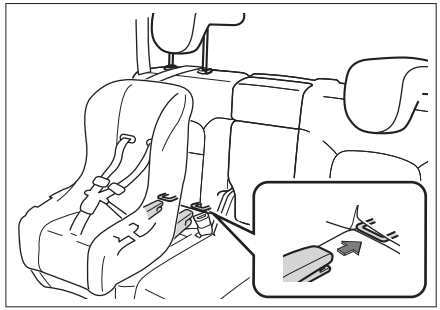

811E529C8B39

Nota

Si el asiento infantil no está instalado con una fijación ISOFIX inferior, bloquee el respaldo del asiento en la posición correcta y termine la instalación usando el cinturón de seguridad según las instrucciones del

fabricante del asiento infantil.

5. Fije la correa de tracción superior, y sacuda ligeramente la silla infantil, para confirmar que esté bien fijada.

Usar el cinturón de seguridad para instalar el asiento infantil

1. Mueva el asiento delantero a la posición más avanzada.
2. Ajuste o quite el reposacabezas del asiento donde se instala la silla infantil.

Nota

- Cuando se instala la silla para niños montada del tipo hacia atrás, el reposacabezas debe ajustarse al nivel más bajo o quitarse.
- Cuando se instala la silla para niños montada del tipo hacia adelante, si el reposacabezas afecta la unión entre el respaldo de la silla para niños y el asiento trasero, se debe quitar el reposacabezas.
- Se prohíbe quitar el reposacabezas si se utiliza el cojín de asiento; y la parte superior del reposacabezas debe ajustarse hasta el mismo nivel de la cabeza del niño o la posición más cercana.

3. Tire de la correa del hombro del cinturón de seguridad de modo que siga el trayecto correcto en el asiento infantil, cuando inserte la lengüeta del cinturón en el cierre asegúrese de que se oiga un sonido de "clic".

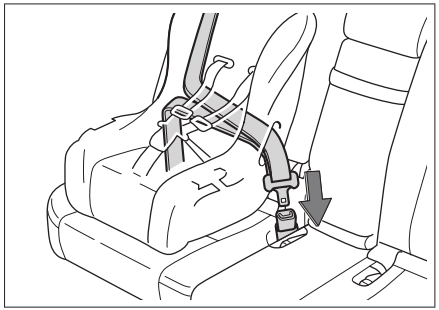

E049C622F6F8

4. Aproveche su peso para presionar hacia abajo la silla colocada en el asiento, retraiga la correa del hombro hasta que quede bien ajustada, y asegúrese de que no quede floja.

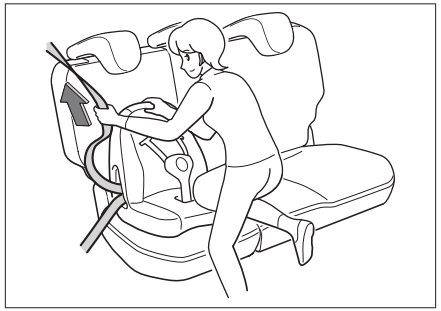

6135BD5193EC

5. Si la silla infantil no se equipa con los dispositivos de fijación del cinturón de seguridad, puede comprar un broche de sujeción para fijar el cinturón de seguridad.

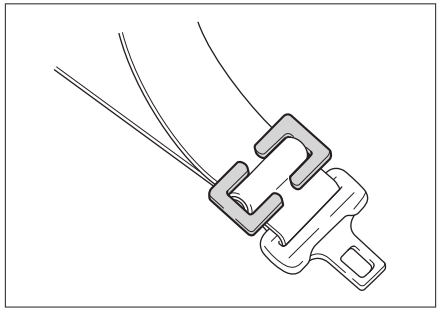

39D6D6369F2B

6. Sacuda ligeramente la silla infantil, para confirmar que esté bien fijada.

Precauciones de montaje de la silla infantil

› Si se puede ajustar el ángulo del respaldo del asiento trasero, ajústelo a una posición adecuada de modo que el cojín del asiento y el respaldo de la silla infantil pega bien con el asiento trasero.

› Si no usa el dispositivo de fijación de la silla infantil para la instalación de la silla infantil, por favor, utilice el cinturón de seguridad para instalarla y siga las instrucciones de instalación adjuntas a la silla infantil durante al realizar la instalación.

› Fije la silla infantil correctamente en el vehículo.

La instalación incorrecta de la silla infantil, será fácil de causar lesión grave o muerte al frenar con emergencia o tener lugar un accidente.

› No coloque el dispositivo de protección de la silla infantil en el vehículo sin fijar.

Si se mantiene en el vehículo, será fácilmente en contacto con los pasajeros u otros objetos durante un frenado de emergencia o una colisión, lo que puede causar lesiones graves o incluso la muerte.

› Está prohibido colocar la silla infantil en el asiento del copiloto.

Esto es porque el niño quedaría demasiado cerca de la bolsa de aire, en caso de colisión cuando la bolsa de aire se despliegue, podrá causar lesiones mortales o muerte al niño.

› La silla infantil debe seleccionarse de acuerdo con la edad y la forma del cuerpo del niño e instalarse en el asiento trasero.

Según las estadísticas, los niños que se sientan en los asientos traseros con un uso correcto de los dispositivos de protección están más seguros que los que se sientan en los asientos delanteros.

Sostener a un niño en los brazos no reemplaza el papel que juega la silla infantil. Al ocurrir un accidente, el niño posiblemente puede chocar con el parabrisas o ser apretado entre usted y la decoración interior del vehículo.

- Aunque el niño ha sido colocado en la silla infantil, no permita que el niño apoye la cabeza o cualquier parte del cuerpo contra la columna de la puerta o el costado del techo.

  Detonación del airbag de cortina será muy peligroso y su impacto puede causar lesiones graves o incluso la muerte.
- Debido a la existencia de distintos tipos de la silla infantil, consulte las instrucciones de instalación y las precauciones adjuntas al instalar y desmontar la silla.
- Si la silla infantil está equipado con una correa de tracción superior, asegúrese de apretarla según las instrucciones de instalación y las precauciones adjuntas.

B2612404C703

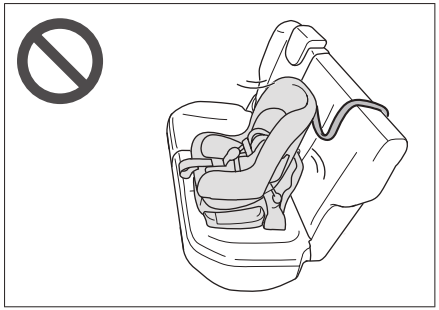

CF0EAC251E56

De lo contrario, puede causar lesión grave o muerte al frenar con emergencia o tener lugar una colisión.

› Si la silla infantil está equipado con una correa de tracción superior, la correa debe pasar por debajo del reposacabezas.

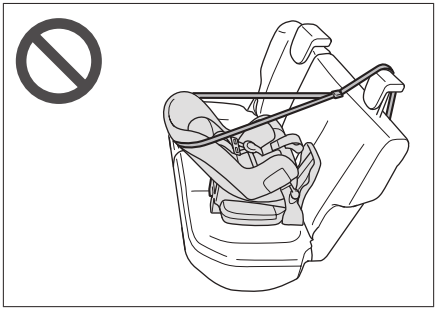

04EDAAE6F072

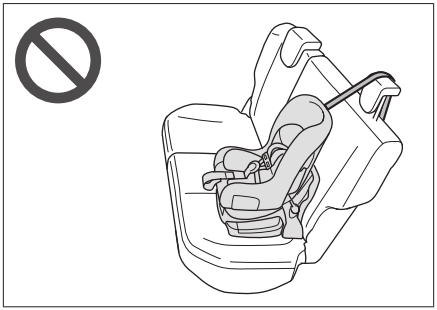

4EAF4827A647

De lo contrario, la silla infantil no se puede fijar firmemente y puede causar lesiones graves o incluso la muerte al frenar con emergencia o tener lugar una colisión.

› No baje el reposacabezas después de fijar la correa de tracción superior de la silla infantil al punto de fijación de la correa.

0483F77A32C9

De lo contrario, la correa de tracción superior puede aflojarse debido a tocar el reposacabezas, lo que puede hacer que la silla infantil gire durante un frenado de emergencia o una colisión, y puede causar lesiones graves o incluso la muerte.

Equipamiento del vehículo

Favor tenga en cuenta que este manual incluye todos los equipamientos estándar, equipamientos por país y equipamientos especiales de esta serie de modelos. Por tanto, es posible que algunos de los equipamientos o funciones descritos en este manual no estén instalados en su vehículo, o bien solo estén disponibles en ciertos mercados. Para obtener información precisa sobre el equipamiento, favor lea la documentación de venta correspondiente o bien consulte con el concesionario donde ha adquirido el vehículo.

Introducción al sistema

El sistema antirrobo del vehículo le ayuda a mantener su vehículo y los objetos de valor protegidos del robo. Cuando alguien intenta forzar el vehículo, el sistema antirrobo del vehículo activa una alarma sonora y visual.

⚠ Advertencia

Se prohíbe modificar el sistema antirrobo del vehículo

Activación del sistema

En el estado de protección desactivada, la chapa de contacto está en el modo LOCK, después de que todas las puertas y lona impermeable (tipo alto o tipo plano) se cierren y bloqueen con éxito, las luces de dirección parpadean 1 vez, el vehículo entra en el estado de protección previa.

En el estado de protección previa, se puede realizar cualquier operación en el vehículo sin activar ninguna alarma.

El estado previo al de máxima seguridad dura unos 15 segundos, tras lo cual el vehículo entrará automáticamente en estado de máxima seguridad, lo cual significa que la función antirrobo del vehículo está activada.

ℹ Nota

Con el sistema antirrobo del vehículo activado, los botones de cierre centralizado no funcionarán.

⚠ Atención

Verifique si todas las puertas y la lona impermeable (tipo alto o tipo plano) están cerradas, si no, no se puede activar el sistema antirrobo del vehículo completo.

ℹ Nota

Debido a las diferentes configuraciones de los diversos modelos, algunos modelos no estar equipados con la lona impermeable, haga referencia del vehículo físico.

Desactivación del sistema

› Si en el estado de pre-máxima seguridad, se abre una puerta, el vehículo entra en un estado anti-máxima seguridad, lo cual significa que el sistema antirrobo

del vehículo esta desactivado.

› Presione el botón de desbloqueo en la llave en el estado de protección previa o fortificada, el vehículo entrará en el estado de protección desactivada y se apagará la función antirrobo de todo el vehículo.

Condiciones de disparo de alarma

En el estado de máxima seguridad, el siguiente comportamiento puede activar la alarma:

› La puerta se desbloquea a través de la llave mecánica.

› La puerta se abre de forma forzada.

› Cambia el modo de la chapa de contacto.

Método de levantamiento de alarma

› Presione el botón de desbloqueo en la llave para apagar el sistema antirrobo del vehículo entero.

› El sistema antirrobo del vehículo se desactivará tras cambiar la chapa de contacto al modo ON y una vez que dicho sistema haya reconocido la llave.

› El sistema antirrobo del vehículo se desactivará cuando acceda al sistema sin llave para desbloquear las puestas.

Equipamiento del vehículo

Favor tenga en cuenta que este manual incluye todos los equipamientos estándar, equipamientos por país y equipamientos especiales de esta serie de modelos. Por tanto, es posible que algunos de los equipamientos o funciones descritos en este manual no estén instalados en su vehículo, o bien solo estén disponibles en ciertos mercados. Para obtener información precisa sobre el equipamiento, favor lea la documentación de venta correspondiente o bien consulte con el concesionario donde ha adquirido el vehículo.

Sistema de corte de combustible por colisión

cuando el airbag se explota debido al choque de colisión del vehículo, este sistema apagará la alimentación de combustible para minimizar el peligro de derrame de combustible.

Después de activar este sistema, para arrancar el vehículo nuevamente, hágase los siguientes pasos:

1. Cambie el interruptor de encendido al modo LOCK.
2. Arranque de nuevo el vehículo.

⚠ Advertencia

Debe examinar el suelo debajo del vehículo antes del arranque del vehículo. Si se encuentra un derrame de combustible, lo indica que el sistema de combustible está dañado, no arranque nuevamente el vehículo.

5 Situaciones de Emergencia

Herramientas del vehículo.....294
Rueda de repuesto.....296
Reemplazo de la rueda de repuesto 298
Cuando el vehículo está involucrado en un accidente 304
Arranque con cable puente 305
Sobrecalentamiento del motor 307
Remolque 309

Equipamiento del vehículo

Favor tenga en cuenta que este manual incluye todos los equipamientos estándar, equipamientos por país y equipamientos especiales de esta serie de modelos. Por tanto, es posible que algunos de los equipamientos o funciones descritos en este manual no estén instalados en su vehículo, o bien solo estén disponibles en ciertos mercados. Para obtener información precisa sobre el equipamiento, favor lea la documentación de venta correspondiente o bien consulte con el concesionario donde ha adquirido el vehículo.

Ubicación de colocación

Vehículo de una fila de asientos

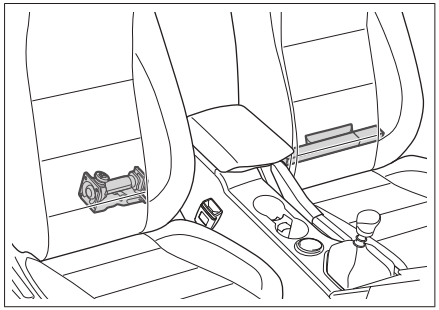

979194D4C2EF

El gato se coloca detrás del asiento derecho; el kit de herramientas del vehículo, el triángulo de advertencia y otros elementos se colocan detrás del asiento izquierdo. Se pueden ver ajustando el respaldo de asiento hacia adelante en cierto ángulo.

Vehículo de doble fila de asientos

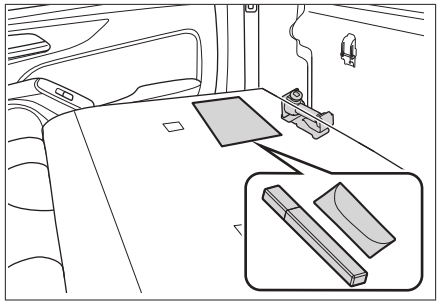

B5BCC23A3AE3

El gato se coloca detrás del cojín derecho de los asientos traseros; el kit de herramientas del vehículo, el triángulo de advertencia y otros elementos se colocan en la bolsa detrás del respaldo derecho de los asientos traseros. Tire hacia arriba el anillo en el respaldo de asientos traseros, incline los asientos traseros para ver.

Cómo sacar y reponer el gato

Vehículo de una fila de asientos

1. Ajuste el asiento derecho a la posición

más delantera y luego incline el respaldo del asiento hacia adelante en ángulo para sacar el gato.

2. Gire la perilla de ajuste del gato en el sentido antihorario hasta que se pueda quitar el gato del soporte fijo.

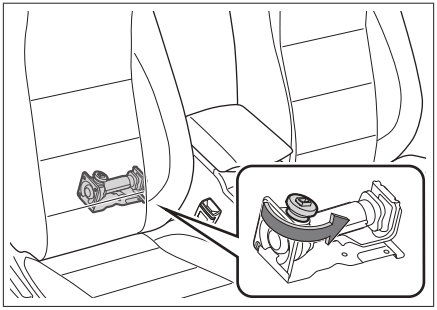

C7457C17671C

3. Después de usar el gato, reponga el gato a su posición original en el orden inverso al de retiro y confirme que esté firmemente fijado.

Vehículo de doble fila de asientos

1. Tire hacia arriba el anillo en el respaldo de asientos traseros, incline los asientos traseros hasta el fondo.
2. Gire la perilla de ajuste del gato en el sentido antihorario hasta que se pueda quitar el gato del soporte fijo.

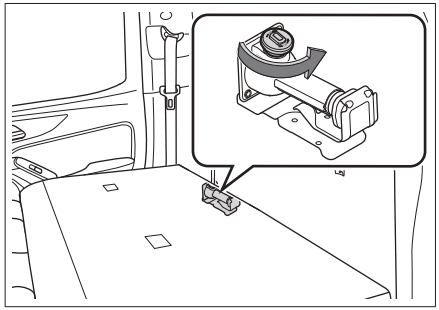

7E47C49918FC

3. Después de usar el gato, reponga el gato a su posición original en el orden inverso al de retiro y confirme que esté firmemente fijado.

⚠ Atención

› El propio conductor debe familiarizarse con la posición y el método de uso del gato y otras herramientas del vehículo con el fin de enfrentar las situaciones de emergencia.

› El gato suministrado con el vehículo es una herramienta especial del vehículo.Se prohíbe usar el gato del presente vehículo en otros vehículos, tampoco se debe utilizar el gato de otros vehículos para operar el presente vehículo.

› Después de usar la herramienta del vehículo, asegúrese de regresarla a la posición específica y fijarla sólidamente.La colocación casual puede causar fácilmente un accidente.

Equipamiento del vehículo

Favor tenga en cuenta que este manual incluye todos los equipamientos estándar, equipamientos por país y equipamientos especiales de esta serie de modelos. Por tanto, es posible que algunos de los equipamientos o funciones descritos en este manual no estén instalados en su vehículo, o bien solo estén disponibles en ciertos mercados. Para obtener información precisa sobre el equipamiento, favor lea la documentación de venta correspondiente o bien consulte con el concesionario donde ha adquirido el vehículo.

Ubicación de colocación

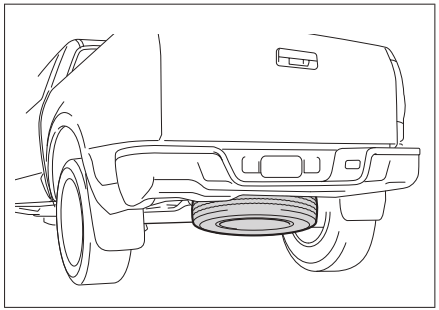

8D89DD829A78

La rueda de repuesto se coloca en el fondo del pick-up.

⚠ Atención

› Dado que la rueda de repuesto se usa con menos frecuencia y tiene menos fricción con el suelo, los coeficientes de fricción de las cuatro ruedas serán ligeramente diferentes después de reemplazar la rueda de repuesto. Por favor conduzca con cuidado. Se recomienda que repare la rueda estándar y reemplace la rueda de repuesto.

› Inspeccione periódicamente el estado de la rueda de repuesto, por ejemplo, la presión, si presenta grietas o protuberancias, etc.; asegúrese de que la rueda de repuesto está en condiciones de usarse en caso de accidente.

Método de sacado y reposición

1. Saque la llave de tuerca de la rueda y el balancín de elevador para la rueda de repuesto.

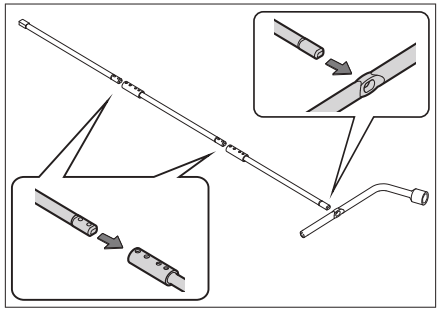

A422D31F2685

Combine la sección delantera, la sección intermedia y la sección trasera del

balancín de elevador para la rueda de repuesto, así como la llave de tuerca de la rueda en la forma indicada en la figura.

2. Baje la rueda de repuesto.

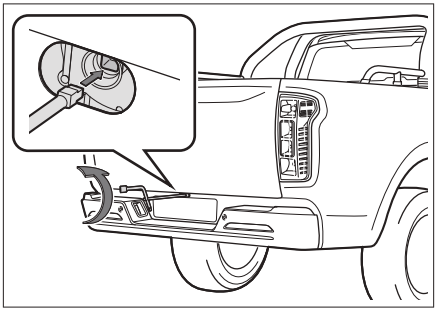

4551F5605662

Extienda el balancín de elevador para la rueda de repuesto en la parte inferior del vehículo, colóquelo en la ranura del cabrestante de la rueda de repuesto, luego gire la llave de tuerca de la rueda en contra de las agujas del reloj para bajar la rueda de repuesto.

3. Saque el neumático de repuesto.

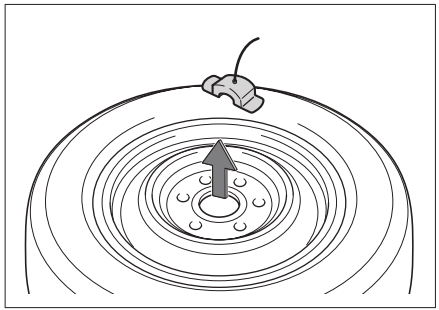

35C81E185043

Cuando se baja la rueda de repuesto completamente, saque la paleta de la rueda de repuesto, retire con cuidado la rueda de repuesto de la parte inferior trasera del vehículo.

4. Colóquela de nuevo en el orden inverso.

⚠ Atención

› Cuando colocar el neumático desinflada o el neumático de reserva, se debe asegurar de que la llanta esté levantada y apretada.

Se debe intentar empujar, tirar o girar el neumático para confirmar la estabilidad del neumático . En caso necesario, se debe aflojar y volver a apretar el neumático . Si el neumático de reserva no está fijada correctamente y se mueve con frecuencia durante la conducción, es posible que se rompa el cable acero del elevador del neumático de reserva y se pierda la misma.

Equipamiento del vehículo

Favor tenga en cuenta que este manual incluye todos los equipamientos estándar, equipamientos por país y equipamientos especiales de esta serie de modelos. Por tanto, es posible que algunos de los equipamientos o funciones descritos en este manual no estén instalados en su vehículo, o bien solo estén disponibles en ciertos mercados. Para obtener información precisa sobre el equipamiento, favor lea la documentación de venta correspondiente o bien consulte con el concesionario donde ha adquirido el vehículo.

Falla de neumáticos

En los siguientes casos, tendrá que considerar si existe un reventón del neumático o si ha sufrido una rotura:

- Sacudida del volante.
- Vibración anormal del vehículo.
- Inclinación anormal del vehículo.

⚠ Atención

- Cuando estalla o se desinfla una rueda mientras conduce, tome con firmeza el volante y presione suavemente el pedal del freno para desacelerar. No se deben realizar frenadas de emergencia o girar el volante con brusquedad, ya que puede perderse fácilmente el control del vehículo.
- Cambie inmediatamente la rueda con la de repuesto tras sufrir un reventón. Si sigue conduciendo tras sufrir un reventón de neumático, circulará sin estabilidad, lo que causará fácilmente un accidente. Aparte de esto, podrá dañar fácilmente las llantas, las ruedas, la suspensión y la carrocería.

Preparativos para reemplazar una rueda delantera

1. Todos los ocupantes deben salir del vehículo, y descarga las mercancías en maletero.
2. Estacione el vehículo en una superficie plana y dura que no afecte el tráfico normal, y que sea segura para realizar la operación.
3. Accione el freno de estacionamiento.
4. Apague el motor.

   Para los vehículos con transmisión mecánica, mueva la palanca de cambios hasta la 1ra marcha o la marcha R, y apague el motor.

   Para los vehículos con transmisión automática, mueva la palanca de cambios a la marcha P, y apague el motor.

⚠ Advertencia

No levante el vehículo con un gato mientras el engranaje está en la marcha N. De

lo contrario la gata no podrá soportarlo de forma estable, por lo que causa un accidente.

5. Encienda las luces de emergencia y coloque el triángulo de emergencia.
6. Prepare la rueda de repuesto, el gato, el balancín de elevador para la rueda de repuesto, la llave de tuercas de rueda y el tope de rueda.

⚠ Atención

- Cuando la gata está en uso, tenga precaución de no mover el vehículo.
- Los topes de neumáticos los puede comprar de un servio Great Wall, contacte con un servio Great Wall a este respecto.
- Si no hay un tope de los neumáticos, puede utilizar como reemplazo algo como una piedra de gran tamaño para fijar el neumático.

Método para reemplazar la rueda de repuesto

Desmontar la rueda averiada

1. Fije la rueda.

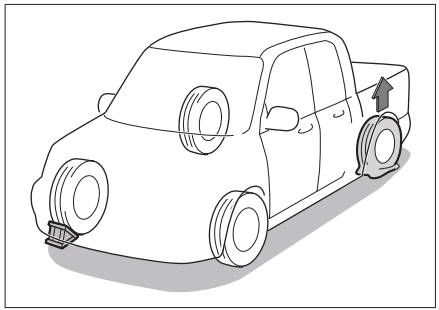

7C9FDA947E34

Coloque el tope contra el neumático, de manera diagonal.

Para levantar una rueda delantera, coloque el tope contra una trasera y viceversa. (En la figura se muestra la situación donde se requiere levantar la rueda delantera izquierda)

2. Afloje las tuercas.

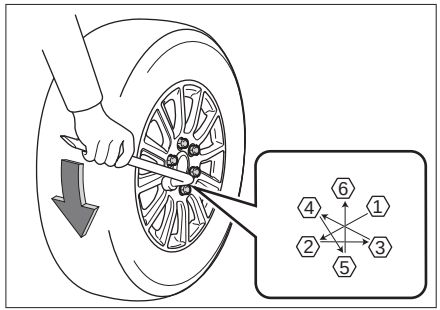

99E54DB69D59

Según el orden indicado en la figura, utilice la llave de tuerca de la rueda, para girar la tuerca en contra de las agujas del reloj, hasta que usted pueda girarla con la mano, no retire la tuerca temporalmente.

3. Ajuste la altura del gato.

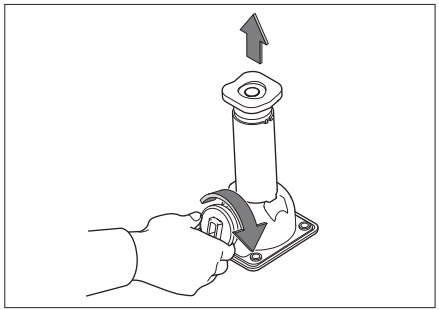

C14A83C491C8

Gire en sentido horario el perno de ajuste del gato, para que la altura del gato quede aproximada a la posición de levantamiento de la carrocería.

⚠ Atención

Al usar la gata, es necesario observar las siguientes normas. De lo contrario será fácil dañar el vehículo o mover la gata, causando lesiones personales graves.

- Asegúrese de apagar el motor.
- No use la gata con pasajeros dentro del vehículo.
- La gata debe colocarse sobre una superficie plana y sólida.
- No coloque elementos por arriba o por debajo de la gata.
- No debe elevarse la gata demasiado, bastará con que sea suficiente para cambiar la rueda.
- Tras usar la gata para levantar el vehículo no debe introducirse debajo del mismo.
- Al bajar el vehículo preste atención a la situación que le rodea, para prevenir lesiones al operador y a las demás personas.

4. Coloque al gato debajo de la posición de levantamiento.

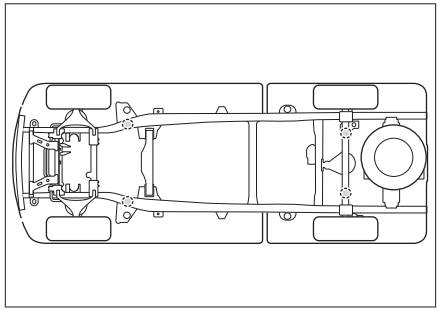

27443A1B11E1

Ajuste la posición y altura del gato, y asegúrese de que el gato esté fijado establemente en la posición de levantamiento.

5. Instale el balancín de elevador para la rueda de repuesto.

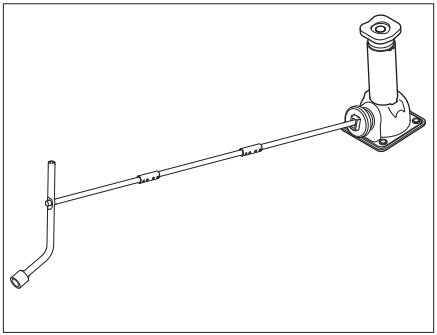

38107C024FA0

Combine el balancín de elevador para la rueda de repuesto y la llave de tuerca de la rueda en la forma indicada en la figura, luego inserte el balancín de elevador para la rueda de repuesto en el agujero de extremo del gato.

6. Levante el vehículo con el gato.

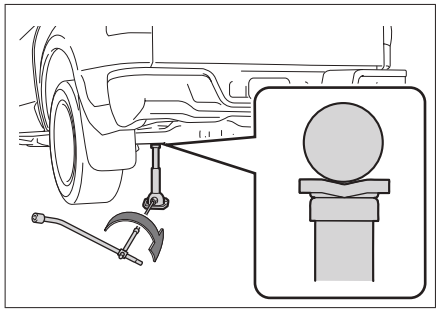

B4AAAF29C856

Gire la herramienta de combinación en la dirección de las agujas del reloj para que las ruedas se separan del suelo un poco.

⚠ Atención

Durante la operación, primero deberá levantar el vehículo un poco, y solo tras observar cuidadosamente que no hay ninguna anomalía, podrá seguir levantando el vehículo.

7. Desmonte el neumático.

   Retire todas las tuercas de fijación, y desmonte la rueda.

⚠ Atención

- Al colocar la rueda directamente sobre el terreno, colóquela con el lado de los radios hacia arriba para evitar daños.
- Antes de montar la rueda de repuesto, lo mejor será colocar la rueda retirada debajo del vehículo, para evitar un accidente en caso de que la gata se mueva.

Instalación de la rueda de repuesto

1. Elimine las materias extrañas en la superficie de instalación de la rueda de repuesto.

   Antes de instalar la rueda de repuesto, deberá eliminar las materias extrañas en la superficie de instalación de la rueda, de lo contrario, las tuercas de rueda podría aflojarse durante la

marcha del vehículo, causando que la rueda se desprenda.

2. Instale la rueda de repuesto y apriete las tuercas usando más o menos la misma fuerza, a fin de asegurar que las tuercas y la superficie de instalación de la rueda queden completamente en contacto.
3. Accione el gato en sentido antihorario para descender la carrocería.

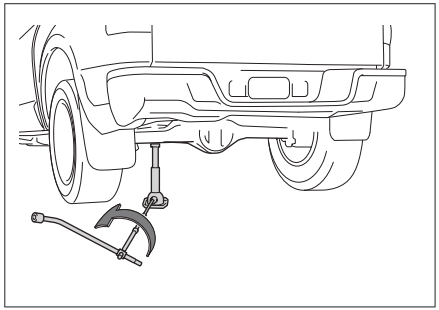

5EB1275C89AB

4. Fije respectivamente las tuercas de la rueda por 2 a 3 veces siguiendo la secuencia indicada en la figura.

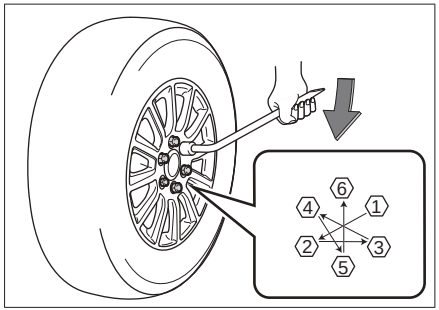

B0E69F97E71E

Par de apriete: 110 ± 10 N.m.

Nota

Tras cambiar la rueda con la de repuesto, deberá emplear lo antes posible una llave dinamométrica para apretar las tuercas hasta el valor de torque de apriete. De lo contrario las tuercas de la rueda podrán aflojarse y desprenderse fácilmente, pudiendo causar un accidente mortal.

5. Coloque bien todas las herramientas, el gato y la rueda averiada.

Advertencia

La quema de neumáticos produce gases tóxicos. Favor encargue al servio Great Wall que lo trate.

Atención

- No use tuercas o ruedas dañadas, agrietadas o deformadas.
- Al usar la llave de ruedas, debe colocarla bien en la tuerca, de lo contrario, ésta es fácil de desengancharse de la tuerca al apretar, causando lesiones personales.
- No pise la llave de ruedas ni apriete en exceso la tuerca con otras herramientas, en caso contrario, es fácil causar el daño de tuercas.
- No aplique lubricante o grasa al montar las tuercas. Si aprieta excesivamente

las tuercas, puede dañar fácilmente tanto las tuercas como la rueda. Si las tuercas están flojas, las ruedas se pueden desprender con facilidad durante la conducción, lo que podría causar un accidente.

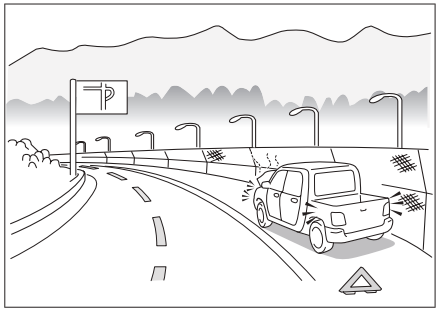

F339779CFB17

Cuando el vehículo está forzado a detenerse en la carretera por accidentes de tráfico o averías, con el fin de alertar a otros vehículos, por favor tome las siguientes medidas:

- Encienda las luces de emergencia.
- Coloque un triángulo de advertencia detrás del vehículo de acuerdo con las leyes de tráfico locales.

Equipamiento del vehículo

Favor tenga en cuenta que este manual incluye todos los equipamientos estándar, equipamientos por país y equipamientos especiales de esta serie de modelos. Por tanto, es posible que algunos de los equipamientos o funciones descritos en este manual no estén instalados en su vehículo, o bien solo estén disponibles en ciertos mercados. Para obtener información precisa sobre el equipamiento, favor lea la documentación de venta correspondiente o bien consulte con el concesionario donde ha adquirido el vehículo.

Síntomas de bajo voltaje de batería del vehículo:

- El estárter emite sonidos de "cachá" y no gira. Aunque gire, tiene una fuerza muy débil y es incapaz de arrancar el motor.
- Los faros son más oscuros de lo normal.
- La bocina no suena o emite un sonido bastante débil.

Método de arranque de conexión por puente

En caso de que el vehículo no se pueda arrancar debido a una falla en la batería, se permite que el vehículo se arranque a través de un puente de conexión con la batería de otro vehículo con un cable adecuado.

Se requiere que la sección transversal del cable de arranque del puente de conexión sea de al menos 25 mm².

⚠ Atención

- Las baterías de los vehículos tiene posibilidad de no ser disponibles. Solo se permite usar una batería con un voltaje nominal de 12V para arrancar a través de puente de conexión.
- Se prohíbe arrancar los vehículos a través de empujar o remolcar.

1. Conecte un cable auxiliar según el siguiente procedimiento:

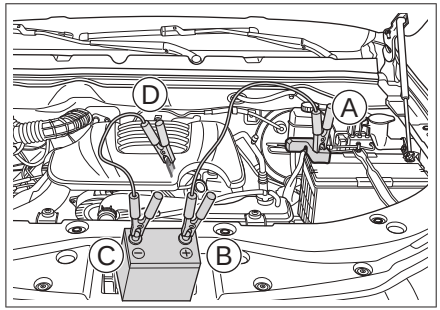

FF0ED094CB48

Ⓐ Ánodo ⊕ de la batería del vehículo de bajo voltaje

Al conectar, abra primero la tapa de protección del terminal positivo

Ⓑ Ánodo ⊕ de la batería del vehículo asistente

Ⓒ Ánodo ⊖ de la batería del vehículo asistente

Ⓓ Punto de conexión a tierra del vehículo que tiene la falla de electricidad

Está situado bajo el capó, es necesario

retirar el capó para conectarlo.

Nota

Según las diferentes configuraciones de vehículo, la disposición del compartimiento del motor puede variar un poco. Favor dé prevalencia al vehículo físico.

2. Cargue la batería

   Arranque el vehículo de socorro, aumente ligeramente la velocidad de rotación del motor y manténgala durante aproximadamente 5 minutos para cargar temporalmente la batería de un vehículo con falla de electricidad.

3. Arranque el vehículo con falla de electricidad

   Si el vehículo todavía no puede arrancar, verifique que los cables de puente estén bien conectados antes de cargar la batería.

4. Retire los cables de puente.

   Una vez arrancado el vehículo, retire los cables de puente en el orden inverso al de las conexiones.

Advertencia

- En el proceso de carga o arranque puenteado, el gas puede escapar de la batería de almacenamiento.En este caso, existe riesgo de explosión.Asegúrese de alejar la batería de almacenamiento de chispa, llama abierta y otros objetos inflamables.
- El polo negativo de la batería de almacenamiento del vehículo de rescate no debe conectarse directamente con el polo negativo de la batería de almacenamiento del vehículo con pérdida de energía.
- El electrólito de la batería de almacenamiento es corrosivo, puede causar lesión grave a los ojos y la piel. En caso de contacto con los ojos, enjuáguelos inmediatamente con suficiente agua y acuda al médico inmediatamente.
- Al conectar y desconectar el cable de puente, no enrosque el cable en el ventilador o la correa, etc.
- Asegúrese de que todos los cables se conecten de forma correcta y mantenga cierta distancia entre los terminales, evite el contacto entre polo positivo y polo negativo.

Atención

Si la batería de almacenamiento siempre tiene situación de pérdida de energía, visite servio Great Wall para una inspección.

Equipamiento del vehículo

Favor tenga en cuenta que este manual incluye todos los equipamientos estándar, equipamientos por país y equipamientos especiales de esta serie de modelos. Por tanto, es posible que algunos de los equipamientos o funciones descritos en este manual no estén instalados en su vehículo, o bien solo estén disponibles en ciertos mercados. Para obtener información precisa sobre el equipamiento, favor lea la documentación de venta correspondiente o bien consulte con el concesionario donde ha adquirido el vehículo.

Sobrecalentamiento del motor

Nota

Se pueden causar el sobrecalentamiento del motor y la disminución de potencia del vehículo bajo las condiciones extremas de funcionamiento (como tracción, remolque, subida, sobrecarga, etc.).

Manifestaciones del sobrecalentamiento

- El indicador de temperatura de agua entra en la zona de advertencia roja.
- El motor no tiene fuerza al acelerar.
- Sale vapor del capó.
- El compresor del aire acondicionado puede apagarse automáticamente.

Método de tratamiento

1. Estacione el vehículo en un lugar seguro y apague el motor.

   Si el aire acondicionado está en uso, apáguelo.
2. Compruebe si el vapor sale del capó.
   - Si no sale vapor, abra el capó y encienda el motor de nuevo.
   - Si sale el vapor, espere hasta que deje de salir y luego abra el capó y encienda el motor de nuevo.
3. Inspeccione si el ventilador de enfriamiento está girando.
   - Si el ventilador no gira, apague el motor y contacte con un servio Great Wall.
   - Si el ventilador gira normalmente, espere a que la temperatura del agua comience a bajar y apague el motor.
4. Confirme la cantidad de refrigerante.

   Si el refrigerante es insuficiente, por favor añádalo. Compruebe si existe una fuga en el circuito, de haberla contacte con un servio Great Wall.
5. Compruebe si hay materias extrañas en el núcleo del radiador.

   Si las hay, retire cualquier materia que pueda afectar a la disipación de calor.

Advertencia

- No abra el capó inmediatamente cuando tiene vapor saliendo. De lo contrario, puede causar lesiones personales graves, como quemaduras, etc..
- Cuando el radiador está caliente, no

abra la tapa del radiador o la cubierta del vaso de expansión, de lo contrario es fácil hacer que el vapor o el refrigerante se desborden, lo que puede causar quemaduras y otras lesiones personales graves.

- Al abrir la tapa del radiador o la cubierta del vaso de expansión, no toque ni se acerque al ventilador, la correa, y envuelva la tapa que se abre lentamente con un paño.
- Cuando el motor está en el estado de funcionamiento, no toque ni se acerque al ventilador, la correa, de lo contrario, es fácil de enrollar las manos y la ropa, lo que causará lesiones personales graves.
- No agregue refrigerante cuando el motor se esté sobrecalentando Si se agrega refrigerante repentinamente, es fácil de dañar el motor. Agregue refrigerante después de que el motor se haya enfriado completamente

⚠ Atención

Si la indicación de temperatura del agua vuelve a entrar en el área de advertencia roja durante la conducción, debe realizar la inspección lo antes posible en servio Great Wall cercana.

Equipamiento del vehículo

Favor tenga en cuenta que este manual incluye todos los equipamientos estándar, equipamientos por país y equipamientos especiales de esta serie de modelos. Por tanto, es posible que algunos de los equipamientos o funciones descritos en este manual no estén instalados en su vehículo, o bien solo estén disponibles en ciertos mercados. Para obtener información precisa sobre el equipamiento, favor lea la documentación de venta correspondiente o bien consulte con el concesionario donde ha adquirido el vehículo.

Remolque con vehículos profesionales

⚠ Advertencia

Al remolcar el vehículo, asegúrese de que cumple con las disposiciones pertinentes de la normativa local.

Recomendamos usar un camión de remolque mediante elevación o de cama plana para remolcar el vehículo, y encargar tanto como sea posible el trabajo de remolque a servio Great Wall o a una empresa especializada en remolque de vehículos.

Utilizando un camión de remolque de cama plana

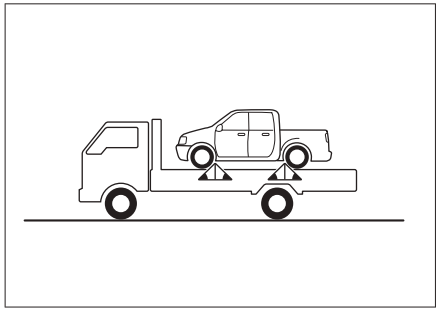

53C1F92D4295

Cuando se utilice un camión de remolque de cama plana deberá fijarse firmemente el vehículo.

Remolcar con un camión de remolque mediante elevación

Remolcar desde adelante

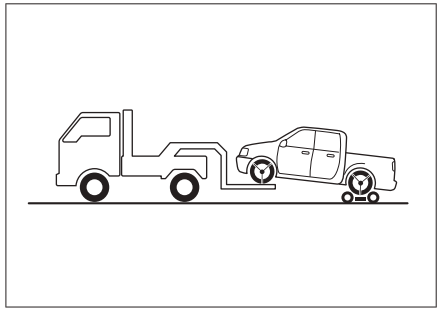

79BCCEE49610

Coloque la plataforma de remolque debajo de las ruedas traseras y fíjelas firmemente.

Remolcar desde atrás

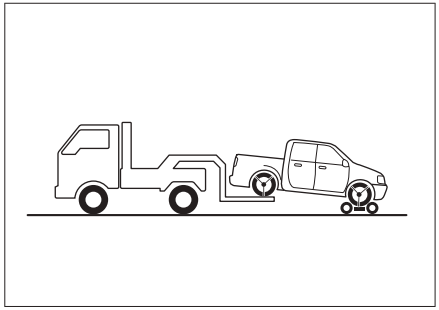

8095FBC63B15

Coloque la plataforma de remolque debajo de las ruedas delanteras y fíjelas firmemente.

Está prohibido utilizar un camión tipo grúa para remolcar el vehículo

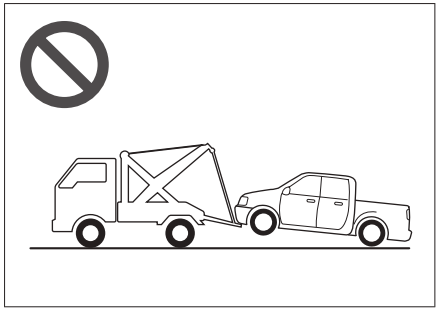

E3B795BFD215

Está prohibido utilizar un camión tipo grúa para remolcar el vehículo, de lo contrario, se dañará el vehículo.

Nota

Para vehículo de AWD o vehículo de tracción por ruedas traseras, durante el remolque, debe utilizar camión de cama plana o carrito de arrastre. No lo remolque en el modo con ambas ruedas sobre el suelo, de lo contario el vehículo se dañará gravemente.

Remolcar con el gancho de remolque

Gancho de remolque

Gancho de remolque delantero

Tipo 1

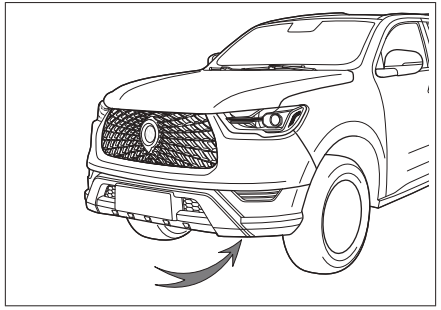

794E04A947D9

Tipo 2

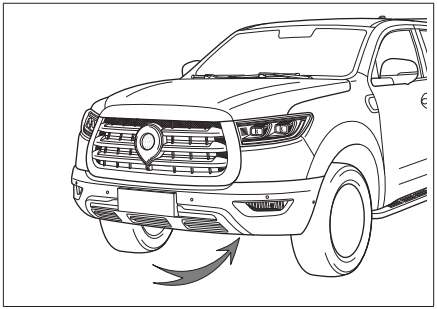

F6E035F3D3EF

El gancho de remolque delantero está ubicado en el área delantera izquierda del chasis.

Gancho de remolque trasero

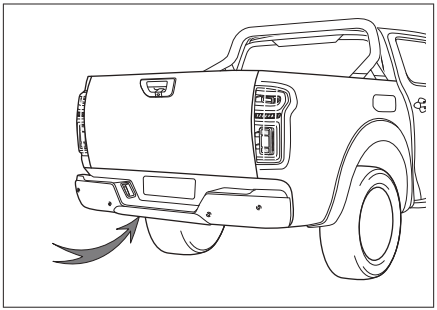

9A96C2BF6E3D

El gancho de remolque trasero está ubicado en el área trasera izquierda del chasis.

Cable de remolque

El cable de remolque debe ser flexible para proteger el vehículo. Se recomienda utilizar cable de fibra artificial o cable de materiales elásticos similares.

El cable de remolque solo puede ser instalado en el gacho de remolque o anillo de tracción indicado por el vehículo.

Al instalar el cable de remolque, tenga cuidado que no dañe la carrocería. La distancia entre el tractor y el vehículo remolcado debe ser superior a 4 m, inferior a 10 m.

El centro del cable de remolque debe atacar una bandera del cable. Cuando realiza el remolque en la noche, debe usar el cable de remolque reflectante para mojorar el efecto de advertencia.

⚠ Atención

› La adquisición del cable de remolque necesita hacer por sí mismo.

› No utilice un cable de acero para remolcar, ya que puede dañar fácilmente el parachoques.

En caso de avería del vehículo

En caso de una avería del vehículo, si el vehículo no se puede remolcar, el gancho del remolque se puede usar temporalmente para remolcar el vehículo. Este método solo puede remolcar una distancia corta a baja velocidad en el pavimento duro.

⚠ Advertencia

Al remolcar el vehículo, asegúrese de que cumple con las disposiciones pertinentes de la normativa local.

Remolcar el presente vehículo

Al remolcar el presente vehículo, el conductor debe sentarse en el vehículo y controlar el volante y el pedal del freno, y las

ruedas, eje, dirección, frenado, sistema de transmisión (transmisión, etc.) y sistema de iluminación (intermitente, luz de freno) están en buena condición.

El método específico es lo siguiente:

1. Arranque el vehículo y coloque la palanca de cambios en la marcha N.

   Cuando no se puede arrancar el vehículo, debe conmutar la chapa de contacto al modo ON. Para el vehículo con transmisión automática, se puede cambiar a la marcha N a través del dispositivo de desbloqueo de emergencia de la palanca de cambios.

   Para el vehículo de tracción en las cuatro ruedas, es necesario establecer el modo de conducción en tracción en las dos ruedas.

⚠ Atención

Cuando es imposible colocar la palanca de cambios en la posición N, está prohibido utilizar el gancho de remolque para remolcar el vehículo.

2. Encienda las luces de emergencia, libere el freno de estacionamiento y espere a ser remolcado.

   Para vehículos de transmisión mecánica, la velocidad de remolque de vehículos no puede ser mayor de 30 km/h, y la distancia remolcada no puede ser mayor de 80 km.

   Para vehículos de transmisión automática, la velocidad de remolque de vehículos no puede ser mayor de 30 km/h, y la distancia remolcada no puede ser mayor de 50 km.

⚠ Atención

› Si el vehículo no se arranca, el sistema de asistencia no funcionará y la operación de dirección y frenado será más difícil. La velocidad del vehículo debe reducirse tanto como sea posible al remolcar.

› En el proceso de remolque, preste atención a la luz de freno del vehículo que va delante para evitar que la cuerda del remolque se afloje.

› Al circular en tramos largos cuesta abajo, no use cuerdas para remolcar vehículos.

› No remolque el vehículo hacia atrás.

Remolcar otros vehículos defectuosos

1. Al remolcar, encienda las luces de advertencia de peligro, pero cumpla con las normativas locales pertinentes.
2. Conduzca lentamente hasta que la cuerda de remolque esté tensa y luego acelere con cuidado.

⚠ Atención

- Está prohibido remolcar un vehículo más pesado que el presente vehículo, de lo contrario es fácil dañar el vehículo.
- Evite el arranque repentino o la conducción inestable; de lo contrario, el gancho de remolque o el cable del remolque estarán sujetos a una tensión excesiva.
- Al circular en tramos largos cuesta abajo, no use cuerdas para remolcar vehículos.
- No remolque el vehículo hacia atrás.

Cuando el vehículo está atascado o e chasis está en contacto con el suelo

Al conducir sobre nieve, barro, arena y otros lugares, el vehículo es fácil quedarse atascado o el chasis puede estar en contacto con el suelo, por lo que debe conducir con cuidado.

En caso de avería del vehículo, se pueden intentar las siguientes operaciones:

1. Apague el motor y accione el freno de estacionamiento.
2. Retire el barro, la nieve o la arena que esté alrededor del neumático atascado.
3. Coloque un pedazo de madera, piedra, u otro material debajo del neumático para ayudar a mejorar la adherencia del neumático.
4. Vuelva a arrancar el motor.
5. Libere el freno de mano y cuidadosamente acelere para sacar el vehículo del hoyo.

⚠ Advertencia

Tenga en cuenta lo siguiente al sacar el vehículo del hoyo:

- Debe asegurarse de que el área circundante es amplia y está despejada, a fin de evitar chocar con otro vehículo, objeto o persona.
- Al salir del hoyo el vehículo dar un tirón repentino hacia adelante o hacia atrás, por lo que debe tener especial cuidado.

Si el vehículo queda atrapado o el chasis está en contacto con el suelo y el vehículo no se puede sacar con los métodos anteriores, comuníquese con el servicio de rescate profesional o llame a la línea directa de servicio al cliente. Se prohíbe el arrastre y rescate no profesional.

⚠ Advertencia

Al realizar un rescate, siga las siguientes precauciones; de lo contrario, es fácil dañar el vehículo e incluso poner en peligro la seguridad personal.

1. Al remolcar con un gancho de remolque, la bandera del cable debe estar atada en el medio de la cuerda del remolque para evitar que el gancho o la cuerda del remolque se rompa y rebote, causando daños al vehículo e

incluso poniendo en peligro la seguridad personal.

2. Está prohibido remolcar desde un costado o un ángulo vertical. El mejor ángulo de uso del gancho del remolque es 5 ° hacia arriba y hacia abajo y 25 ° hacia la izquierda y hacia la derecha.
3. Está prohibido expulsar y arrastrar, y la velocidad de tracción inicial no debe exceder los 5 km/h (arranque lentamente hasta que la cuerda del remolque esté tensa).
4. Al remolcar con un gancho de remolque, la fuerza de remolque no debe exceder los 30 kN.

6 Mantenimiento

Necesidad del mantenimiento del vehículo....316
Compartimiento del motor 317
Reemplazo de partes 325
Mantenimiento del vehículo.....331

Necesidad del mantenimiento del vehículo

El mantenimiento del vehículo es el diagnóstico del estado del vehículo, que puede reducir la molestia de reparación.

En el proceso de uso del vehículo, es inevitable el desgaste de todo tipo de piezas y componentes. Para permitirle conducir con seguridad, se requieren inspecciones, mantenimiento y reparaciones regulares para mantener y restaurar el rendimiento del vehículo.

El mantenimiento del vehículo le permite conducir con más seguridad.

En el proceso de mantenimiento, se puede llevar a cabo el mantenimiento preventivo necesario de acuerdo con el uso de piezas y componentes, a fin de evitar accidentes en el futuro, para que pueda conducir con seguridad el vehículo antes del próximo mantenimiento.

Se reduce el costo de uso del vehículo y se prolonga la vida útil del vehículo.

El forro de los frenos, el neumático y otras partes del vehículo se desgastarán gradualmente mientras desempeñan su función, y no se podrán usar permanentemente. El uso de las piezas y componentes que excedan el límite de desgaste puede causar fallas e incluso accidentes de tráfico. Por lo tanto, es necesario el mantenimiento periódico.

Equipamiento del vehículo

Favor tenga en cuenta que este manual incluye todos los equipamientos estándar, equipamientos por país y equipamientos especiales de esta serie de modelos. Por tanto, es posible que algunos de los equipamientos o funciones descritos en este manual no estén instalados en su vehículo, o bien solo estén disponibles en ciertos mercados. Para obtener información precisa sobre el equipamiento, favor lea la documentación de venta correspondiente o bien consulte con el concesionario donde ha adquirido el vehículo.

Consejos de seguridad

Advertencia

- El compartimento del motor es una zona peligrosa para operar, por lo que deberá extremar las precauciones.
- Siga las siguientes precauciones al comprobar el nivel de aceite y al añadir aceite, de lo contrario podrá causar quemaduras o un incendio:

  Apague el motor.

  Accione el freno de estacionamiento.

  Deje que el motor se enfríe lo suficiente.

  Debe mantener alejados a los niños del compartimiento del motor.

  Está prohibido salpicar el motor caliente de aceite.

  Está prohibido dejar penetrar el agua en el compartimiento del motor.
- Siga las siguientes precauciones al operar el sistema de combustible o los dispositivos eléctricos, de lo contrario podrá causar un incendio:

  Desconecte el polo negativo de la batería.

  Está prohibido fumar.

  Está prohibido realizar las tareas cerca de llamas vivas.

Atención

Tenga cuidado al añadir el aceite, que nunca puede confundirse con otro fluido. De lo contrario, se producirán defectos funcionales graves y daños a las piezas y componentes del vehículo.

Nivel de aceite

Nota

Según las diferentes configuraciones de vehículo, la disposición del compartimiento del motor puede variar un poco. Favor dé prevalencia al vehículo físico.

Vehículo equipado con motor GW4C20B

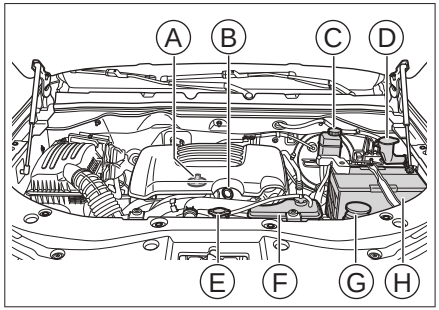

3A8360C2F85B

Ⓐ Tapa de boca de llenado de aceite del motor

Ⓑ Varilla de nivel de aceite del motor

Ⓒ Depósito del líquido de freno

Ⓓ Depósito de líquido limpiaparabrisas

Ⓔ Tapa del radiador

Ⓕ Vaso de expansión

Ⓖ Depósito del líquido de la dirección asistida

Ⓗ Batería

Vehículo equipado con motor GW4D20M

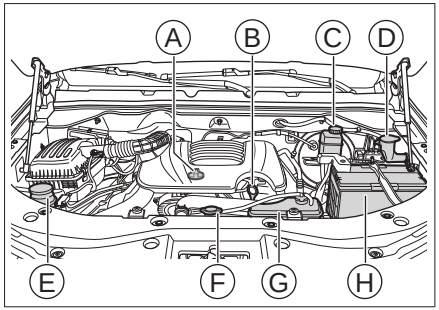

D12944863805

Ⓐ Tapa de boca de llenado de aceite del motor

Ⓑ Varilla de nivel de aceite del motor

Ⓒ Depósito del líquido de freno

Ⓓ Depósito de líquido lavaparabrisas

Ⓔ Depósito del líquido de la dirección asistida

Ⓕ Tapa del radiador

Ⓖ Vaso de expansión

Ⓗ Batería

Aceite de motor

Inspección

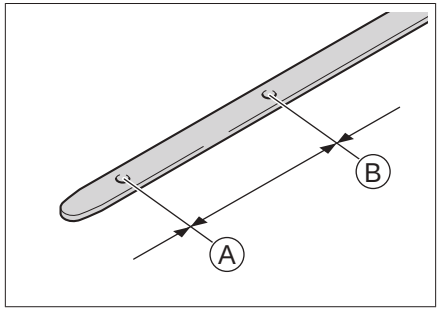

1F3F6C4FEA92

Ⓐ Nivel mínimo

Ⓑ Nivel máximo

Estacione el vehículo en una superficie plana, caliente el motor hasta la temperatura de agua para el funcionamiento normal, luego conmute el interruptor de encendido al modo LOCK (BLOQUEAR), después de 10 minutos, retire la varilla de nivel de aceite y límpiela, introduzca la varilla completamente en el tubo de la varilla y espere aproximadamente 10 segundos

para retirar la varilla y comprobar el nivel del líquido.

El nivel del aceite debe estar entre las marcas de nivel máximo y de nivel mínimo en la varilla de medición del aceite.

Si el nivel de aceite está cerca o por debajo de la marca de nivel mínimo, deberá añadir aceite lo antes posible para que éste suba hasta un nivel situado entre las marcas de nivel máximo y de nivel mínimo.

Nota

- Las formas de la varilla difieren en cada motor.
- Compruebe que el nivel de aceite no es inferior a 1/4 de la escala superior e inferior de la varilla antes de la subida limitada del vehículo, de lo contrario, rellene el aceite del motor.

Advertencia

- Cuando el motor está funcionando, las manos, ropa, herramientas, etc., podrán quedar atrapadas al tocar cualquier parte rotatoria, tales como correas, ventiladores, etc., y causando un accidente.
- Al comprobar o llenar el aceite del motor, tenga cuidado con la operación y evite la quemadura.
- Guarde apropiadamente el aceite de motor cuando no lo vaya a usar. Si se derrama y penetra el suelo o flota en el agua, contaminará el medio ambiente.

Llenado

Abra la tapa de la boca de llenado de aceite de motor, vierta el aceite lentamente para evitar que se derrame. Limpie inmediatamente el líquido que se haya podido derramar accidentalmente. De lo contrario, éste podrá dañar las partes en el interior del compartimento del motor.

El aceite de motor juega un papel muy importante en el rendimiento y la vida útil de su motor, por lo que debe usar un aceite puro de alta calidad. Para el rendimiento de su vehículo, asegúrese de utilizar el tipo de aceite de motor especificado.

Aditivos para aceites de motor

Su vehículo no necesita ningún aditivo para aceites de motor; los aditivos no podrán mejorar el rendimiento del motor ni su durabilidad.

Atención

- Por favor compruebe y cambie el aceite de motor periódicamente. De lo contrario, las partes rotatorias del motor no quedarán bien lubricadas por no haber suficiente aceite o porque éste ha envejecido, provocando que dichas partes se sintericen y resulte dañado el motor.
- El aceite de motor sirve para lubricar y

refrigerar, incluso si se conduce con normalidad, parte del aceite que lubrica pistones y válvulas puede mezclarse en la cámara de combustión y ser quemado, lo que hará que el volumen del aceite se reduzca a medida que se conduce. El grado de reducción de la cantidad de aceite puede variar según las condiciones de conducción.

› Tenga cuidado de no añadir demasiado aceite de motor.

Refrigerante del motor

Inspección

Revise periódicamente el nivel de líquido en el vaso de expansión.

Verifique si el líquido en el depósito de recuperación está entre el nivel mínimo y máximo.

Añada refrigerante si su nivel está por debajo de la marca de nivel mínimo, para que suba hasta un nivel situado entre las marcas de nivel máximo y de nivel mínimo, y también revise si el sistema de refrigeración tiene fugas.

Llenado

Espera a que el motor se enfríe, y abra lentamente la tapa.

Si el refrigerante salpica, debe limpiarlo inmediatamente con agua para prevenir daños a las partes o a la pintura.

Asegúrese de utilizar el tipo de refrigerante especificado.

Nota

› El refrigerante tiene una mezcla de etilenglicol, que puede reducir el punto de congelación. No vierta arbitrariamente el refrigerante porque podrá contaminar el agua.

› Por favor póngase en contacto con servio Great Wall para cambiar el líquido refrigerante.

Advertencia

› Se prohíbe abrir la tapa del radiador cuando la temperatura del motor es alta. Puede haber presión en el sistema de refrigeración, cuando se abre el sistema, es posible que se expulse el refrigerante a alta temperatura, causando escaldaduras y otras lesiones.

› El refrigerante contiene sustancias nocivas. No permita que ninguna parte de su cuerpo entre en contacto con el refrigerante, y si lo ocurre, lávese con abundante agua.

› La ingestión accidental de refrigerante requiere atención médica inmediata.

Líquido de freno

Inspección

Revise periódicamente el nivel de líquido en el depósito de fluido.

Verifique si el líquido en el depósito de fluido está entre las marcas de nivel mínimo

y máximo.

Añada líquido de frenos si su nivel está por debajo de la marca de nivel mínimo, hasta que suba a un nivel situado entre las marcas de nivel mínimo y máximo, además, revise que el sistema de frenado no tenga fugas.

Llenado

Abra la tapa del depósito de fluido y vierta lentamente el líquido para evitar que se derrame. Limpie inmediatamente el líquido que se haya podido derramar accidentalmente. De lo contrario, éste podrá dañar las partes en el interior del compartimento del motor.

Asegúrese de utilizar el tipo de líquido de frenos especificado.

⚠ Advertencia

› Una cantidad insuficiente del líquido de frenos puede reducir la eficacia del frenado, con lo que existe riesgo de que ocurra un accidente.

› El líquido de frenos es perjudicial para el cuerpo y además es corrosivo. Si entra en contacto por accidente con él deberá enjuagarse inmediatamente con abundante agua. Busque asistencia médica inmediata en caso de ingestión accidental.

Líquido de dirección asistida

Inspección

Revise periódicamente el nivel de líquido en el depósito de fluido.

Verifique si el líquido en el depósito de fluido está entre el nivel mínimo y máximo.

Añada el líquido de la dirección asistida si el nivel de depósito del líquido está por debajo de la marca de nivel mínimo, para que suba hasta un nivel situado entre las marcas de nivel máximo y de nivel mínimo, y también revise si el sistema de dirección asistida tiene fugas.

Llenado

Abra la tapa del depósito de fluido y vierta lentamente el líquido para evitar que se derrame. Limpie inmediatamente el líquido que se haya podido derramar accidentalmente. De lo contrario, éste podrá dañar las partes en el interior del compartimento del motor.

Asegúrese de utilizar el tipo de líquido de dirección asistida especificado.

⚠ Advertencia

Si no hay bastante líquido de la dirección asistida podría perderse la asistencia a la dirección o dañar el sistema de dirección, con lo que existe riesgo de que ocurra un accidente.

Detergente de limpiaparabrisas

Llenado

Abra la tapa del depósito y vierta lentamente el líquido para evitar que se

derrame. Limpie inmediatamente el líquido que se haya podido derramar accidentalmente.

Debe agregar un detergente de limpiaparabrisas de calidad, lo que puede mejorar la capacidad de eliminar la suciedad y puede evitar la congelación en tiempo frío.

Nota

Debe utilizar líquido de lavado con suficiente protección contra la congelación si la temperatura ambiente es inferior a 0 °C,

El líquido de lavado debe mantenerse alejado del alcance de los niños para evitar la ingestión accidental.

El líquido de lavado es una sustancia inflamable y debe mantenerse alejado de la fuente de fuego.

Atención

Por favor no agregue agua jabonosa u otros líquidos para reemplazar el detergente de limpiaparabrisas. De lo contrario, se podrá dañar la pintura del vehículo.

Advertencia

No agregue detergente de limpiaparabrisas cuando el motor está caliente o el motor está trabajando. Debido a que el detergente de limpiaparabrisas contiene alcohol, si salpica sobre el motor, existe riesgo de provocar un incendio.

Radiador, ventilador

Revise el radiador, el ventilador periódicamente. Limpie el radiador y el ventilador oportunamente si están particularmente sucio o tiene objetos extraños. Si no puede determinar si está funcionando correctamente, acuda a un servio Great Wall para realizar las inspecciones oportunas.

Cada vez que termine una conducción del vehículo en ambiente severo, compruebe si el radiador, el ventilador, el enfriador de aceite (en su caso) y el intercooler (en su caso) están cubiertos de suciedad. Si están cubiertos, diríjase a servio Great Wall para inspección y limpieza.

Batería

Este vehículo utiliza una batería libre de mantenimiento.

Cuando la batería está baja, debe cargarla o reemplazarla oportunamente. Para reemplazar la batería, encargue a servio Great Wall a hacerlo por favor.

Etiquetas y señales de seguridad

Etiqueta de advertencia del compartimiento del motor

123AD99D7808

Esta etiqueta está ubicada en la placa interior del capó del motor, para avisarle:

- El modelo de refrigerante de aire acondicionado y su cantidad de llenado.
- El ventilador puede activarse en cualquier momento, por lo que no introduzca las manos en la cubierta del ventilador. De lo contrario, cuando el ventilador se active, existe el riesgo de lesiones.

Etiqueta de advertencia de peligro sobre la cubierta del radiador

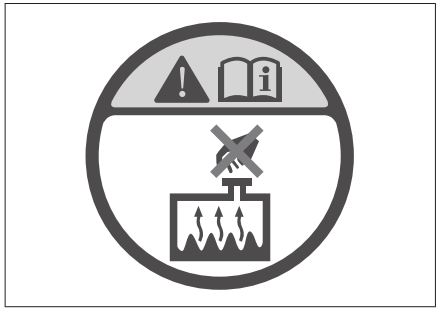

592FF6C3F93D

Esta etiqueta está ubicada en la cubierta del radiador, para advertirle de que cuando el motor está sobrecalentado no debe abrir la tapa del radiador. De lo contrario, se produce la quemadura o hay peligro de que se derrame el refrigerante.

Señal de advertencia de batería

574B53F5487C

Dicha señal está situada sobre la batería, la cual le recuerda las siguientes precauciones antes de que se disponga a montar, desmontar o inspeccionar la batería:

- Debe mantener alejados a los niños de la batería.
- Puede que la batería genere gases inflamables mientras está en uso o cargándose, por lo que debe mantenerse alejada de fuentes de calor y de llamas vivas, de lo contrario podría causar un fuego o una explosión.

- La batería contiene líquido altamente corrosivo.
- Al operar con ella deberá tomar medidas de protección necesarias tales como llevar gafas protectoras, etc.

Equipamiento del vehículo

Favor tenga en cuenta que este manual incluye todos los equipamientos estándar, equipamientos por país y equipamientos especiales de esta serie de modelos. Por tanto, es posible que algunos de los equipamientos o funciones descritos en este manual no estén instalados en su vehículo, o bien solo estén disponibles en ciertos mercados. Para obtener información precisa sobre el equipamiento, favor lea la documentación de venta correspondiente o bien consulte con el concesionario donde ha adquirido el vehículo.

Fusibles

Si hay cualquier componente eléctrico que no funciona, es posible que se haya fundido un fusible. En tal caso, se recomienda realizar la inspección conforme a las siguientes operaciones, y reemplazar dicho fusible de forma oportuna:

1. Apague todos los componentes eléctricos.
2. Cambie el interruptor de encendido al modo LOCK, aplique el freno de estacionamiento y desconecte el polo negativo de la batería.
3. Los fusibles están en las siguientes ubicaciones:

>Está dentro de la caja de fusibles del compartimiento del motor.

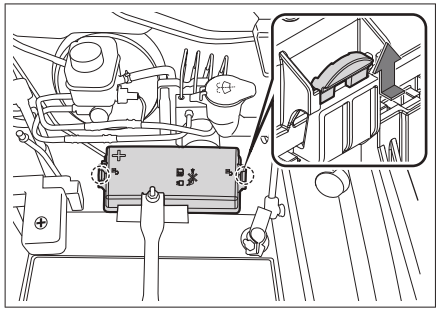

3531F29317C0

Presione los dos trinquetes al mismo tiempo y levante la tapa de la caja de fusibles para abrirla.

> En el panel de instrumentos, cerca del volante.

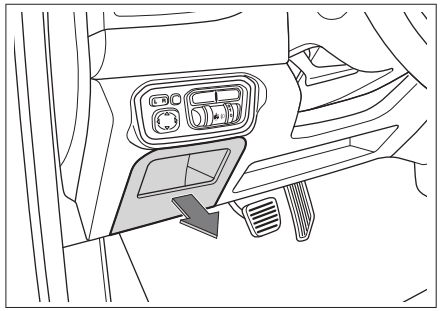

0DA7B89A35E3

Retire la tapa y podrá verlos.

⚠ Atención

› El agua u otros líquidos no deben entrar en la caja de fusibles, ya que podrán dañar los componentes eléctricos.

› Al volver a colocar la tapa de la caja de fusibles, debe asegurarse de que quede bien colocada sobre la caja. De lo contrario, la humedad o suciedad que entren pueden llegar a afectar el funcionamiento de los fusibles.

4. Saque el fusible con la pinza de a bordo para fusible al vehículo. Consulte la información del circuito en la tapa de la caja de fusibles para encontrar el fusible correspondiente al aparato eléctrico defectuoso y comprobarlo.

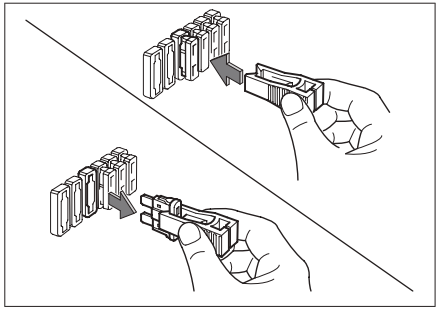

4E25C02B412B

Atención

- El clip de fusible y el fusible de repuesto se encuentran en la tapa de la caja de fusibles del compartimento del motor.
- La información del circuito relacionada con el fusible se adjunta a la tapa de la caja de fusibles y se puede consultar la relación correspondiente entre el fusible y los componentes eléctricos.
- Debido a que puede haber más de un fusible causando la falla, es necesario verificar todos los fusibles que pueden causar la falla antes de que desaparezca. Si la falla aún no se puede eliminar al final, póngase en contacto con el proveedor de servicios de servio Great Wall para su solución.

5. Compruebe el fusible, si está fundido, deberá reemplazarlo por otro fusible de repuesto del misma especificación.

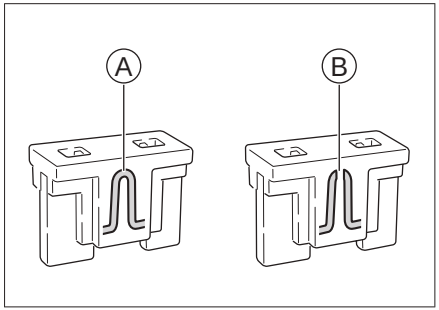

A280A8525650

Ⓐ Fusible normal

Ⓑ Fusible fundido

Advertencia

Al reemplazar el fusible, está prohibido usar el fusible reparado o de especificación inconsistente, de lo contrario puede ocurrir un incendio debido a la sobrecarga del circuito.

6. Comprueba si los componentes electrónicos están funcionados con normalidad.

Atención

Si el fusible de repuesto se funde en poco tiempo o los componentes eléctricos no reanudan el funcionamiento normal, lo que significa posiblemente que el vehículo tener una falla grave del sistema eléctrico. En tal caso, debe ponerse en contacto con servio Great Wall.

Plumilla

Reemplazo de plumillas del limpiaparabrisas delantero (tipo I)

Inspeccione periódicamente las plumillas del limpiaparabrisas y debe reemplazarlas, en caso de que:

- La plumilla del limpiaparabrisas tenga grietas o se ponga dura parcialmente.
- Al utilizar el limpiaparabrisas, éste deje rayas de suciedad o no limpie bien el vidrio.

⚠ Atención

Al levantar y bajar el limpiaparabrisas, no tire las plumillas directamente, para evitar su deformación e incluso su daño.

1. Cambie la chapa de contacto al modo LOCK, levante el brazo del limpiaparabrisas desde el vidrio del parabrisas.

⚠ Atención

No abra el capó cuando el limpiaparabrisas está levantado. De lo contrario, se dañarán el capó y el limpiaparabrisas.

2. Quite la plumilla desde el brazo del limpiaparabrisas.

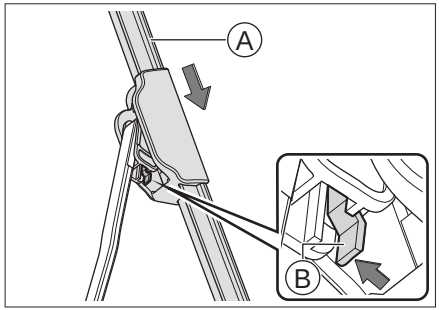

CBAFE3AF4249

Ⓐ Plumillas

Ⓑ Resorte de seguro

Presione el resorte de seguro mientras tire la plumilla en sentido de la flecha, hasta que se desprenda del brazo del limpiaparabrisas.

3. Monte la nueva plumilla y vuelva a colocar el limpiaparabrisas sobre el vidrio del parabrisas.

⚠ Atención

Cuando la plumilla no está montada, no está permitido colocar el brazo del limpiaparabrisas directamente sobre el parabrisas, lo que podrá dañar el vidrio.

Reemplazo de plumillas del limpiaparabrisas delantero (tipo II)

Inspeccione periódicamente las plumillas del limpiaparabrisas y debe reemplazarlas, en caso de que:

- La plumilla del limpiaparabrisas tenga grietas o se ponga dura parcialmente.
- Al utilizar el limpiaparabrisas, éste deja rayas de suciedad o no limpia bien el vidrio.

⚠ Atención

Al levantar y bajar el limpiaparabrisas, no

tire las plumillas directamente, para evitar su deformación e incluso su daño.

1. Cambie la chapa de contacto al modo LOCK, levante el brazo del limpiaparabrisas desde el vidrio del parabrisas.

⚠ Atención

No abra el capó cuando el limpiaparabrisas está levantado. De lo contrario, se dañarán el capó y el limpiaparabrisas.

2. Quite la plumilla desde el brazo del limpiaparabrisas.

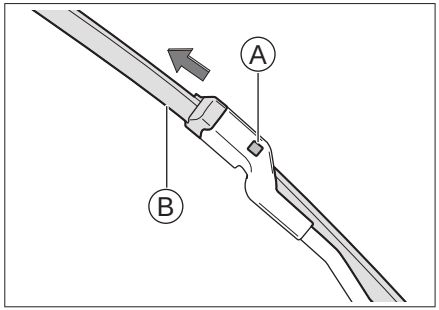

0D65F80A2DBA

Ⓐ Resorte de seguro

Ⓑ Plumillas

Presione la hebilla elástica mientras tire la plumilla en sentido de la flecha, hasta que se desprenda del brazo del limpiaparabrisas.

3. Monte la nueva plumilla y vuelva a colocar el limpiaparabrisas sobre el vidrio del parabrisas.

⚠ Atención

Cuando la plumilla no está montada, no está permitido colocar el brazo del limpiaparabrisas directamente sobre el parabrisas, lo que podrá dañar el vidrio.

Reemplazo de plumillas del limpiaparabrisas delantero (tipo III)

Inspeccione periódicamente las plumillas del limpiaparabrisas y debe reemplazarlas, en caso de que:

› La plumilla del limpiaparabrisas tenga grietas o se ponga dura parcialmente.

› Al utilizar el limpiaparabrisas, éste deja rayas de suciedad o no limpia bien el vidrio.

⚠ Atención

Al levantar y bajar el limpiaparabrisas, no tire las plumillas directamente, para evitar su deformación e incluso su daño.

1. Cambie la chapa de contacto al modo LOCK, levante el brazo del limpiaparabrisas desde el vidrio del parabrisas.

⚠ Atención

No abra el capó cuando el limpiaparabrisas está levantado. De lo contrario, se dañarán el capó y el limpiaparabrisas.

2. Quite la plumilla desde el brazo del limpiaparabrisas.

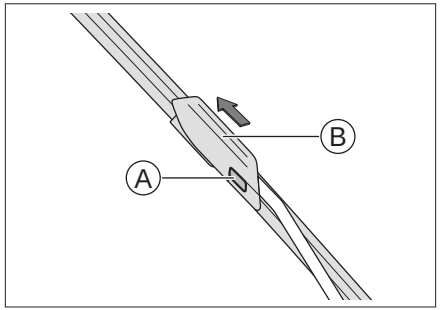

E87ABC621B55

Ⓐ Resorte de seguro

Ⓑ Plumilla

Presione la hebilla elástica mientras tire la plumilla en sentido de la flecha, hasta que se desprenda del brazo del limpiaparabrisas.

3. Monte la nueva plumilla y vuelva a colocar el limpiaparabrisas sobre el vidrio del parabrisas.

⚠ Atención

Cuando la plumilla no está montada, no está permitido colocar el brazo del limpiaparabrisas directamente sobre el parabrisas, lo que podrá dañar el vidrio.

Bombillas

Cuando el nuevo vehículo sale de la fábrica, los grupos ópticos delanteros deben ser calibrados. En caso de que usted trasporte frecuentemente artículos pesados, las luces combinadas delanteras posiblemente necesita hacer calibración de nuevo. La calibración de los grupos ópticos delanteros deberá ser llevada a cabo por un servicio en servio Great Wall.

Comprobación de las bombillas

Se debe comprobar regularmente el funcionamiento de las luces externas del vehículo. Las bombillas quemadas pueden reducir la visibilidad del vehículo y la capacidad de alertar a otros conductores, lo que afecta seriamente la seguridad de conducción.

Sustitución de las bombillas

Las bombillas deben ser reemplazadas por personal especializado.

En circunstancias normales usted no deberá reemplazar las bombillas dañadas, y deberá dejar que personal especializado se encargue de esta tarea. Los motivos principales son: antes del reemplazo de la bombilla, debe desmontar los otros componentes del vehículo, especialmente son la bombillas que solo se permite desmontar desde el interior del capó. Por tanto se le recomienda acudir a servio Great Wall para reemplazar las bombillas.

⚠ Advertencia

› Existe presión en la bombilla, puede explotar cuando se reemplaza, ¡Riesgo de lesiones!

› Si el vehículo está equipado con lámparas de xenón, no encienda las luces al reemplazar las bombillas de xenón. De

lo contrario, el alto voltaje puede causar lesiones personales graves.

- Se prohíben las modificaciones de los dispositivos externos de iluminación y señalización.
- Se prohíbe la instalación adicional de dispositivos externos de iluminación y señalización distintos de las normas obligatorias.

Respecto al empañamiento de las luces

En condiciones tales como conducir bajo la lluvia o lavar el automóvil, el interior de la pantalla del faro puede empañarse. Esto se debe a la diferencia de temperaturas de aire entre el interior y el exterior del faro, siendo lo mismo que el empañamiento de las ventanas en tiempos de lluvia. No supone ningún problema funcional. Sin embargo, en el caso que la pantalla del faro se adhiere goteo grande o se aguaza en el faro, póngase en contacto con servio Great Wall para su inspección

⚠ Atención

Se prohíbe usar disolventes químicos ni limpiadores fuertes para fregar la pantalla externa del faro para evitar daños.

Equipamiento del vehículo

Favor tenga en cuenta que este manual incluye todos los equipamientos estándar, equipamientos por país y equipamientos especiales de esta serie de modelos. Por tanto, es posible que algunos de los equipamientos o funciones descritos en este manual no estén instalados en su vehículo, o bien solo estén disponibles en ciertos mercados. Para obtener información precisa sobre el equipamiento, favor lea la documentación de venta correspondiente o bien consulte con el concesionario donde ha adquirido el vehículo.

Mantenimiento de los neumáticos

Para asegurar la seguridad de tráfico, el modelo y la dimensión de los neumáticos deben adaptarse a su vehículo, además debe contar con bandas de rodadura en buen estado y presión de aire adecuada.

⚠ Advertencia

- No use neumáticos demasiado desgastados o con presión insuficiente o excesiva, de lo contrario puede provocar un accidente y resultar en lesiones o en muerte.
- El inflado de los neumáticos y el mantenimiento deben cumplir con las instrucciones de este manual.
- La quema de neumáticos produce gases tóxicos. Por favor deje queservio Great Wall se encargue de ellos.

Inspección de los neumáticos

Durante cada inspección, las condiciones de los neumáticos deben ser revisadas buscando daños externos, cuerpos extraños, perforaciones, desgaste, etc.

En las siguientes situaciones, debe cambiar los neumáticos lo antes posible:

- La banda de rodamiento tiene daños en algún lado o protuberancias.
- Desgaste excesivo de la banda de rodamiento.

Presión de los neumáticos

Mantener las llantas infladas correctamente le proporcionan una mezcla de manejo, confort en la conducción y vida útil de la banda de rodamiento.

Los neumáticos insuficientemente inflados se desgastan de forma desigual, y afectan la manipulación y el consumo de combustible, y se tienen más probabilidades de fugas debido al sobrecalentamiento.

El exceso de aire provoca que la gente viaje incomoda, y facilita el daño del vehículo debido a la rugosidad del pavimento, y al desgaste desigual.

Recomendamos que verifique regularmente la presión de los neumáticos, incluyendo el neumático de repuesto (en su caso).

Mida la presión de los neumáticos cuando el neumático esté frío. Los datos medidos

serán más correctos cuando el vehículo haya estado detenido 3 horas o más o haya circulado 1,5 km o menos. Si el neumático está caliente (después de conducir varios kilómetros) compruebe la presión medida en los neumáticos será de 4 a 6 Psi más alta que con los neumáticos fríos, lo que es normal, no debe desinflarlos para alcanzar la presión establecida en frío, ya que esto hará que no tengan suficiente presión.

Nota

Incluso si los neumáticos están en excelentes condiciones, la presión de los neumáticos se puede reducir cada mes de 2 a 4 Psi, por favor compruébelos periódicamente.

Desgaste de los neumáticos

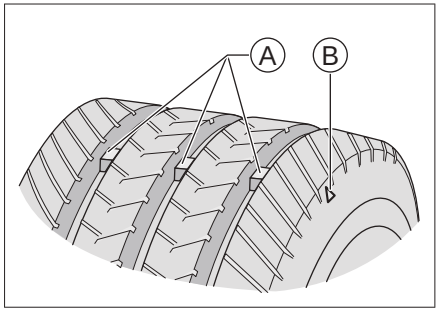

4155B0FE6121

Ⓐ Marca de desgaste

Ⓑ Indicador de posición de la marca de desgaste

Nota

La figura de indicación de la ubicación de la marca de desgaste es esquemática, y sólo sirve de referencia. Por favor dé prevalencia al vehículo real.

Después de que se alcanza el límite de desgaste de los neumáticos, los debe reemplazar cuanto antes.

Si continúa usando el neumático después de que la banda de rodamiento llega al límite o con marcas de desgaste, esto puede producir que la distancia de frenado se alargue, se pierda la dirección o los neumáticos se rajen, lo que puede ocasionar fácilmente un accidente.

Si descubre que los neumáticos se desgastan de forma desigual, o si al conducir siente una vibración continua, debería acudir a servio Great Wall para realizar las inspecciones oportunas.

Cuando instale un nuevo neumático siempre deberá efectuar su equilibrado dinámico, eso incrementa la comodidad al conducir y prolonga la vida del neumático.

Rotación de los neumáticos

Se recomienda intercambiar periódicamente las ruedas delanteras con las traseras para alargar la vida de los neumáticos y hacer que se desgasten de forma uniforme.

Dado que tras rotar los neumáticos es

necesario equilibrar las cuatro ruedas, le recomendamos que lo haga enservio Great Wall.

Equilibrio de los neumáticos

Las ruedas desequilibradas afectarán el rendimiento de manejo del vehículo y la vida útil de los neumáticos. Pese al uso normal, las ruedas todavía puedan perder el equilibrio. Por lo tanto, se debe realizar el ajuste del equilibrio de las ruedas de acuerdo con los parámetros de equilibrio dinámico de las ruedas.

Evitar el punto plano en el neumático

Si el vehículo está estacionado en un ambiente de alta temperatura durante mucho tiempo, puede producirse una ligera deformación en la posición de contacto entre el neumático y el suelo, lo que se denomina "punto plano", que es un fenómeno normal. No obstante, puede causar vibraciones de la carrocería y el volante durante la conducción. Con el aumento del kilometraje, los neumáticos se calentarán y recuperarán el estado original, y las vibraciones desaparecerán gradualmente.

Cuando el vehículo está parado durante largo tiempo, se puede minimizar el punto plano en los neumáticos por cualquiera de los siguientes métodos:

- Aumente la presión de aire en los neumáticos (sobre 300 kPa), pero esta presión de aire no debe aplicarse para la conducción norma. La presión de aire en los neumáticos debe recuperarse hasta la recomendada antes de la conducción.
- Mueve el vehículo por lo menos una vez cada 30 días (mejor 15 días), y el movimiento debe hacer que el punto de fuerza original se gire por 90° como mínimo.

Mantenimiento del quemacocos

Frecuencia del mantenimiento diario

La frecuencia del mantenimiento diario depende de las condiciones de conducción y de la frecuencia de uso del quemacocos.

Se recomienda aumentar la frecuencia del mantenimiento diario cuando conduce el vehículo en áreas con arena pesada o fuertes lluvias.

⚠ Atención

El retraso en el mantenimiento puede producir infiltraciones en el quemacocos, ajuste la frecuencia del mantenimiento según las condiciones de uso. Por ejemplo, en las zonas con tormentas de arena importantes o en temporadas con uso frecuente, entre otras circunstancias, deberá incrementar la frecuencia de mantenimiento.

Procedimiento de mantenimiento regular

El polvo y las impurezas pueden acumularse en el sello del quemacocos, los

componentes mecánicos o los rieles, lo que puede causar ruidos o mal funcionamiento del quemacocos, así como obstruir el sistema de drenaje. Abra el quemacocos regularmente para eliminar el polvo y las impurezas, limpie la superficie del sello del quemacocos con agua y paño limpio, además, engrase regularmente los componentes mecánicos.

Abra el quemacocos y compruebe si existe obstrucción durante la operación del quemacocos. Si hay, por favor váyase a servio Great Wall para realizar las inspecciones y reparaciones.

⚠ Atención

- Si se produce una falla en el quemacocos, acuda lo antes posible a servio Great Wall para realizar las inspecciones y reparaciones oportunas.
- En entornos fríos donde se forme hielo, no intente abrir por la fuerza el quemacocos para evitar dañar el motor y las juntas del mismo. Espere a que suba la temperatura en el interior del vehículo hasta que se descongelen las juntas y la abertura del quemacocos antes de abrirlo.
- Tras lavar el vehículo en entornos fríos donde se forme hielo, deberá abrir el quemacocos y secar las juntas con un paño suave y seco antes de conducir.
- Cierre bien el quemacocos antes de lavar el vehículo, y no apunte el chorro de agua directamente a las juntas del quemacocos. Evite la deformación de las juntas por la presión alta del chorro de agua, la cual provoca la entrada del agua en el vehículo y daños a las juntas.
- Cuando viaje en carreteras con muchos baches o en caminos montañosos muy escarpados, no mantenga el quemacocos abierto durante mucho tiempo, de lo contrario, se podrán dañar las partes interiores del quemacocos debido a la vibración.
- Durante la temporada de lluvias, refuerce las inspecciones de las juntas del quemacocos, asegurándose de que estén libres de arena y polvo; límpielas de manera oportuna para asegurar la correcta estanqueidad del quemacocos.

Mantenimiento del exterior

Lavado del vehículo

El lavado regular del vehículo le ayuda a proteger su apariencia. El polvo y la arena rayarán la pintura, las hojas y los excrementos de pájaros podrían estropear el acabado de la superficie de la carrocería.

Debe limpiarlo en un lugar fresco y con sombra, en lugar de un lugar con luz solar directa. Si el vehículo está estacionado al sol durante un largo tiempo, en primer lugar muévalo hacia a la sombra. Espere a que la carrocería se enfríe antes de limpiar.

Métodos de limpieza

1. Revise la carrocería buscando hojas, excrementos de pájaros y polvo.

   Con un trapo, limpie ese tipo de suciedad, después enjuague con agua inmediatamente para no dañar la superficie de la pintura.

2. Lave a fondo el vehículo con agua limpia para quitar el polvo.

   Use una esponja o un trapo suave con agua y solución limpiadora para lavar el vehículo.

3. Llene una cubeta con agua, mezclada con una solución limpiadora especial para automóviles. Empiece desde la parte de arriba y continúe lavando hacia abajo gradual y repetidamente.

4. Después de que haya terminado de limpiar y enjuagar la carrocería completamente, use una gamuza especial o una toalla suave para secar. No deje que el vehículo se seque de manera natural al aire, de lo contrario puede provocar la formación de marcas de agua en la carrocería o que esta pierda brillo.

⚠ Atención

- Los solventes químicos y detergentes fuertes pueden dañar la pintura, las partes metálicas y plásticas de la carrocería.
- Después de limpiar el vehículo o al pasar por una superficie mojada, pise ligeramente el pedal del freno para asegurarse de que el freno funciona correctamente.
- Al lavar el vehículo en temporada de frío, no enjuague el orificio de la cerradura o la brecha de la puerta, a fin de evitar la congelación en el orificio de la cerradura o las tiras de sellado.
- Al limpiar el vehículo, se prohíbe abrir la puerta del depósito de combustible y la tapa de carga (en su caso) para enjuagar el interior.

Encerado

El encerado ayuda a proteger y mantener el vehículo. Antes de encerarlo deberá limpiar a fondo el vehículo para garantizar los resultados del encerado.

En la actualidad hay muchos tipos de cera para vehículos en el mercado. La capacidad de cada cera es distinta, así que deberá proceder con cuidado al elegirla. Usar una cera inadecuada no solo no protegerá su vehículo, sino que también alterará el color de la pintura.

Normalmente deberán tenerse en cuenta factores tales como las características de uso de la cera, la edad del vehículo, el color de la pintura o el entorno de circulación. Para más información al respecto consulte con servio Great Wall o con personal especializado.

Reparación de pintura

Siempre debe revisar la pintura en busca de arañazos en la carrocería. Si eso ocurre, se debe reparar de inmediato para prevenir el daño y la corrosión en las partes de metal.

El repintado solo se puede usar para reparar áreas pequeñas o rasguños. Las áreas grandes con pintura dañada deben ser reparadas profesionalmente.

Inspección de fuga de líquido

Estacione el vehículo en carretera plana, déjeselo estar sin movimiento por un rato y verifique si hay fuga de combustible, aceite de motor u otro líquido. Si hay una fuga obvia, por favor contacte cuanto antes a servio Great Wall para realizar las inspecciones y reparaciones oportunas.

Mantenimiento del interior del vehículo

⚠ Advertencia

Los detergentes pueden contener sustancias nocivas, y los que pueden causar el riesgo de lesiones. Se recomienda abrir las puertas o ventanas cuando se limpie el interior del vehículo Sólo se permite usar los productos de limpieza especificados para la limpieza de vehículos y preste atención a las instrucciones del envase.

⚠ Atención

El agua u otros líquidos no deben contactar con los componentes eléctricos en el vehículo, ya que los podrán ser dañados.

Alfombrero

La alfombra debe limpiarse frecuentemente con aspiradora para eliminar el polvo. La acumulación excesiva de polvo acelerará el deterioro de la alfombra.

La limpieza regular con detergente mantendrá su alfombra como nueva. Se debe utilizar un limpiador de alfombras a base de espuma. A fin de mantener la alfombra lo más seca posible, no añada agua a los limpiadores a base de espuma.

Telas tejidas

Deben eliminar el polvo y la suciedad regularmente de la tela tejida.

Cuando se realiza la limpieza general, utilice un paño limpio y suave con agua jabonosa neutra ligeramente tibia. Para evitar las marcas de agua después del secado, limpie con otro paño limpio, suave y húmedo y deje secar al aire.

Para eliminar las manchas más difíciles, utilice un limpiador de telas tejidas Siga las instrucciones de uso del limpiador.

Cuero

El polvo y la suciedad deben ser eliminados con regularidad, especialmente en los

pliegues y las costuras.

El cuero puede limpiarse con un paño suave humedecido con agua y luego pulirse con otro paño suave y seco. Si se requiere una mayor limpieza, se puede utilizar un limpiador especial para cuero.

Después de limpiar el cuero con el limpiador, séquelo antes posible con un paño suave y seco. No deje el trapos con el limpiador de cuero en ninguna parte del revestimiento interior durante largo tiempo. Algunos limpiadores de cuero pueden provocar la decoloración o la rotura de la resina o de las fibras del tejido del revestimiento interior, etc.

Componentes de caucho

Los componentes de caucho pueden ensuciarse y perder su brillo debido a las influencias ambientales, y deben limpiarse frecuentemente con un agente de mantenimiento de caucho, especialmente los componentes de caucho desgastados.

Para evitar daños o ruidos, no utilice agente de mantenimiento a base de silicona para el cuidado diario de los componentes de caucho, sólo limpie con agua y un agente adecuado.

Componentes de plástico

Nota

Los líquidos que contienen alcohol o disolventes (por ejemplo, diluyentes de nitro, limpiadores de refrigeración, combustible, perfumes y cosméticos) pueden dañar la superficie de los componentes. Debe limpiarse con un paño suave de microfibra (humedecido con poco agua).

Los componentes de plástico incluyendo pero no limitado a los siguientes:

Superficies de cuero artificial, revestimiento del techo, cubiertas cristales de las luces, persianas de los portavasos, conjunto de salidas de aire, componentes pintados en negro mate, componentes interiores pintadas.

Ventanas

Limpie el interior y el exterior de las ventanas con detergente para vidrios y seque todas las superficies de vidrio y de plástico con un paño suave o una toalla de papel.

Atención

En caso de tener cable del calefactor conectado al interior de la ventanilla trasera, limpiarlo con demasiada fuerza puede hacer que se desplace o se rompa. Por eso, limpie con fuerza suave y limpie a lo largo de la dirección del cable calefactor.

Cinturón de seguridad del asiento

1. Si el cinturón de seguridad del asiento se ensucia, frótelo con agua jabonosa neutra. No utilice lejía, tintes o disolventes de limpieza; los cuales reducirán la durabilidad del cinturón de seguridad del asiento.

Los cinturones de seguridad del asiento deben dejarse secar naturalmente bajo el aire antes de conducir.

2. En caso de tener polvo excesivo en el anillo guía del cinturón de seguridad del asiento, podrá hacer que éste se retraiga lentamente.

Medidas de protección contra la corrosión

Factores que afectan la tasa de corrosión

› La suciedad, el polvo arenisco o la nieve que se acumula debajo de la carrocería puede acelerar la corrosión.

› Los daños del recubrimiento o de otras capas protectoras causados por el golpe de piedras o accidentes menores pueden acelerar la corrosión.

› La conducción en áreas con alta humedad relativa o con temperatura que está por encima del punto de congelación continuamente puede acelerar la corrosión.

› La sal en el aire en las zonas de contaminación industrial o las áreas costeras y el uso de demasiada sal en las carreteras pueden acelerar el proceso de corrosión de la pintura.

› El aumento de la temperatura puede acelerar la corrosión de las piezas que tienen mala ventilación.

Protección del vehículo contra la corrosión

› Lave el vehículo a menudo con agua fría limpia y detergente neutro para coches a fin de mantener limpio el vehículo.

› Revise a menudo si la pintura tiene algún daño y repárela tan pronto como sea posible.

› Revise la parte inferior de la carrocería a menudo, si está cubierta por arena, suciedad o nieve, lave con agua y cepillo tan pronto como sea posible.

› Mantenga despejado el agujero de drenaje de las puertas para evitar la acumulación de agua.

› Los insectos, asfalto, cemento u otros objetos similares que quedan en el vehículo deben eliminarse cuanto antes.

› Si usted conduce con frecuencia en las carreteras con sal de deshielo, terrenos alcalinos, paseos marítimos u otras carreteras que contienen sal, debe lavar la parte inferior del vehículo para quitar las sustancias adheridas al menos una vez al mes.

› Si usted conduce con frecuencia en las carreteras de grava, favor considere instalar el guardabarros detrás de las ruedas.

Almacenamiento del vehículo por un período largo

El lugar donde se estacione el vehículo debe ayudar a prevenir su deterioro, y facilitar que pueda emprender la marcha de nuevo. Si las condiciones son apropiadas,

favor estacione su vehículo en interiores.

Cuando sea necesario estacionar el vehículo por período largo (un mes o más) deberá hacer los siguientes preparativos:

- Agregue combustible.
- Limpie a fondo la carrocería y séquela.
- Limpie el interior del vehículo y asegúrese de que los pisos y asientos estén secos.
- Libere el freno de estacionamiento, inmovilice las ruedas con topes para neumáticos.
- Abra ligeramente una ventana lateral (si está estacionado en el interior).
- Desconecte el polo negativo de la batería.
- Las plumillas deben enrollarse en una toalla o almohadillas de paño para que no estén en contacto con el parabrisas.
- Con el fin de evitar que se peguen demasiado, pulverice lubricante de silicona en las juntas de todas las puertas.
- Use materiales elaborados de algodón u otros “materiales porosos” para cubrir la carrocería. Esto se debe a que los materiales no porosos como las fundas de plástico pueden acumular humedad y dañar fácilmente la pintura de la carrocería.
- Si es posible, debe encender periódicamente el motor por un tiempo, para alcanzar la temperatura de operación.

7 Datos Técnicos

Identificación del vehículo 342
Parámetros del vehículo.....345

Equipamiento del vehículo

Favor tenga en cuenta que este manual incluye todos los equipamientos estándar, equipamientos por país y equipamientos especiales de esta serie de modelos. Por tanto, es posible que algunos de los equipamientos o funciones descritos en este manual no estén instalados en su vehículo, o bien solo estén disponibles en ciertos mercados. Para obtener información precisa sobre el equipamiento, favor lea la documentación de venta correspondiente o bien consulte con el concesionario donde ha adquirido el vehículo.

Número de identificación del vehículo

Vehículo de una fila de asientos

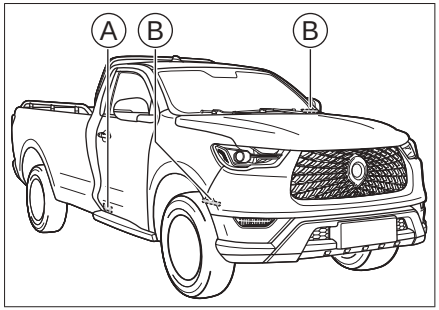

BF42720A07C4

Ⓐ Placa de identificación del vehículo

Ⓑ Número de identificación del vehículo (VIN)

Vehículo de doble fila de asientos

Tipo 1

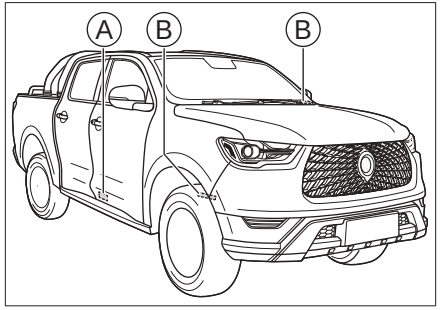

6B1F48875F7E

Ⓐ Placa de identificación del vehículo

Ⓑ Número de identificación del vehículo (VIN)

Tipo 2

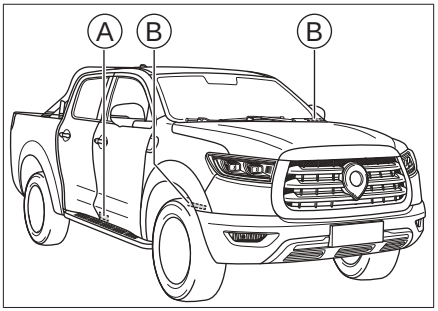

24CEEDAA9A25

Ⓐ Placa de identificación del vehículo

Ⓑ Número de identificación del vehículo (VIN)

El número de identificación del vehículo es su código de identidad, de carácter único, y está estampado en las siguientes partes:

- La parte superior izquierda del panel de instrumentos.
- La sección frontal de la viga longitudinal derecha del chasis.
- La placa de identificación del vehículo.

Nota

Después de conectar la herramienta de diagnóstico con el conector de diagnóstico, puede leer la información del número de identificación del vehículo en la unidad de control electrónico (ECU).

Número de serie del motor

GW4C20B

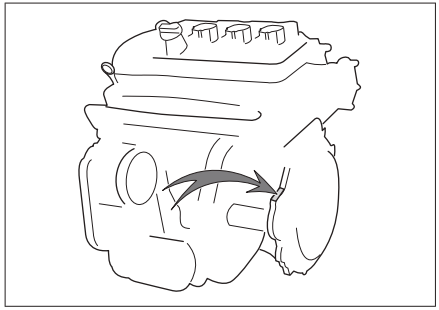

51FF0F2827AC

El número de serie del motor está grabado en el cilindro encima del arrancador, en el lugar indicado en la figura.

Nota

Para que se vea fácilmente, la etiqueta que contiene el modelo del motor y su número de serie está pegada en el sitio donde la culata está cerca del lado de escape.

GW4D20M

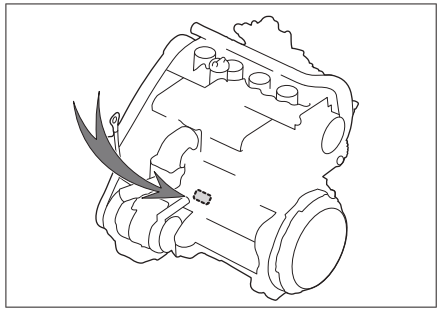

0E0CEDA2F755

El número de serie del motor está grabado en el cilindro del motor, en el lugar indicado en la figura.

Nota

Para que se vea fácilmente, la etiqueta

que contiene el modelo del motor y su número de serie está pegada en la cubierta de distribución del motor.

Parámetros básicos

Por favor, consulte la documentación oficial adjunta al vehículo para los parámetros básicos tales como el tamaño del vehículo, la masa, el consumo de combustible y la velocidad máxima.

⚠ Atención

Excepto aquellos específicamente anotados o separadamente enumerados, todos los parámetros mostrados en el presente manual son aplicables a los vehículos con equipamiento estándar. Para los vehículos con equipamiento especial o destinados a otros países, algunas parámetros pueden variar. Siempre debe dar prevalencia a los parámetros en la documentación oficial adjunta al vehículo.

Parámetros del motor

Motor

Modelo	Tipo	Potencia neta máxima/Velocidad de rotación [KW/rpm]	Par neto máximo/Velocidad de rotación [KW/rpm]	Pendiente máxima abordable [%]
GW4C20B	Motor turbocompresor de gasolina	140/4000~5500	360/1800~3600	40
GW4D20M	Motor diésel turboalimentado	120/3600	400/1500~2500	40

Especificaciones de neumáticos

Tipo 1

Artículo		Datos
Especificaciones	Neumático estándar	245/70 R17 110T
	Rueda de repuesto	245/70 R17 110T
Presión de neumáticos		Véase la etiqueta de presión de neumáticos en el pilar central
Cadenas para nieve	Especificaciones	Cadenas para nieve TPU de modelo T140
	Posición de montaje	Ruedas traseras

Tipo 2

Artículo		Datos
Especificaciones	Neumático estándar	265/60R18 110H
	Neumático de repuesto	265/60R18 110H
Presión del neumático		Véase la etiqueta de presión de neumáticos en el pilar central
Cadenas para nieve	Especificaciones	Cadenas para nieve TPU de modelo T150
	Posición de instalación	Ruedas traseras

Parámetros de ruedas

Ítem		Datos
Parámetros de equilibrio dinámico	Un lado [g]	≤15
	Dos lados y [g]	≤25

Ítem		Datos
Parámetros de posicionamiento	Ángulo de avance	3°±60′ (Desviación entre las ruedas derecha e izquierda ≤ 30′)
	Divergencia de ruedas delanteras	11′±30′ (Desviación de las ruedas derecha e izquierda ≤ 30′)
	Convergencia de ruedas delanteras	5′±5′ (Desviación de las ruedas derecha e izquierda ≤ 2′)
	Inclinación del pivote	12,2°±30′ (Desviación entre las ruedas derecha e izquierda ≤ 30′)

Especificaciones de suspensión

Ítem	Datos
Suspensión delantera	Suspensión independiente con muelle helicoidal de doble horquilla
Suspensión trasera	Suspensión no independiente de ballesta

Parámetros de freno

Ítem		Datos
Pedal del freno	Holgura [mm]	10,3±1
Pastillas de freno delanteras (material de fricción)	Límite mínimo de espesor [mm]	2
Pastillas de freno traseras (material de fricción)	Límite mínimo de espesor [mm]	2
Discos de freno delanteros	Límite mínimo de espesor [mm]	29

Ítem		Datos
Discos de freno traseros	Límite mínimo de espesor [mm]	20
Tambores de frenos traseros	Límite máximo de diámetro interior [mm]	212

Parámetros del aceite

Aceite de motor

Especificaciones del aceite de motor GW4D20M

Si escoge un aceite con el estándar API (Instituto Americano del Petróleo), recomendamos:

Ítem	Datos		
Temperatura ambiente	Más de -20℃	Más de -30℃	Temperaturas más bajas
Nivel de calidad	CI-4 y superior	CI-4 y superior	CI-4 y superior
Nivel de viscosidad	15W-40	5W-40	0W-40

Si escoge un aceite con el estándar ACEA (Asociación Europea de Fabricantes de Automóviles), recomendamos:

› Cuando esté en regiones con temperaturas de más de -30°C, use un aceite de motor A3/B4 5W-40.

› Cuando esté en regiones con temperaturas de más bajas, use un aceite del motor A3/B4 0W-40.

⚠ Atención

Si su vehículo está equipado con un filtro de partículas diésel (DPF), utilice un aceite del motor C3 5W-30 con un contenido de cenizas bajas o medias.

Especificaciones del aceite de motor GW4C20B

Si escoge un aceite con el estándar API (Instituto Americano del Petróleo), recomendamos:

Ítem	Datos	
Temperatura ambiente	Más de -30℃	Temperaturas más bajas
Nivel de calidad	SN	SN
Nivel de viscosidad	5W-30	0W-30

Si escoge un aceite con el estándar ACEA (Asociación Europea de Fabricantes de Automóviles), recomendamos:

› Cuando esté en regiones con temperaturas de más de -30°C, use un aceite de motor totalmente sintético C2 5W-30.

› Cuando esté en regiones con temperaturas más bajas, use un aceite de motor totalmente sintético C2 0W-30.

Volumen de aceite de motor

Modelo de motor	Volumen [L] (valor de referencia)
GW4C20B	4,5±0,1 (reemplazar solo el aceite de motor) 4,9±0,1 (reemplazar el aceite de motor y el filtro de aceite)
GW4D20M	4,7±0,1 (reemplazar solo el aceite de motor) 5,0±0,1 (reemplazar el aceite de motor y el filtro de aceite)

Otros aceites

Tipo de aceite	Especificaciones	Volumen [L] (valor de referencia)
Aceite de la transmisión manual	GL-4 75W-80 (excepto regiones de alta temperatura) GL-5 140 (regiones de alta temperatura)	2,8±0,1

Tipo de aceite	Especificaciones	Volumen [L] (valor de referencia)
Conjunto de reductor principal delantero	TRANSMISSION DUAL9 FE 75W-90	1,05±0,05
Conjunto de eje trasero	TRANSMISSION DUAL9 FE 75W-90	2,4±0,1
Lubricante de la caja de transferencia	Mobil LT	1,5±0,05
Líquido de dirección asistida	FLUIDE DA	1,1±0,1
Líquido de freno	Líquido de freno sintético DOT4	0,98±0,1 (Tipo del timón derecho) 1,1±0,1 (Tipo del timón derecho)
Refrigerante	Glicol -35 (excepto regiones alpinas) Glicol -45 (regiones alpinas)	6,7±0,5 (modelo GW4C20B) 7,7±0,5 (modelo GW4D20M)
Detergente del parabrisas	--	2,8±0,2

Nota

La capacidad del aceite mencionado anteriormente es un valor de diseño y la cantidad real puede variarse debido a cambios en los productos, equipos y factores climáticos.

Parámetros del asiento

Vehículo de una fila de asientos

Ítem	Datos
Posición de diseño del carril del asiento	Se adelanta 40mm desde la última posición

Ítem		Datos
Ángulo de diseño del respaldo del asiento	Asientos delanteros	24°
Ángulo habitual del respaldo del asiento	Asientos delanteros	22°~25°

Vehículo de doble fila de asientos

Ítem		Datos
Posición de diseño del carril del asiento		Se adelanta 40mm desde la última posición
Ángulo de diseño del respaldo del asiento	Asientos delanteros	24°
	Asientos traseros	27°
Ángulo habitual del respaldo del asiento	Asientos delanteros	22°~25°
	Asientos traseros	27°

8 Índice

Índice alfabético 354
Índice de luces indicadoras 358

Índice alfabético

A

Aceite de motor 318
Cinturón de Seguridad 266
Bolsas de aire
  Airbag de cortina 279
Bolsa de aire de seguridad
  Bolsas de aire laterales del extremo lejano 278
Arranque de conexión por puente 305
Asistente de voz 247

B

Fusibles 325
Barrera del techo de vehículo 77
Batería 322
Portavasos 103
Rueda de repuesto 296
Bloqueo del diferencial 154
Sistema de aparcamiento asistido
  Sistema de asistencia de estacionamiento semiautomático 163
  Radar anticolisión 158
  Sistema de visión panorámica 160
Bocina 76
Bolsas de aire
  Bolsas de aire laterales 276
  Bolsas de aire frontales 273

C

Sistema auxiliar trasero lateral
  BSM (Auxilio de cambio de carril) 171
  Función de asistencia lateral de marcha atrás 172
  Función de advertencia de apertura de puerta 173
Colector de partículas de diésel 206
Número de identificación del vehículo 342
Sistema de asistencia de carril
  Alerta previa de desvío de carriles 176
  Función de asistencia de mantenimiento de carril 177
  Función de centrado de carril durante el crucero 178
  Función de asistencia de mantenimiento de carril en emergencia 179
Salidas de aire 97
Guantera 102
Compartimiento del motor 317
Control del limpiaparabrisas
  Función de calefacción de limpiaparabrisas delantero 89
Control de luces
  Iluminación auxiliar de las luces antiniebla delanteras 83
Convertidor catalítico 204

D

Control de luces
  Ubicación de luces 79
  Luces interiores 84
  Telecomando de luces 80
  Ajuste de altura del haz de luz 84
  Función de retardo de apagado de faros delanteros 83
  Luces de emergencia 82
  Ajuste de luminosidad del panel de instrumentos 84
  Luces de conducción diurna 82

Detergente de limpiaparabrisas 321
Toma de corriente 104
Chapa de contacto 123
Interruptor de encendido 124
Freno de estacionamiento eléctrico 130
Sistema de control de estabilidad electrónico ESC 201
Dispositivo de control de emisiones del cárter 205
Sistema de asistencia de estabilidad de dirección dinámica 203

E

Seguro para niños 41
Sistemas de retención infantil
- Tipos de sillas infantiles 281
- Puntos de fijación de la silla infantil 281

F

Lona impermeable 44
Volante 75
Filtro de partículas de gasolina 209

H

Apertura y cierre del portalón de pick-up 43
Pedal del portón trasero 48

J

Capó 61
Modos de conducción 146
Información de señalización de tráfico 182
Luces de advertencia 227
Pitidos de advertencia 233

K

Sistema de aire acondicionado 91

L

Teléfono Bluetooth 252
Líquido de dirección asistida 321
Líquido de frenos 320
Llenado de combustible 58
Mantenimiento de los neumáticos 331
Especificaciones de neumáticos 346

M

Mantenimiento del exterior 334
Mantenimiento del interior 336
Mantenimiento del quemacocos 333
Cerraduras de puertas
- Bloqueo y desbloqueo con llave mecánica 40
- Bloqueo en situaciones de emergencia 41
- Desbloqueo con la hebilla interior 40
- Bloqueo y desbloqueo con botones de la llave 40
- Bloqueo y desbloqueo con el sistema de entrada inteligente 39
- Bloqueo y desbloqueo con botones de cierre centralizado 40

N

Espejo retrovisor interior
- Espejo retrovisor interior con anti deslumbramiento manual 71
- Espejo retrovisor interior antideslumbrante automático 71

P

Parámetros del motor 345
Parámetros de ruedas 346
Período de rodaje 121
Portabotellas 104
Tablero análogo 211

Q

Remolque 309

R

Radiador, ventilador 322
Llenado de combustible 59
Reemplazo de la rueda de repuesto 298
Refrigerante del motor 320

S

Sensor de oxígeno 204
Carga inalámbrica de teléfono móvil 99
Freno de estacionamiento manual 129
Transmisión manual 134
Radio 248
Espejo de maquillaje 101
Sistema antirrobo del vehículo 290
Sistema antivuelco 202
Sistema de aparcamiento asistido
  Radar de marcha atrás 157
  Vídeo de reversa 159
Sistema de asistencia a la frenada 201
Sistema de asistencia de crucero 190
Sistema de asistencia para el arranque en pendiente 202
Sistema de control de crucero 186
Sistema de control de tracción 202
Sistema de corte de combustible por colisión 292
Sistema de descenso lento en pendientes empinada 198
Sistema de diagnóstico a bordo 206
Sistema de dirección asistida eléctrico 203
Sistema de distribución electrónica de la fuerza de frenado 201
Sistema de frenos antibloqueo 200
Sistema de mitigación de segunda colisión 202
Sistema de monitoreo de la presión de neumáticos 168
Sistema de visibilidad de zona ciega 166
Sobrealimentador 205
Sobrecalentamiento del motor 307
Herramientas del vehículo
  Ubicación de colocación 294

T

Techo solar
  Apertura y cierre de visera 56
Quemacocos
  Apertura y cierre del quemacocos 55
Reposacabezas 63
Transmisión automática
  Operación de cambio de marcha 138

V

Ventana 51

W

Espejos retrovisores exteriores 72

X

Especificaciones de suspensión 347

Y

Caja de gafas 9 103
Llave 34
Instrumento
  Instrumento virtual 219
Nivel de aceite 317
Control del limpiaparabrisas
  Limpiaparabrisas delantero eléctrico 86
  Función de calentamiento de la boquilla del lavaparabrisas delantero 90
  Limpiaparabrisas delantero automático 87

Z

Visera 101
Luces indicadoras 227
Parámetros de freno 347
Frenado en emergencia automático 184
Parámetros del asiento 350
Asientos
  Ajuste del asiento eléctrico 65
  Asiento trasero dividido 67
  Apoyabrazos delantero 66
  Calefacción de asientos delanteros 66
Asiento
  Ajuste manual de los asientos 64
Asientos
  Asiento trasero integral 69

Índice de luces indicadoras

Luces indicadoras de dirección 227

Luz indicadora de encendido de luces 227

Luz indicadora de posición 227

Luz indicadora de luces altas 227

Luz indicadora de luces antiniebla delanteras 228

Luz indicadora de luces antiniebla traseras 228

Luz de advertencia de cinturón desabrochado 228

Luz indicadora del freno de estacionamiento 228

Luz de advertencia de falla del freno de estacionamiento 228

Luz indicadora de estacionamiento automático 228

Luz de advertencia de falla del sistema de frenos antibloqueo 228

Luz de advertencia de falla del sistema de frenos 228

Luz indicadora del sistema de control electrónico de estabilidad 229

Luz indicadora de apagado del sistema de control electrónico de estabilidad 229

Luz indicadora de control de descenso de pendientes 229

Luz indicadora del sistema de control de crucero 229

Luz de advertencia de la temperatura del agua 229

Luz de advertencia de bajo nivel de combustible 229

Luz de advertencia del sistema de monitoreo de presión de neumáticos 230

Luz de advertencia de carga de la batería 230

Luz de advertencia de falla del motor 230

Luz de advertencia de mantenimiento del motor 230

Luz de advertencia de la presión de aceite 230

Luz de advertencia de falla en las bolsas de aire 231

Luz indicadora de alarma de 120km/h 231

Luz de advertencia de sobrecalentamiento de la transmisión automática 231

Luz indicadora de precalentamiento del motor 231

Luz indicadora de separador de aceite y agua 231

Luz indicadora de bloqueo del diferencial del eje trasero 231

Luz indicadora de asistencia de seguridad en colisión 232

Luz indicadora de salida del carril 232

Luz indicadora del sistema de asistencia de carril 232